

Slangetrommel Elektrisk 690

Art.nr.: 230324

EAN: 7050482303246

Slangetrommel i lakkert stål med motorisert inntrekk. Intrekket driftes av en elektromotor som går på 230 volt ac. Slangetrommelen passer til bruk med olje, vann, luft og diesel med et maks trykk på 20 bar. Svivlen er av aluminium og har viton tetninger. Passer perfekt for shipping, offshore, gruvedrift og produksjon.

Slangetrommel kapasitet:

Ø slange	3/8"	1/2"	3/4"	1"	1.1/4"	1.1/2"	2"
trommel 270	160m	110m	65m	30m	20m	15m	10m
trommel 410	290m	180m	120m	60m	35m	30m	20m
trommel 550	420m	280m	180m	100m	60m	50m	30m
trommel 690	550m	350m	244m	134m	84m	75m	43m

Teknisk data

Varenummer:	230324
EAN-nr:	7050482303246
Opprinnelsesland:	ITALIA
Tolltariff:	84249000
Maks Trykk:	20 bar
Legering:	Lakkert Stål
Kapasitet:	244 meter 3/4" l.t.slange
Slange:	Nei
Gjenger inngang:	2" innv. gjenger
Gjenger utgang:	2" innv. gjenger
Tetninger:	Viton
Temperatur:	100 °C
CE godkjent:	Ja
ATEX godkjenning:	II 3 GD
Dimensjoner (LxBxH):	700x760x855 mm
Vekt:	126,5 Kg

Drift og vedlikehold

Driftsinstruks:	- Ingen tiltak
Rengjøring:	- Ingen tiltak
Ettersyn/kontroll:	- Ingen tiltak
Vedlikehold:	- Ingen tiltak

HMS

HMS titak:	- Ingen tiltak
Verneutstyr:	- Ingen tiltak

Teknisk service

Produsent: Raasm
Importør: Foma Norge AS
Org. Nr.: 915 740 243
Adresse: Regnbueveien 6, 1405 Langhus, Norge

Telefon: 64 91 70 00
Epost: Post@foma.no
Web: foma.no

Avfallshåndtering

Restavfall



EAC CE

L = 270	L = 410	L = 550	L = 690

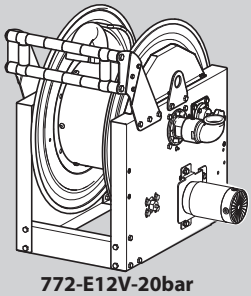

772-E12V-20bar
772-E12V-70bar
772-E24V-20bar
772-E24V-70bar

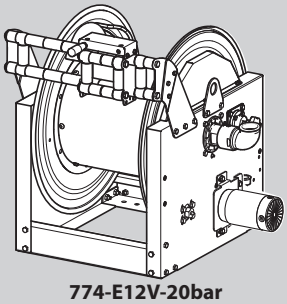

774-E12V-20bar
774-E12V-70bar
774-E24V-20bar
774-E24V-70bar

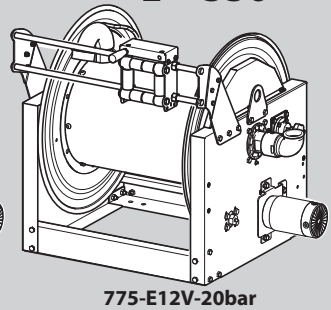

775-E12V-20bar
775-E12V-70bar
775-E24V-20bar
775-E24V-70bar

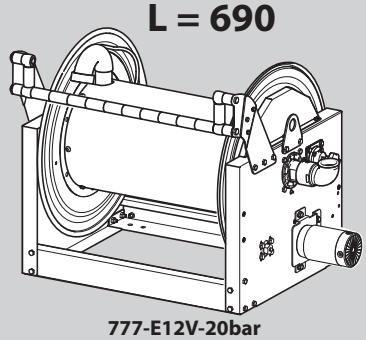

777-E12V-20bar
777-E12V-70bar
777-E24V-20bar
777-E24V-70bar

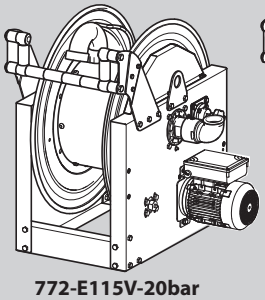

772-E115V-20bar
772-E115V-70bar
772-E230V-20bar
772-E230V-70bar
772-E400V-20bar
772-E400V-70bar

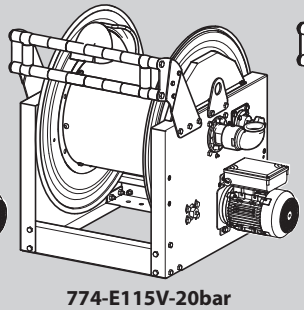

774-E115V-20bar
774-E115V-70bar
774-E230V-20bar
774-E230V-70bar
774-E400V-20bar
774-E400V-70bar

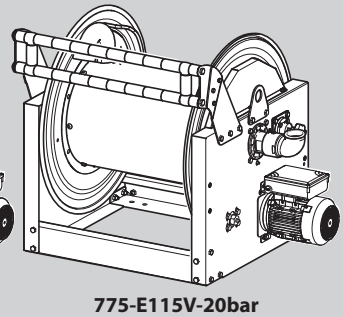

775-E115V-20bar
775-E115V-70bar
775-E230V-20bar
775-E230V-70bar
775-E400V-20bar
775-E400V-70bar

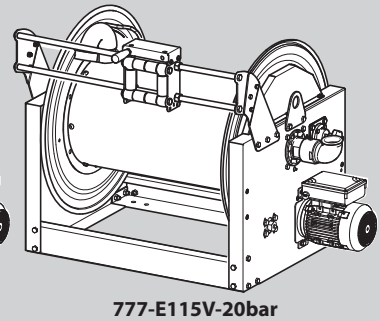

777-E115V-20bar
777-E115V-70bar
777-E230V-20bar
777-E230V-70bar
777-E400V-20bar
777-E400V-70bar

IT **AVVOLGITUBO MOTORIZZATI ELETTRICI 12 / 24 V DC - 115 / 230 / 400 V AC**
Istruzione originale

GB **12 / 24 V DC - 115 / 230 / 400 V AC ELECTRIC MOTOR-POWERED HOSE REELS**
Translation from Italian

FR **ENROULEURS DE TUYAU MOTORISES ELECTRIQUES 12 / 24 V DC - 115 / 230 / 400 V AC**
Traduction de l'italien

DE **SCHLAUCHAUFROLLER MIT ELEKTROMOTOR 12 / 24 V DC - 115 / 230 / 400 V AC**
Übersetzung aus dem Italienischen

ES **ENROLLATUBOS MOTORIZADOS ELÉCTRICOS 12 / 24 V DC - 115 / 230 / 400 V AC**
Traducción del italiano

PT **ENROLADORES DE TUBO MOTORIZADOS ELÉTRICOS 12 / 24 V DC - 115 / 230 / 400 V AC**
Tradução do italiano

NL **MOTOR AANGEDREVEN ELEKTRISCHE SLANGHASPELS van 12 / 24 V DC - 115 / 230 / 400 V AC**
Vertaling uit het Italiaans

DK **SLANGETROMLER MED 12 / 24 V DC - 115 / 230 / 400 V AC EL-MOTOR**
Oversættelse fra italiensk

NO **SLANGEOPPRULLERE MED ELEKTRISK 12 / 24 V DC - 115 / 230 / 400 V AC MOTOR**
Oversettelse fra italiensk

SE **MOTORDRIVEN ELEKTRISK SLANGUPPRULLARE 12 / 24 V DC - 115 / 230 / 400 V AC**
Översättning från italienska

FI **MOOTTOROIDUT SÄHKÖKÄYTTÖISET LETKUNKELAUSLAITTEET 12 / 24 V DC - 115 / 230 / 400 V AC**
Käännös italian kielestä

RU **РАЗДАТОЧНЫЕ КАТУШКИ С ЭЛЕКТРОПРИВОДОМ 12 / 24 В ПОСТ.ТОКА - 115 / 230 / 400 В ПЕР.ТОКА**
Перевод с итальянского

V658_REV04–09/21

IT

Grazie per aver scelto un prodotto RAASM.

Sul retro di questo manuale troverà un QRcode: scansionandolo si collegherà direttamente con il nostro sito Internet dove potrà scaricare una copia digitale di questo manuale.

GB

Thank you for choosing a RAASM product.

On the back of this manual you will find a QR code. Scan it to connect directly to our website where you can download a digital version of this manual.

FR

Merci d'avoir choisi un produit RAASM.

Au dos de ce manuel, vous trouverez un code QR : en le scannant, vous vous connecterez directement à notre site Web où vous pourrez télécharger une copie numérique de ce manuel.

DE

Vielen Dank, dass Sie sich für ein RAASM Produkt entschieden haben.

Auf der Rückseite dieser Anleitung finden Sie einen QR Code. Durch Scannen des Codes werden Sie direkt mit unserer Website verbunden, auf der Sie eine digitale Kopie der Anleitung downloaden können.

ES

Gracias por haber elegido un producto RAASM.

En la contraportada de este manual encontrará un código QR: escaneándolo se conectará directamente a nuestro sitio web donde podrá descargar una copia digital de este manual.

PT

Obrigado por ter escolhido um produto RAASM.

No verso deste manual encontrará um QRcode: digitalize-o para se ligar diretamente ao nosso website, do qual poderá descarregar uma cópia digital deste manual.

NL

Hartelijk dank dat u voor een product van RAASM hebt gekozen.

Op de achterkant van deze handleiding vindt u een QR-code: bij het scannen wordt direct verbinding gemaakt met onze website waar u een digitale kopie van deze handleiding kunt downloaden.

DK

Tak fordi du har valgt et produkt fra RAASM.

På bagsiden af denne vejledning finder du en QR-kode: ved at scanne den oprettes der forbindelse direkte til vores websted, hvor du kan downloade en digital kopi af denne vejledning.

NO

Takk for å ha valgt et RAASM-produkt.

På baksiden av denne bruksanvisningen er det en QR-kode: Når du skanner den, kobles den direkte til nettsiden vår hvor du kan laste ned en digital utgave av denne bruksanvisningen.

SE

Tack för att du valt en produkt från RAASM.

På baksidan av denna bruksanvisning finns en QR-kod. Skanna in den för att koppla upp dig direkt till vår webbplats där du kan ladda ned en digital kopia av denna bruksanvisning.

FI

Kiitos, että valitsit RAASM-tuotteen.

Löydät tämän käyttöoppaan takasivulta QR-koodin: kun skannaat sen, pääset suoraan Internet-sivustollemme, jolta voit ladata tämän oppaan digitaalisen kappaleen.

RU

Компания RAASM благодарит за выбор ее продукции.

На обратной стороне руководства размещен код QR: при сканировании его происходит прямое подключение к нашему сайту, где можно скачать электронную копию данного руководства.

IT

⚠ LEGGERE ATTENTAMENTE IL LIBRETTO DI ISTRUZIONI PRIMA DI METTERE IN FUNZIONE L'ATTREZZATURA.
È compito del rivenditore (esportatore) accertare che il seguente manuale d'uso sia tradotto in lingua compatibilmente al Paese destinatario della merce acquistata.

GB

⚠ READ THIS MANUAL THOROUGHLY BEFORE USING THE EQUIPMENT.
It is the responsibility of the dealer (or exporter) to ensure that this user manual is translated into the language of the country where the product is purchased.

FR

⚠ LISEZ ATTENTIVEMENT LE MODE D'EMPLOI AVANT DE METTRE L'ÉQUIPEMENT EN MARCHE.
Il incombe au revendeur (exportateur) de veiller à ce que le mode d'emploi suivant soit traduit dans la langue du pays destinataire des marchandises achetées.

DE

⚠ LESEN SIE VOR INBETRIEBNAHME DES GERÄTS BITTE DIE BEDIENUNGSANLEITUNG AUFMERKSAM DURCH.
Es ist Aufgabe des Händlers (Exporteurs) sicherzustellen, dass folgende Bedienungsanleitung in die jeweils im Bestimmungsland der gekauften Ware gesprochene Sprache übersetzt wird.

ES

⚠ LEA DETENIDAMENTE EL MANUAL DE INSTRUCCIONES ANTES DE UTILIZAR EL EQUIPO.
El distribuidor (exportador) tiene la responsabilidad de asegurarse de que este manual de uso esté traducido en el idioma compatible con el país destinatario de la mercancía adquirida.

PT

⚠ LEIA COM ATENÇÃO O MANUAL DE INSTRUÇÕES ANTES PÔR O EQUIPAMENTO A FUNCIONAR.
Cabe ao vendedor (exportador) comprovar que o manual de utilização a seguir está traduzido numa língua compatível com o país de destino da mercadoria comprada.

NL

⚠ LEES DE GEBRUIKSAANWIJZING AANDACHTIG DOOR VOORDAT U HET APPARAAT IN GEBRUIK NEEMT.
Het is de verantwoordelijkheid van de verkoper (exporteur) om ervoor te zorgen dat deze gebruikershandleiding vertaald is in de voertaal in het land van bestemming van de gekochte goederen.

DK

⚠ LÆS BRUGSANVISNINGEN GRUNDIGT INDEN UDSTYRET TAGES I BRUG.
Det er forhandlerens (eksportørens) opgave at sikre sig, at følgende vejledning bliver oversat til modtagerlandets sprog.

NO

⚠ LES BRUKSANVISNINGEN NØYE FØR DU BRUKER UTSTYRET.
Det er forhandlerens (eksportørens) ansvar å sørge for at bruksanvisningen oversettes til mottakerlandets språk.

SE

⚠ LÄS BRUKSANVISNINGEN NOGA INNAN UTRUSTNINGEN TAS I BRUK.
Det åligger återförsäljaren (exportören) att försäkra sig om att denna bruksanvisning är översatt till det språk där den sålda varan är avsedd att användas.

FI

⚠ LUE KÄYTTÖOPAS HUOLELLISESTI ENNEN LAITTEEN KÄYTTÖÄ.
Jälleenmyyjän (viejän) tehtävänä on varmistaa, että käyttöopas on käännetty hankitun laitteen käyttömaan viralliselle kielelle.

RU

⚠ ВНИМАТЕЛЬНО ОЗНАКОМИТЬСЯ С ИНСТРУКЦИЯМИ ДО ТОГО, КАК ПОЛЬЗОВАТЬСЯ ОБОРУДОВАНИЕМ.
Дистрибьютор (экспортер) несет ответственность за перевод данного руководства по эксплуатации на язык страны, в которой используется приобретенный товар.

IT

INDICE

AVVERTENZE GENERALI....6
RISCHI RESIDUI....12
IMBALLAGGIO....22
TRASPORTO....24
STOCCAGGIO....26
PRESENTAZIONE AVVOLGITUBO....26
COMPATIBILITÀ TUBI....32
CAPACITÀ TAMBURO....34
INSTALLAZIONE DELL'AVVOLGITUBO....36
APPLICAZIONE A BANCO E/O PAVIMENTO....38
CARATTERISTICHE TECNICHE....40
FRENO DI STAZIONAMENTO....44
MONTAGGIO DELLA FRIZIONE....46
FUNZIONAMENTO DELLA FRIZIONE....48
MONTAGGIO TUBO....50
SMONTAGGIO-SOSTITUZIONE TUBO....50
FUNZIONAMENTO MOTORI ELETTRICI....52
INFORMAZIONI GENERALI MOTORE ELETTRICO 12 / 24 V DC....52
COLLEGAMENTO ELETTRICO MOTORE 12 / 24 V DC. 54
INVERSIONE DEL SENSO DI ROTAZIONE....56
DATI TECNICI MOTORE ELETTRICO 12 / 24 V DC....56
INFORMAZIONI GENERALI MOTORE ELETTRICO 115 V AC / 230 V AC / 400 V AC....58
COLLEGAMENTO ELETTRICO MOTORE 115 V AC, 230 V AC, 400 V AC....60
INVERSIONE DEL SENSO DI ROTAZIONE 230 V AC, 115 V AC....60
INVERSIONE DEL SENSO DI ROTAZIONE 400 V AC....60
DATI TECNICI MOTORE ELETTRICO 115 V AC, 230 V AC, 400 V AC....62
AVVERTENZE E SPECIFICHE MOTORI 12 / 24 V DC, 115 V AC, 230 V AC, 400 V AC....64
MANUTENZIONI E CONTROLLI....66
AVVERTENZE GENERALI....70
BOCCHETTA GUIDATUBO....72
BOCCHETTA GUIDATUBO A FUNZIONAMENTO MANUALE....74

GB

INDEX

GENERAL INSTRUCTIONS....6
RESIDUAL RISKS....12
PACKING....22
TRANSPORT....24
STORAGE....26
HOSE REEL PRESENTATION....26
HOSE COMPATIBILITY....32
DRUM CAPACITY....34
HOSE REEL INSTALLATION....36
BENCH AND/OR FLOOR APPLICATION....38
TECHNICAL CHARACTERISTICS....40
BRAKE....44
FITTING THE CLUTCH....46
CLUTCH OPERATION....48
HOSE FITTING....50
HOSE REMOVAL-REPLACEMENT....50
OPERATION OF ELECTRIC MOTORS....52
GENERAL INFORMATION 12 / 24 V DC ELECTRIC MOTOR52
12 / 24 V DC MOTOR ELECTRICAL CONNECTION....54
REVERSING THE DIRECTION OF ROTATION....56
12 / 24 V DC ELECTRIC MOTOR TECHNICAL DATA....56
GENERAL INFORMATION 115 V AC / 230 V AC / 400 V AC ELECTRIC MOTOR....58
115 V AC, 230 V AC, 400 V AC MOTOR ELECTRICAL CONNECTION....60
REVERSING THE DIRECTION OF ROTATION, 230 V AC, 115 V AC....60
REVERSING THE DIRECTION OF ROTATION, 400 V AC 60
115 V AC, 230 V AC, 400 V AC ELECTRIC MOTOR TECHNICAL DATA....62
SPECIFIC INSTRUCTIONS FOR 12 / 24 V DC, 115 V AC, 230 V AC, 400 V AC....64
MAINTENANCE AND CHECKS....66
GENERAL INSTRUCTIONS....70
HOSE GUIDE....72
MANUAL OPERATION HOSE GUIDE....74

FR

SOMMAIRE

INSTRUCTIONS GENERALES....6
RISQUES RESIDUELS....13
EMBALLAGE....22
TRANSPORT....25
STOCKAGE....26
PRESENTATION DE L'ENROULEUR....26
COMPATIBILITE DES TUYAUX....32
CAPACITE DU TAMBOUR....34
INSTALLATION DE L'ENROULEUR....37
APPLICATION AU COMPTOIR ET/OU SOL....39
CARACTERISTIQUES TECHNIQUES....40
FREIN DE STATIONNEMENT....45
ASSEMBLAGE DE L'EMBRAYAGE....47
FONCTIONNEMENT DE L'EMBRAYAGE....49
MONTAGE DU TUYAU....51
DEMONTAGE - REMPLACEMENT DU TUYAU....51
FONCTIONNEMENT DES MOTEURS ELECTRIQUES....52
INFORMATIONS GENERALES MOTEUR ELECTRIQUE 12 / 24 V DC....52
BRANCHEMENT ELECTRIQUE MOTEUR 12 / 24 V DC 55
INVERSION DU SENS DE ROTATION....56
DONNEES TECHNIQUES MOTEUR ELECTRIQUE 12 / 24 V DC....56
INFORMATIONS GENERALES MOTEUR ELECTRIQUE 115 V AC / 230 V AC / 400 V AC....58
BRANCHEMENT ELECTRIQUE MOTEUR 115 V AC, 230 V AC, 400 V AC....61
INVERSION DU SENS DE ROTATION 230 V AC, 115 V AC.61
INVERSION DU SENS DE ROTATION 400 V AC....61
DONNEES TECHNIQUES MOTEUR ELECTRIQUE 115 V AC, 230 V AC, 400 V AC....62
MISES EN GARDE ET SPECIFICATIONS MOTEURS 12 / 24 V DC, 115 V AC, 230 V AC, 400 V AC....64
ENTRETIEN ET CONTROLES....67
AVERTISSEMENTS GENERALES....70
GUIDE-TUYAU....73
GUIDE-TUYAU A FONCTIONNEMENT MANUEL....75

NL

INHOUD

ALGEMENE AANWIJZINGEN....6
RESTRISICO'S....12
VERPAKKING....22
TRANSPORT....24
OPSLAG....26
PRESENTATIE VAN DE SLANGHASPEL....26
GESCHIKTHEID VAN DE SLANGEN....32
TROMMELCAPACITEIT....34
INSTALLATIE VAN DE SLANGHASPEL....36
MONTAGE OP WERKBANK EN/OF VLOER....38
TECHNISCHE SPECIFICATIES....42
HASPELREM....44
MONTAGE VAN DE KOPPELING....46
WERKING VAN DE KOPPELING....48
MONTAGE VAN DE SLANG....50
DEMONTAGE-VERVANGING VAN DE SLANG....50
WERKING VAN DE ELEKTRISCHE MOTOREN....52
ALGEMENE INFORMATIE OVER DE ELEKTRISCHE MOTOR VAN 12 / 24 V DC....52
ELEKTRISCHE AANSLUITING VAN DE MOTOR VAN 12 / 24 V DC....54
OMKERING VAN DE DRAAIRICHTING....56
TECHNISCHE GEGEVENS VAN DE ELEKTROMOTOR VAN 12 / 24 V DC....56
ALGEMENE INFORMATIE OVER DE ELEKTRISCHE MOTOR VAN 115 V AC / 230 V AC / 400 V AC....58
ELEKTRISCHE AANSLUITING VAN DE MOTOR VAN 115 V AC, 230 V AC, 400 V AC....60
OMKERING VAN DE DRAAIRICHTING 230 V AC, 115 V AC60
OMKERING VAN DE DRAAIRICHTING 400 V AC....60
TECHNISCHE GEGEVENS VAN DE ELEKTROMOTOR VAN 115 V AC, 230 V AC, 400 V AC....62
WAARSCHUWINGEN EN SPECIFICATIES VAN DE MOTOREN VAN 12 / 24 V DC, 115 V AC, 230 V AC, 400 V AC....64
ONDERHOUD EN CONTROLES....66
ALGEMENE AANWIJZINGEN....70
SLANGGELEIDER....72
SLANGGELEIDER MET HANDBEDIENDE WERKING....74

DK

INDHOLD

GENERELLE FORSKRIFTER....6
RESTERENDE RISICI....12
EMBALLAGE....22
TRANSPORT....24
OPBEVARING....26
PRÆSENTATION AF SLANGETROMLE....26
SLANGERNES KOMPATIBILITET....32
TROMLENS KAPACITET....34
INSTALLATION AF SLANGETROMLE....36
ANVENDELSE PÅ ARBEJDSBÆNK OG/ELLER PÅ GULV38
TEKNISKE SPECIFIKATIONER....42
BREMSE....44
MONTERING AF KOBLING....46
KOBLINGENS FUNKTION....48
MONTERING AF SLANGE....50
AFMONTERING/UDSKIFTNING AF SLANGE....50
EL-MOTORERNES FUNKTION....52
GENERELLE OPLYSNINGER VEDRØRENDE 12 / 24 V DC EL-MOTOR....52
TILSLUTNING AF STRØM TIL 12 / 24 V DC EL-MOTOR 54
VENDE OMDREJNINGSRETNINGEN....56
TEKNISKE DATA VEDRØRENDE 12 / 24 V DC EL-MOTOR....56
GENERELLE OPLYSNINGER VEDRØRENDE 115 V AC / 230 V AC / 400 V AC EL-MOTOR....58
TILSLUTNING AF STRØM TIL 115 V AC, 230 V AC, 400 V AC EL-MOTOR....60
VENDE OMDREJNINGSRETNINGEN 230 V AC, 115 V AC....60
VENDE OMDREJNINGSRETNINGEN 400 V AC....60
TEKNISKE DATA VEDRØRENDE 115 V AC, 230 V AC, 400 V AC EL-MOTOR....62
FORSKRIFTER OG SPECIFIKATIONER VEDRØRENDE 12 / 24 V DC, 115 V AC, 230 V AC, 400 V AC MOTORER....64
VEDLIGEHOLDELSE OG KONTROLLER....66
GENERELLE FORSKRIFTER....70
SLANGEFØRING....72
MANUEL SLANGEFØRING....74

NO

INNHOLD

GENERELLE ADVARSLER....6
RESTERENDE RISIKOER....13
EMBALLASJE....22
TRANSPORT....25
LAGRING....26
PRESENTASJON AV SLANGEOPPRULLEREN....26
EGNEDE SLANGER....32
TROMMELENS KAPASITET....34
INSTALLASJON AV SLANGEOPPRULLEREN....37
BRUK PÅ BENK OG/ELLER GULV....39
TEKNISKE EGENSKAPER....42
BREMS....45
MONTERING AV FRIKSJONSKOBLINGEN....47
FRIKSJONSKOBLINGENS FUNKSJON....49
MONTERING AV SLANGE....51
DEMONTERING/UTSKIFTING AV SLANGEN....51
FUNKSJON AV ELEKTRISKE MOTORER....52
GENERELL INFORMASJON OM ELEKTRISK 12 / 24 V DC MOTOR....52
ELEKTRISK TILKOBLING AV 12 / 24 V DC MOTOR....55
REVERSERING AV ROTASJONSRETNINGEN....56
TEKNISKE DATA FOR ELEKTRISK 12 / 24 V DC MOTOR56
GENERELL INFORMASJON OM ELEKTRISK 115 V AC / 230 V AC / 400 V AC MOTOR....58
ELEKTRISK TILKOBLING AV 115 V AC, 230 V AC, 400 V AC MOTOR....61
REVERSERING AV ROTASJONSRETNINGEN 230 V AC, 115 V AC....61
REVERSERING AV ROTASJONSRETNINGEN 400 V AC. 61
TEKNISKE DATA FOR ELEKTRISK 115 V AC, 230 V AC, 400 V AC MOTOR....62
ADVARSLER OG SPESIFIKASJONER FOR 12 / 24 V DC, 115 V AC, 230 V AC, 400 V AC MOTORER....64
VEDLIKEHOLD OG KONTROLLER....67
GENERELLE ADVARSLER....70
SLANGEFØRING....73
MANUELL SLANGEFØRING....75

DE

INHALT

ALLGEMEINE HINWEISE 7
RESTRISIKEN 13
VERPACKUNG 23
TRANSPORT 25
LAGERUNG 27
BESCHREIBUNG SCHLAUCHAUFROLLER 27
GEEIGNETE SCHLÄUCHE 33
TROMMELGRÖSSE 34
ANBRINGUNG VOM SCHLAUFAUFROLLER 37
ANBRINGUNG AN DER WERKBANK U/O AM FUSSBODEN 39
TECHNISCHE DATEN 41
FESTSTELLBREMSE 45
MONTAGE DER KUPPLUNG. 47
FUNKTIONSWEISE DER KUPPLUNG 49
ANBRINGEN VOM SCHLAUCH 51
ABNEHMEN / AUSWECHSELN VOM SCHLAUCH 51
FUNKTIONSWEISE ELEKTROMOTOR 53
ALLGEMEINE HINWEISE ZUM 12 / 24 V DC ELEKTROMOTOR 53
ANSCHLUSS 12 / 24 V DC ELEKTROMOTOR 55
UMKEHR DER DREHRICHTUNG 57
TECHNISCHE DATEN 12 / 24 V DC ELEKTROMOTOR .. 57
ALLGEMEINE HINWEISE ZUM 115 V AC / 230 V AC / 400 V AC ELEKTROMOTOR 59
ANSCHLUSS 115 V AC, 230 V AC, 400 V AC ELEKTROMOTOR 61
UMKEHR DER DREHRICHTUNG 230 V AC, 115 V AC .. 61
UMKEHR DER DREHRICHTUNG 400 V AC 61
TECHNISCHE DATEN 115 V AC, 230 V AC, 400 V ACELEKTROMOTOR 63
SONDERHINWEISE FÜR 12 / 24 V DC, 115 V AC, 230 V AC, 400 V AC 65
WARTUNG UND KONTROLLEN 67
ALLGEMEINE HINWEISE 71
SCHLAUCHFÜHRUNG 73
SCHLAUCHFÜHRUNG MIT MANUELLER BEDIENUNG 75

ES

ÍNDICE

ADVERTENCIAS GENERALES 7
RIESGOS RESIDUALES 13
EMBALAJE 23
TRANSPORTE 25
ALMACENAJE 27
PRESENTACIÓN ENROLLATUBO 27
COMPATIBILIDAD TUBOS 33
CAPACIDAD TAMBOR 34
INSTALACIÓN DEL ENROLLATUBO 37
APLICACIÓN A BANCO Y/O PAVIMENTO dE SUJECIÓN 39
CARACTERÍSTICAS TÉCNICAS 41
FRENO DE ESTACIONAMIENTO 45
MONTAJE DEL EMBRAGUE. 47
FUNCIONAMIENTO DEL EMBRAGUE 49
MONTAJE TUBO 51
DESMONTAJE-SUSTITUCIÓN TUBO 51
FUNCIONAMIENTO MOTORES ELÉCTRICOS 53
INFORMACIONES GENERALES MOTOR ELÉCTRICO 12 / 24 V DC 53
CONEXIÓN ELÉCTRICA MOTOR 12 / 24 V DC 55
INVERSIÓN DEL SENTIDO DE ROTACIÓN 57
DATOS TÉCNICOS MOTOR ELÉCTRICO 12 / 24 V DC .. 57
INFORMACIONES GENERALES MOTOR ELÉCTRICO 115 V AC / 230 V AC / 400 V AC 59
CONEXIÓN ELÉCTRICA MOTOR 115 V AC, 230 V AC, 400 V AC 61
INVERSIÓN DEL SENTIDO DE ROTACIÓN 230 V CA, 115 V CA 61
INVERSIÓN DEL SENTIDO DE ROTACIÓN 400 V CA 61
DATOS TÉCNICOS MOTOR ELÉCTRICO 115 V AC, 230 V AC, 400 V AC 63
ADVERTENCIAS Y ESPECIFICACIONES MOTORES 12 / 24 V DC, 115 V AC, 230 V AC, 400 V AC 65
MANUTENCIONES Y CONTROLES 67
ADVERTENCIA GENERALES 71
BOQUILLA GUÍA TUBO 73
BOQUILLA GUÍA TUBO CON FUNCIONAMIENTO MANUAL 75

PT

ÍNDICE

ADVERTÊNCIAS GERAIS 7
RISCOS RESIDUAIS 13
EMBALAGEM 23
TRASPORTE 25
ARMAZENAMENTO 27
APRESENTAÇÃO ENROLADOR DE TUBO 27
COMPATIBILIDADE TUBOS 33
CAPACIDADE DO TAMBOR 34
INSTALAÇÃO DO ENROLADOR DE TUBOS 37
APLICAÇÃO AO BANCO E/OU PAVIMENTO 39
CARACTERÍSTICAS TÈCNICAS 41
FREIO DE ESTACIONAMENTO 45
MONTAGEM DA FRICÇÃO 47
FUNCIONAMENTO DA FRICÇÃO 49
MONTAGEM TUBO 51
DESMONTAGEM-SUBSTITUIÇÃO TUBO 51
FUNCIONAMENTO MOTORES ELÉTRICOS 53
INFORMAÇÕES GERAIS MOTORES ELÉTRICOS 12 / 24 V DC 53
LIGAÇÃO ELÉTRICA MOTOR 12 / 24 V DC 55
INVERSÃO DO SENTIDO DE ROTAÇÃO 57
DADOS TÉCNICOS MOTOR ELÉTRICO 12 / 24 V DC 57
INFORMAÇÕES GERAIS MOTOR ELÉTRICO 115 V AC / 230 V AC / 400 V AC 59
LIGAÇÃO ELÉTRICA MOTOR 115 V AC, 230 V AC, 400 V AC 61
INVERSÃO DO SENTIDO DE ROTAÇÃO 230 V AC, 115 V AC 61
INVERSÃO DO SENTIDO DE ROTAÇÃO 400 V AC 61
DADOS TÉCNICOS MOTOR ELÉTRICO 115 V AC, 230 V AC, 400 V AC 63
ADVERTÊNCIAS ESPECÍFICAS MOTORES 12 / 24 V DC, 115 V AC, 230 V AC, 400 V AC 65
MANUTENÇÃO E CONTROLES 67
ADVERTÊNCIA GERAIS 71
BOCAL TUBO GUIA 73
BOCAIS TUBOS GUIAS COM FUNCIONAMENTO MANUAL 75

SE

INNEHÅLL

ALLMÄNNA ANVISNINGAR 7
KVARVARANDE RISKER 13
EMBALLAGE 23
TRANSPORT 25
FÖRVARING 27
PRESENTATION AV SLANGUPPRULLARE 27
SLANGKOMPATIBILTET 33
TRUMKAPACITET 34
INSTALLATION AV SLANGUPPRULLAREN 37
ANPASSNING TILL BÄNKEN OCH/ELLER GOLVET 39
TEKNISKA EGENSKAPER 43
HANDBROMS 45
MONTERING AV KOPPLINGEN 47
KOPPLINGSFUNKTION 49
SLANGMONTERING 51
NEDMONTERING/BYTE AV SLANG 51
FUNKTION ELEKTRISKA MOTORER 53
ALLMÄN INFORMATION ELEKTRISK MOTOR 12 / 24 V DC 53
ANSLUTNING ELEKTRISK MOTOR 12 / 24 V DC 55
BYTE AV ROTATIONSRIKTNING 57
TEKNISKA DATA ELEKTRISK MOTOR 12 / 24 V DC 57
ALLMÄN INFORMATION ELEKTRISK MOTOR 115 V AC / 230 V AC / 400 V AC 59
ELEKTRISK ANSLUTNING MOTOR 115 V AC, 230 V AC, 400 V AC 61
BYTE AV ROTATIONSRIKTNING 230 V AC, 115 V AC ... 61
BYTE AV ROTATIONSRIKTNING 400 V AC 61
TEKNISKA DATA ELEKTRISK MOTOR 115 V AC, 230 V AC, 400 V AC 63
VARNINGAR OCH SPECIFIKATIONER 12 / 24 V DC, 115 V AC, 230 V AC, 400 V AC MOTORER 65
UNDERHÅLL OCH KONTROLLER 67
ALLMÄNNA 71
SLANGSTYRURTAG 73
SLANGSTYRURTAG MED MANUELL FUNKTION 75

FI

SISÄLLYS

YLEISIÄ VAROITUKSIA 7
MUUT VAARAT 13
PAKKAUS 23
KULJETUS 25
VARASTOINTI 27
LETKUKELAN ESITTELY 27
LETKUJEN SOVELTUVUUS 33
RUMMUN KAPASITEETTI 34
LETKUNKELAUSLAITTEEN ASENNUS 37
ASENNUS PENKKIIN JA/TAI LATTIALLE 39
TEKNISET TIEDOT 43
TURVAJARRU 45
KITKAVASTUKSEN ASENNUS 47
KITKAVASTUKSEN TOIMINTA 49
LETKUN KIINNITYS 51
LETKUN IRROTUS/VAIHTO 51
SÄHKÖMOOTTORIN TOIMINTA 53
YLEISTIETOA SÄHKÖMOOTTORISTA 12 / 24 V DC 53
SÄHKÖMOOTTORIN 12 / 24 V DC KYTKENTÄ 55
PYÖRIMISSUUNNAN VAIHTO 57
SÄHKÖMOOTTORIN 12 / 24 V DC TEKNISET TIEDOT . 57
YLEISTIETOA SÄHKÖMOOTTORISTA 115 V AC / 230 V AC / 400 V AC 59
SÄHKÖMOOTTORIN 115 V AC, 230 V AC, 400 V AC KYTKENTÄ 61
PYÖRIMISSUUNNAN VAIHTO 230 V AC, 115 V AC 61
PYÖRIMISSUUNNAN VAIHTO 400 V AC 61
SÄHKÖMOOTTORIN 115 V AC, 230 V AC, 400 V AC TEKNISET TIEDOT 63
VAROITUKSIA JA OHJEITA 12 / 24 V DC, 115 V AC, 230 V AC, 400 V AC MOOTTOREILLE 65
HUOLLOT JA TARKISTUKSET 67
YLEISIÄ VAROITUKSIA 71
LETKUN OHJAUSKAPPALE 73
KÄSIKÄYTTÖINEN LETKUN OHJAUSKAPPALE 75

RU

ОГЛАВЛЕНИЕ

ОБЩИЕ ПРЕДУПРЕЖДЕНИЯ 7
ОСТАТОЧНЫЕ РИСКИ 13
УПАКОВКА 23
ТРАНСПОРТИРОВКА 25
СКЛАДИРОВАНИЕ 27
ПРЕЗЕНТАЦИЯ КАТУШКИ 27
СОВМЕСТИМОСТЬ ТРУБ 33
ВМЕСТИМОСТЬ БАРАБАНА 34
УСТАНОВКА КАТУШКИ 37
КРЕПЛЕНИЕ К СТОЙКЕ И/ИЛИ К ПОЛУ 39
ТЕХНИЧЕСКИЕ ХАРАКТЕРИСТИКИ 43
СТОЯНОЧНЫЙ ТОРМОЗ 45
МОНТАЖ СЦЕПЛЕНИЯ 47
ФУНКЦИОНИРОВАНИЕ СЦЕПЛЕНИЯ 49
УСТАНОВКА ТРУБЫ 51
ДЕМОНТАЖ-ЗАМЕНА ТРУБЫ 51
ПРИНЦИП ДЕЙСТВИЯ ЭЛЕКТРОДВИГАТЕЛЕЙ 53
ОБЩИЕ СВЕДЕНИЯ ПО ЭЛЕКТРОДВИГАТЕЛЮ 12 / 24 В ПОСТ.ТОКА 53
ЭЛЕКТРОПОДКЛЮЧЕНИЕ ДВИГАТЕЛЯ 12 / 24 В ПОСТ.ТОКА 55
ИНВЕРСИЯ НАПРАВЛЕНИЯ ВРАЩЕНИЯ 57
ТЕХНИЧЕСКИЕ ХАРАКТЕРИСТИКИ ЭЛЕКТРОДВИГАТЕЛЯ 12 / 24 В ПОСТ.ТОКА 57
ОБЩИЕ СВЕДЕНИЯ ПО ЭЛЕКТРОДВИГАТЕЛЮ 115 В ПЕР. ТОКА / 230 В ПЕР.ТОКА / 400 В ПЕР.ТОКА 59
ЭЛЕКТРОПОДКЛЮЧЕНИЕ ДВИГАТЕЛЯ 115 В ПЕР.ТОКА, 230 В ПЕР.ТОКА, 400 В ПЕР.ТОКА 61
ИНВЕРСИЯ НАПРАВЛЕНИЯ ВРАЩЕНИЯ 230 В ПЕР. ТОКА, 115 В ПЕР.ТОКА 61
ИНВЕРСИЯ НАПРАВЛЕНИЯ ВРАЩЕНИЯ 400 В ПЕР.ТОКА 61
ТЕХНИЧЕСКИЕ ХАРАКТЕРИСТИКИ ЭЛЕКТРОДВИГАТЕЛЯ 115 В ПЕР.ТОКА, 230 В ПЕР.ТОКА, 400 В ПЕР.ТОКА ... 63
ПРЕДУПРЕЖДЕНИЯ И СПЕЦИФИКАЦИИ ДВИГАТЕЛЕЙ 12 / 24 В ПОСТ.ТОКА, 115 В ПЕР.ТОКА, 230 В ПЕР. ТОКА, 400 В ПЕР.ТОКА 65
ТЕХОБСЛУЖИВАНИЕ И КОНТРОЛЬ 67
ОБЩИЕ ПРЕДУПРЕЖДЕНИЯ 71
НАСАДКА НАПРАВЛЕНИЯ ТРУБЫ 73
НАПРАВЛЯЮЩАЯ НАСАДКА РУЧНОГО ТИПА 75

IT

AVVERTENZE GENERALI

- **L'inosservanza delle seguenti norme di sicurezza può provocare ferimenti delle persone oppure danneggiamenti dell'avvolgitubo.**
- L'avvolgitubo può essere messo in funzione solo dopo aver letto attentamente le istruzioni per uso e manutenzione.
- L'avvolgitubo deve essere impiegato esclusivamente per l'uso a cui è destinato.
- È assolutamente necessario disattivare l'alimentazione elettrica quando si eseguono lavori di manutenzione e/o sostituzione di parti di ricambio.
- Gli interventi di riparazione e di particolare manutenzione dovranno essere eseguiti soltanto da personale specializzato.
- Il cablaggio dei motori alla rete elettrica deve essere eseguito soltanto da personale (elettricisti) specializzato. Questa operazione deve essere fatta scollegando l'avvolgitubo dalla rete elettrica.
- In caso di riparazioni, dovranno essere impiegati soltanto i pezzi di ricambio espressamente autorizzati dal costruttore.
- L'allacciamento dell'avvolgitubo alla tubazione dell'impianto di distribuzione va eseguito impiegando raccordi idonei ed utilizzando sigillante di tenuta nei punti di connessione.

GB

GENERAL INSTRUCTIONS

- **Failure to observe the following safety rules can result in injury to persons or damage to the hose reel.**
- The hose reel can be operated only after carefully reading the use and maintenance instructions.
- The hose reel must only be used for its intended purpose.
- It is absolutely necessary to disconnect the power supply when carrying out maintenance and/or replacement of parts.
- All repair and special maintenance work must be carried out by qualified personnel.
- The wiring of motors to the electrical mains must only be carried out by qualified personnel (electricians). This must be done by disconnecting the hose reel from the mains.
- In case of repairs, only replacement parts expressly authorised by the manufacturer must be used.
- Connection of the hose reel to the distribution system tubing must be carried out using suitable fittings and tight sealant in the connection points.

FR

INSTRUCTIONS GENERALES

- **Le non-respect des normes de sécurité suivantes peut provoquer des blessures aux personnes ou endommager l'enrouleur.**
- L'enrouleur ne peut être mis en marche qu'après avoir lu attentivement le manuel de mode d'emploi et d'entretien.
- L'enrouleur doit être utilisé exclusivement pour l'emploi auquel il est destiné.
- Il faut absolument désactiver l'alimentation électrique lorsque l'on effectue des travaux d'entretien et/ou le remplacement de pièces de rechanges.
- Les interventions de réparation et d'entretien spécial ne devront être effectuées que par du personnel spécialisé.
- Le câblage des moteurs au réseau électrique ne doit être effectué que par du personnel spécialisé (électriciens). Cette opération doit être faite en débranchant l'enrouleur du réseau électrique.
- En cas de réparations, il ne faudra utiliser que des pièces de rechange expressément autorisées par le constructeur.
- Le branchement de l'enrouleur à la tuyauterie de l'installation de distribution doit être effectué en utilisant des raccords appropriés et une colle de tenue aux niveau des points de connexion.
- Le moteur des enrouleurs motorisés électriques 12/24 V DC (pour les modèles, **voir le tableau**) peut être alimenté au moyen d'une batterie, d'un accumulateur ou du branchement au réseau électrique par l'intermédiaire

NL

ALGEMENE AANWIJZINGEN

- **Veronachtzaming van de hieronder vermelde veiligheidsvoorschriften kan verwonding aan personen of schade aan de slanghaspel tot gevolg hebben.**
- De slanghaspel mag pas in werking gesteld worden nadat u de gebruiks- en onderhoudsvoorschriften aandachtig gelezen heeft.
- De slanghaspel mag uitsluitend voor de doeleinden waarvoor hij bestemd is gebruikt worden.
- Het is absoluut noodzakelijk om de elektrische voeding uit te schakelen als er onderhoudswerkzaamheden aan het apparaat uitgevoerd worden en/of als er onderdelen vervangen worden.
- Reparaties en buitengewone onderhoudswerkzaamheden mogen uitsluitend door vakmensen uitgevoerd worden.
- De bedrading van de motoren op het elektriciteitsnet mag uitsluitend door vakmensen (elektriciens) uitgevoerd worden. Dit moet gedaan worden door de slanghaspel van het elektriciteitsnet af te koppelen.
- In geval van reparaties mogen uitsluitend de reserveonderdelen gebruikt worden die uitdrukkelijk goedgekeurd zijn door de fabrikant.
- Voor de aansluiting van de slanghaspel op de leiding van de distributie-installatie moeten er geschikte aansluitk-oppelingen gebruikt worden en moet er op de verbindingspunten een afdichtingsmiddel aangebracht worden.
- De motor van de motor aangedreven elektrische slanghaspels van 12/24 V DC (voor de modellen **zie de tabel**) kan van stroom voorzien worden

DK

GENERELLE FORSKRIFTER

- **Manglende overholdelse af følgende sikkerhedsnormer kan medføre kvæstelser eller beskadigelse af slangetromlen.**
- Slangetromlen kan først startes efter nøje gennemlæsning af anvisningerne vedrørende brug og vedligeholdelse.
- Slangetromlen må kun benyttes til de formål, hvortil den er projekteret.
- Det er strengt nødvendigt at afbryde strømforsyningen i forbindelse med vedligeholdelse og/eller udskiftning af reservedele.
- Reparationer og ekstraordinær vedligeholdelse må kun udføres af specialuddannet personale.
- Motorernes kabelføring til strømforsyningen må kun udføres af specialuddannet personale (elektrikere). Strømforsyningen til slangetromlen skal være afbrudt i forbindelse med dette indgreb.
- I forbindelse med reparationer må der kun anvendes de reservedele, som udtrykkeligt er angivet af producenten.
- Slangetromlen skal sluttes til fordelingssystemets slanger ved hjælp af passende koblinger og forseglingsmiddel i tilslutningspunkterne.

NO

GENERELLE ADVARSLER

- **Manglende overhold av følgende sikkerhetsregler kan føre til skader på personer eller slangeopprulleren.**
- Slangeopprulleren kan kun startes etter at bruks- og vedlikeholdsanvisningen har blitt nøye lest.
- Slangeopprulleren kan kun brukes til tiltenkt formål.
- Det er helt nødvendig å koble ut strømmen ved utføring av vedlikehold og/eller utskifting av reservedeler.
- Reparasjoner og ekstraordinært vedlikehold må kun utføres av kvalifisert personale.
- Motorenes oppkobling til strømmen må kun utføres av kvalifisert personale (elektrikere). Slangeopprulleren må være koblet fra strømmen når dette arbeidet utføres.
- Ved reparasjoner må det kun brukes reservedeler som er godkjente av produsenten.
- Tilkoplingen av slangeopprulleren til forsyningssystemet skal utføres med egnete koplingsstykker og du skal bruke tetningsmidler ved forbindelsene.

DE

ALLGEMEINE HINWEISE

- **Die Nichtbeachtung der unten stehenden Sicherheitsvorschriften kann zu schweren Personenschäden und zu Schäden am Schlauchaufroller führen.**
- Vor Benutzung vom Schlauchaufroller muss die Bedienungs- und Wartungsanleitung aufmerksam gelesen werden.
- Der Schlauchaufroller darf ausschließlich bestimmungsgemäß verwendet werden.
- Vor Durchführung von Wartungseingriffen u/o dem Auswechseln von Teilen muss der Schlauchaufroller vom Stromnetz getrennt werden.
- Reparaturen und Wartungseingriffe dürfen ausschließlich von qualifiziertem Fachpersonal durchgeführt werden.
- Der Anschluss der Motoren an das Stromnetz darf ausschließlich von qualifizierten Elektrikern durchgeführt werden. Vor dem Anschließen der Motoren muss der Schlauchaufroller vom Stromnetz getrennt werden.
- Bei Reparaturen dürfen nur Originalersatzteile verwendet werden, die ausdrücklich vom Hersteller empfohlen sind.
- Für den Anschluss vom Schlauchaufroller an die Wasserleitung müssen geeignete Anschlüsse verwendet werden. Die Verbindungsstellen müssen mit Dichtmasse abgedichtet werden.
- Der 12/24 V DC Elektromotor vom Schlauchaufroller (für die Modelle: **siehe Tabelle**) kann über Batterie oder Akku gespeist werden oder mit einem geeigneten Trafo 230 V/12-24 V DC

ES

ADVERTENCIAS GENERALES

- **El incumplimiento de las siguientes normas de seguridad puede provocar heridas a las personas o daños al enrollatubo.**
- El enrollatubo puede ser puesto en funcionamiento solo después de leer atentamente las instrucciones de uso y mantenimiento.
- El enrollatubo tiene que ser utilizado exclusivamente para el uso al que está destinado.
- Es absolutamente necesario desactivar la alimentación eléctrica cuando se efectúan trabajos de mantenimiento y/o sustitución de partes de repuesto.
- Las intervenciones de reparación y de especial mantenimiento tendrán que ser efectuadas solo por personal especializado.
- El cableado de los motores a la red eléctrica tiene que ser realizado solo por personal (electricistas) especializado. Esta operación se tiene que hacer desconectando el enrollatubo de la red eléctrica.
- En caso de reparaciones, se tendrán que emplear solo las piezas de recambio expresamente autorizadas por el fabricante.
- El enlace del enrollatubo con la tubería del equipo de distribución se tiene que hacer utilizando empalmes adecuados y una masilla impermeable en los puntos de conexión.

PT

ADVERTÊNCIAS GERAIS

- **O não cumprimento das seguintes normas de segurança, pode causar ferimentos em pessoas e até mesmo danificar o enrolador de tubo.**
- O enrolador de tubo só pode ser ligado depois de ter sido lido atentamente as instruções de uso e manutenção.
- O enrolador de tubo deve ser exclusivamente utilizado ao uso do qual foi destinado.
- É absolutamente necessário desligar o fornecimento de energia elétrica quando são feitas as revisões e /ou substituições de peças de reposição.
- Todo o trabalho de reparo e de manutenção especial devem ser feitos somentes por pessoas qualificadas.
- A fiação dos motores para rede elétrica deve ser feita somente por pessoas especializadas (eletricistas). Esta operação deve ser feita desconectando o enrolador de tubo da rede elétrica.
- Em caso de reparo, devem ser usadas somente peças de reposição expressamente autorizada pelo fabricante.
- A ligação do enrolador de tubo aos tubos da instalação de distribuição deve ser efetuada empregando as conexões apropriadas e utilizando materiais vedantes nos puntos de conexão.

SE

ALLMÄNNA ANVISNINGAR

- **Överträdelse av följande säkerhetsföreskrifter kan orsaka skador på personer eller på slangupprullaren.**
- Slangupprullaren får endast tas i bruk efter att man noga har läst instruktionerna för användning och underhåll.
- Slangupprullaren får endast användas för det bruk den är avsedd för.
- Det är absolut nödvändigt att frånkoppla eltillförseln när underhålls och/eller utbyte av reservdelar ska utföras.
- Reparationsingrepp och särskilda underhållsingrepp får endast utföras av specialutbildad personal.
- Kabelanslutning av motorerna till elnätet får endast utföras av specialutbildad personal (elektriker). Denna operation ska utföras genom att frånkoppla slangupprullaren från elnätet.
- Vid reparationer ska endast reservdelar som uttryckligen godkänts av tillverkaren användas.
- Koppla slangupprullaren till distributionssystemets rörledningar med lämpliga anslutningar. Använd gängtätning i anslutningspunkterna.

FI

YLEISIÄ VAROITUKSIA

- **Seuraavien turvasäännösten laiminlyöminen voi aiheuttaa tapaturmia tai vahingoittaa letkunkelauslaitetta.**
- Letkunkelauslaitteen saa ottaa käyttöön vain sen jälkeen kun käyttö- ja huolto-ohjeet on luettu huolellisesti.
- Letkunkelauslaitetta saa käyttää vain sille osoitettuun käyttötarkoitukseen.
- Laitteen virta on ehdottomasti katkaistava silloin, kun siihen suoritetaan huoltotoimenpiteitä ja/tai siihen vaihdetaan varaosia.
- Laitteen korjauksen ja huollon saavat suorittaa ainoastaan tehtävään koulutuksen saaneet henkilöt.
- Moottorien johdotuksen sähköverkkoon saavat suorittaa ainoastaan ammattitaitoiset henkilöt. (sähköasentajat). Tämä toimenpide on suoritettava silloin, kun letkunkelauslaite on irrotettu sähköverkosta.
- Korjausten yhteydessä on käytettävä ainoastaan valmistajan hyväksymiä ja valtuuttamia varaosia.
- Letkukela liitetään jakelujärjestelmän letkuun sopivilla letkuliittimillä. Liitoskohtiin tulee asettaa tiivisteainetta.

RU

ОБЩИЕ ПРЕДУПРЕЖДЕНИЯ

- **Несоблюдение следующих норм безопасности может вызвать ранения людей или повреждение катушки.**
- Раздаточной катушкой можно пользоваться только после внимательного ознакомления с инструкциями по эксплуатации и техобслуживанию. .
- Катушка должна использоваться исключительно по назначению.
- Абсолютно необходимо отключить электропитание перед выполнением техобслуживания и/или замены запчастей.
- Действия по починке и особенному обслуживанию должны совершаться только квалифицированным персоналом.
- Присоединение двигателей к электросети должно выполняться только специализированным персоналом (электриками). Эту операцию следует выполнять, отключая катушку от электросети.
- В случае починки использовать исключительно запчасти, указанные производителем.
- Раздаточную катушку присоединяют к трубопроводу раздаточной системы надлежащими патрубками, нанося герметик в точках соединения.

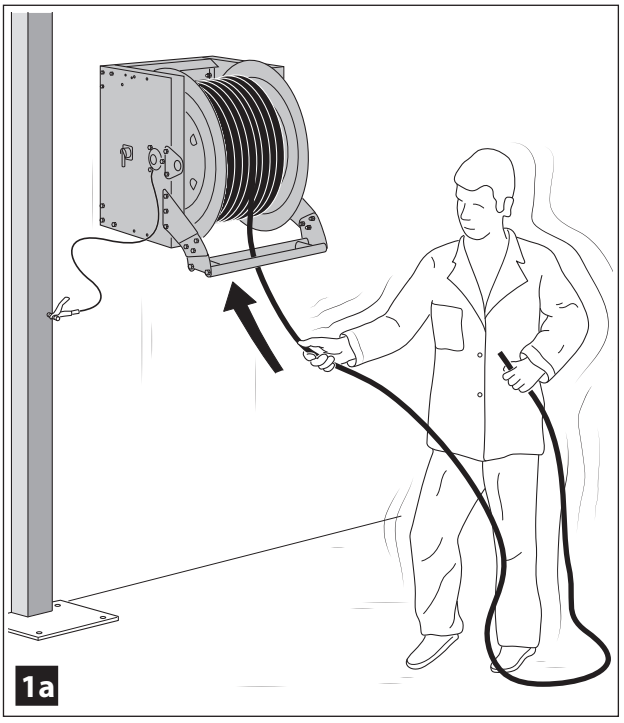

1a

24 V	230 V
772-E24V-20bar	772-E230V-20bar
774-E24V-20bar	774-E230V-20bar
775-E24V-20bar	775-E230V-20bar
777-E24V-20bar	777-E230V-20bar
772-E24V-70bar	772-E230V-70bar
774-E24V-70bar	774-E230V-70bar
775-E24V-70bar	775-E230V-70bar
777-E24V-70bar	777-E230V-70bar

12 V DC	400 V AC
772-E12-V20bar	772-E400-V20bar
774-E12-V20bar	774-E400-V20bar
775-E12-V20bar	775-E400-V20bar
777-E12-V20bar	777-E400-V20bar
772-E12-V70bar	772-E400-V70bar
774-E12-V70bar	774-E400-V70bar
775-E12-V70bar	775-E400-V70bar
777-E12-V70bar	777-E400-V70bar

115 V AC
772-E115-V20bar
774-E115-V20bar
775-E115-V20bar
777-E115-V20bar
772-E115-V70bar
774-E115-V70bar
775-E115-V70bar
777-E115-V70bar

IT

-Il motore degli avvolgitubo motorizzati elettrici 12/24 V DC (per i modelli, **vedi tabella**) può essere alimentato tramite batteria, accumulatore o collegamento alla rete elettrica tramite un opportuno trasformatore 230 V/12-24 V DC. Un pulsante di emergenza a fungo deve essere installato sui pulpiti di comando (SIL 1 EN 62061). Azionando il pulsante si arrestano i motori dell'avvolgitubo e si bloccano le eventuali integrazioni con altri componenti dell'impianto.
-Il motore degli avvolgitubo motorizzati elettrici 115 V AC - 230 V AC - 400 V AC (per i modelli, **vedi tabella**) va alimentato tramite collegamento alla rete elettrica con tensione 115 V+/-5%/70 Hz, 230 V+/-5%/50 Hz, 400 V+/-5%/50-60 Hz. Lo stesso motore può funzionare anche a 60 Hz, ma con differenze di prestazioni e grandezze elettriche.
-Si ricorda che sottoporre frequentemente i tubi a pieghe con raggi di curvatura troppo piccoli potrebbe, a lungo andare, pregiudicare l'integrità del tubo stesso, facilitandone la fessurazione.
-Durante il riavvolgimento del

GB

-The motor of 12/24 V DC electric motor-powered hose reels (s**ee table** for models) can be powered by battery, storage cell or connection to the mains through a suitable 230 V/12-24 V DC transformer. An on/off switch must be installed between the power supply and the hose reel. A mushroom-head emergency stop pushbutton must be installed on the control panels (SIL 1 EN 62061). Pressing the pushbutton will stop the hose reel motors and block any integrations with other components of the system.
-The motor of 115 V AC - 230 V AC - 400 V AC electric motor-powered hose reels (**see table** for models) must be powered by connection to the mains with voltage 115 V+/-5%/70 Hz, 230 V+/-5%/50 Hz, 400 V+/-5%/50-60 Hz. The same motor can also work at 60 Hz, but with differences in performance and electric quantities.
-Remember that frequent bending of the hose at very tight angles could eventually compromise the integrity of the hose, facilitating cracking.
-During hose winding, the hose must be guided as much as

NL

door middel van een batterij, een accu of aansluiting op het elektriciteitsnet met een geschikte transformator van 230 V/12-24 V DC). Er moet een paddestoelnoodknop op de bedieningspanelen geïnstalleerd worden (SIL – Safety Integrity Level 1 EN 62061). Door op de knop te drukken worden de motoren van de slanghaspel tot stilstand gebracht en worden eventuele andere onderdelen van de installatie waarin de slanghaspel geïntegreerd is geblokkeerd.
-De motor van de motor aangedreven elektrische slanghaspels van 115 V AC - 230 V AC - 400 V AC (voor de **modellen zie de tabel**) moet van stroom voorzien worden door middel van aansluiting op het elektriciteitsnet met spanning van 115 V+/-5%/70 Hz, 230 V+/-5%/50 Hz, 400 V+/-5%/50-60 Hz. Dezelfde motor kan ook op 60 Hz functioneren maar heeft dan verschillende prestaties en elektrische grootheden.
-Denk eraan dat als de slangen vaak in een te kleine hoek gebogen worden, zij op den duur beschadigd kunnen worden en dat zij hierdoor makkelijker kunnen barsten.
-Tijdens het weer oprollen van de slang moet u de slang zoveel mo-

DK

-Motoren i slangetromlerne med 12/24 V DC el-motor (vedrørende modellerne henvises **til tabellen**) kan forsynes fra batteri, akkumulator eller ved tilslutning til strømforsyningen ved hjælp af en passende 230 V/12-24 V DC transformator. Der skal monteres en paddehatteformet nødstopknap på kontrolpanelerne (SIL 1 EN 62061). Når der trykkes på knappen, standser slangetromlens motorer, og eventuelle andre tilsluttede komponenter i systemet afbrydes.
-Motoren i slangetromlerne med 115 V AC - 230 V AC - 400 V AC elmotor (vedrørende modellerne henvises **til tabellen**) forsynes ved tilslutning til strømforsyningen med en spænding på 115 V+/-5%/70 Hz, 230 V+/-5%/50 Hz, 400 V+/-5%/50-60 Hz. Motoren kan også fungere ved 60 Hz, men der vil i så fald være forskelle med hensyn til kapaciteten og de elektriske værdier.
-Vær opmærksom på, at hyppig bøjning af slangerne med tiden kan øve indflydelse på slangens tæthed og øge risikoen for sprækkedannelser.
-I forbindelse med den efterfølgende oprulning af slangen er

FR

d'un transformateur approprié 230 V/12-24 V DC. Un interrupteur on/off doit être inséré entre l'alimentation et l'enrouleur. Un poussoir d'urgence doit être installé sur les postes de commande (SIL 1 EN 62061). En actionnant le poussoir, les moteurs de l'enrouleur s'arrêtent et les éventuelles intégrations avec d'autres éléments de l'installation se bloquent.

- Le moteur des enrouleurs motorisés électriques 115 V AC - 230 V AC - 400 V AC (pour les modèles, **voir le tableau**) doit être alimenté au moyen du branchement au réseau électrique avec une tension de 115 V+/-5%/70 Hz, 230 V+/-5%/50 Hz, 400 V+/-5%/50-60 Hz. Le même moteur peut aussi fonctionner à 60 Hz, mais avec des différences de performances et de grandeurs électriques.
- Nous rappelons que soumettre fréquemment les tuyaux à des pliages avec des rayons de courbure trop petits pourrait, à la longue, compromettre l'intégrité du tuyau et faciliter la fissuration.
- Pendant le réenroulement du tuyau, il faut l'accompagner le plus possible avec la main (fig. 1a), afin de ne pas le soumettre à des chocs

DE

an das Stromnetz angeschlossen werden. Zwischen der Stromspeisung und dem Schlauchaufroller muss ein ON/OFF-Schalter installiert werden. An den Steuerständen (SIL 1 EN 62061) muss ein Not-Aus-Taster installiert werden. Bei Betätigen vom Not-Aus-Taster kommen die Motoren vom Schlauchaufroller zum Stillstand und eventuelle Verbindungen zu anderen Bauteilen der Anlage werden blockiert.

- Der 115 V AC - 230 V AC - 400 V AC Elektromotor vom Schlauchaufroller (für die Modelle: **siehe Tabelle**) wird über Anschluss an das Stromnetz mit einer Spannung von 115 V+/-5%/70 Hz, 230 V+/-5%/50 Hz, 400 V+/-5%/50-60 Hz gespeist. Der Motor funktioniert auch mit 60 Hz, allerdings mit Unterschieden in Leistung und Stromwerten.
- Bitte beachten! Wenn die Schläuche häufig sehr eng aufgerollt werden, können sich im Laufe der Zeit Risse bilden und die Schläuche beschädigt werden.
- Beim Aufrollen vom Schlauch muss so gut wie möglich mit der Hand nachgeholfen werden (Abb. 1a), damit der Schlauch nicht durch Stöße oder Abrieb

ES

- El motor de los enrollatubos motorizados eléctricos 12/24 V DC (por los modelos, **véase tabla**) puede ser alimentado mediante batería, acumulador o conexión con la red eléctrica mediante un oportuno transformador 230 V/12-24 V DC. Un pulsador de emergencia en forma de hongo tiene que ser instalado sobre los cuadros de mando (SIL 1 EN 62061). Accionando el pulsador, se detienen los motores del enrollatubo y se bloquean las eventuales integraciones con otros componentes de la instalación.
- El motor de los enrollatubos motorizados eléctricos 115 V AC - 230 V AC - 400 V AC (por los modelos, **véase tabla**) es alimentado mediante conexión con la red eléctrica con tensión 115 V+/-5%/70 Hz, 230 V+/-5%/50 Hz, 400 V+/-5%/50-60 Hz. El mismo motor puede funcionar también a 60 Hz, pero con diferencias de prestaciones y magnitudes eléctricas.
- Les recordamos que si se someten con frecuencia los tubos a dobleces con radios de curvatura demasiado pequeños, eso podría, con el paso del tiempo, perjudicar la integridad del tubo mismo, provocando su fisura-

PT

- O motor dos enroladores de tubos motorizados elétricos 12/24 V DC (para os modelos, **ver tabela**), pode ser alimentado através de baterias, carregadores ou colegamentos a rede elétrica através um adequado transformador 230 V/12-24 V DC. Um botão cogumelo de emergência deve ser instalado nos painéis de controle (SIL 1 EN 62061). Acionando o botão os motores do enrolador de tubo se param e bloqueiam as eventuais integrações com outros componentes do sistema.
- O motor dos enroladores de tubo motorizados elétricos 115 V AC - 230 V AC - 400 V AC (para os modelos, **ver tabela**), é alimentado através de colegamento à rede elétrica com tensão 115 V+/-5%/70 Hz, 230 V+/-5%/50 Hz, 400 V+/-5%/50-60 Hz. O mesmo motor pode funcionar também a 60 Hz, mas com diferenças no desempenho e quantidade das cargas elétricas.
- Lembramos que dobrar frequentemente os tubos com raios de curva muito pequenos poderia, com o tempo, prejudicar a integridade do tubo, facilitando rachaduras.

NO

- Motoren til slangeopprullere med elektrisk 12/24 V DC motor (for modellene, se tabell) kan brukes med batteri eller akkumulator, eller tilkobles strømnettet med en 230 V/12-24 V DC transformator. Det må monteres en soppformet nødstoppbryter på kontrollpanelene (SIL 1 NEK EN 62061). Når det trykkes på bryteren, stopper slangeopprullerens motorer og eventuelle andre tilkoblede deler i systemet avbrytes.
- Motoren til slangeopprullere med elektrisk 115 V AC - 230 V AC - 400 V AC motor (for modellene, **se tabell**) må tilkobles strømnettet med en spenning på 115 V+/-5%/70 Hz, 230 V+/-5%/50 Hz, 400 V+/-5%/50-60 Hz. Motoren kan også fungere med 60 Hz, men da med ulike ytelser og elektriske verdier.
- Husk på at dersom slangen bøyes for mye og for ofte vil den lettere ødelegges og revne.
- Når slangen skal rulles opp må du hjelpe til med hånden slik at ikke slangen slår mot ting eller skrapes opp (fig. 1a). På denne måten varer slangen lengre og du unngår skader på personer og gjenstander.

SE

- Motorn till de 12/24 V DC elektriskt motoriserade slangupprullarna (för modellerna, **se tabell**) kan drivas genom batteri, ackumulator eller anslutas till elnätet genom en lämplig transformator 230 V/12-24 V DC. En svampformad nödstoppsknapp ska installeras på manöverpanelen (SIL 1 EN 62061). När knappen aktiveras stannar slangupprullarens motorer och eventuella hopkopplingar med andra delar på anläggningen.
- Motorn till de 115 V AC - 230 V AC - 400 V AC elektriskt motoriserade slangupprullarna (för modellerna , **se tabell**) drivs genom anslutning till elnätet med spänning 115 V+/-5%/70 Hz, 230 V+/-5%/50 Hz, 400 V+/-5%/50-60 Hz. Samma motor kan även fungera vid 60 Hz, men med skillnader i prestanda och elektrisk storhet.
- Tänk på att slangarna kan spricka om de ofta veckas.
- Håll tag i slangen så mycket som möjligt när den rullas upp. Detta för att förhindra att slangen går sönder om den utsätts (fig. 1a) för slag eller skrapskador samt för att undvika person- eller materialskador.
- Innan slangupprullaren tas i bruk

FI

- Sähkökäyttöisten moottoroitujen letkunkelauslaitteiden 12/24 V DC moottorin virransyöttö (jotkin mallit **katso taulukkoa**) voi tapahtua akun tai akkumulaattorin avulla tai ne voidaan kytkeä sähköverkkoon tarkoitusta varten soveltuvaa muunninta 230 V/12-24 V DC käyttämällä. Sienimäinen hätäpainike on asennettava ohjaustaululle (SIL 1 EN 62061). Painikkeen painamisen yhteydessä letkunkelauslaitteen moottorit sekä toiminta muiden laitteen komponenttien kanssa pysähtyvät.
- Sähkökäyttöisten moottoroitujen letkunkelauslaitteiden 115 V AC - 230 V AC - 400 V AC moottorin virransyöttö (jotkin mallit, **katso taulukkoa**) tapahtuu kytkemällä laite sähköverkkoon, jonka jännitteen on oltava 115 V+/-5%/70 Hz, 230 V+/-5%/50 Hz, 400 V+/-5%/50-60 Hz. Kyseinen moottori voi toimia myös 60 Hz:llä, jolloin kuitenkin sen suorituskyky ja sähkösuuruus muuttuvat.
- Letkun jatkuva taivuttaminen tiukoille mutkille saattaa vaurioittaa sitä ajan kuluessa ja aiheuttaa rikkoutumisen.
- Tue letkua mahdollisimman pal-

RU

- Двигатель катушек с электроприводом 12/24 В постоянного тока (модели **см. таблицу**) можно запитывать от батареи, аккумулятора или электросети через надлежащий трансформатор 230 В/12-24 В постоянного тока. Грибовидная аварийная кнопка должна иметься на пультах управления (SIL 1 EN 62061). При нажатии на кнопку двигатели катушки останавливаются и блокируется взаимодействие с другими компонентами установки.
- Двигатель катушек с электроприводом 115 В пер.тока - 230 В пер.тока - 400 В пер.тока (модели **см. таблицу**) запитывается от электросети напряжением 115 В+/-5%/70 Гц, 230 В+/-5%/50 Гц, 400 В+/-5%/50-60 Гц. Этот двигатель может работать также при 60 Гц, но с другими эксплуатационными характеристиками и электромощностью.
- Не стоит забывать, что часто подвергать трубы изгибам с маленьким радиусом изгиба со временем может нанести ущерб целостности самой трубы, приведя к образованию трещин

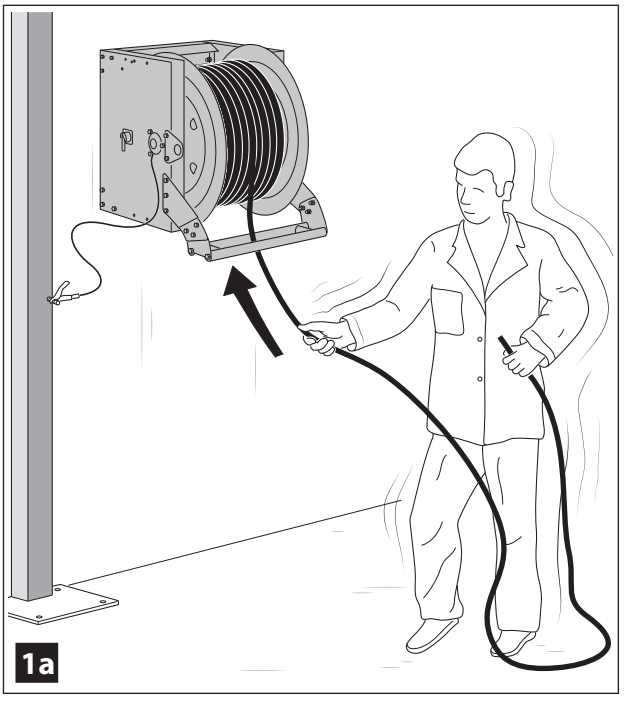

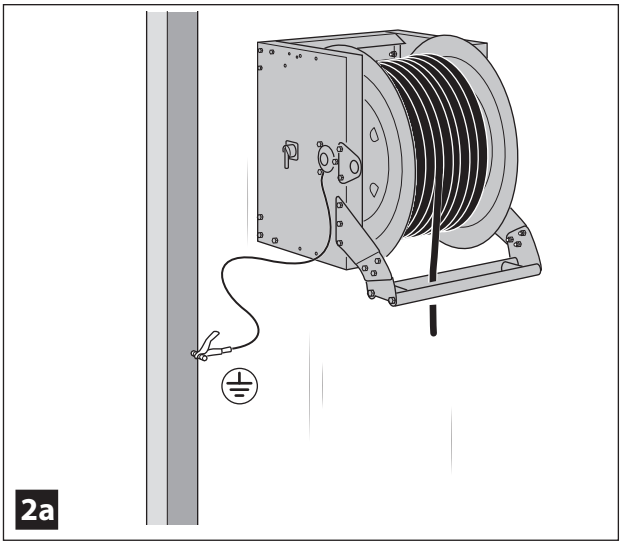

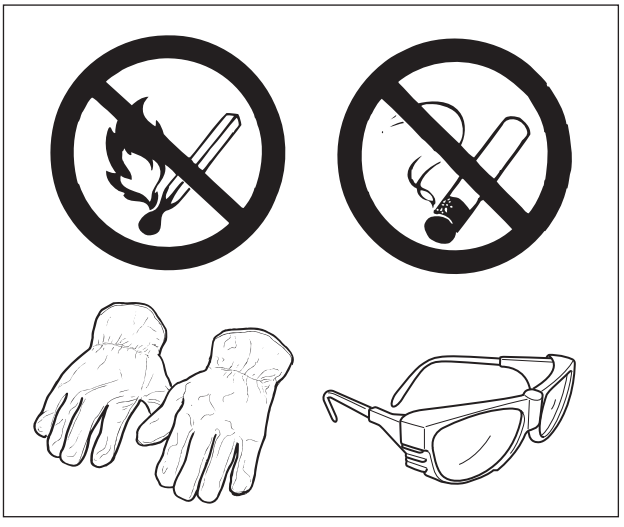

IT

tubo occorre accompagnare (fig. 1a) lo stesso il più possibile con la mano, al fine di non sottoporre il tubo ad urti od abrasioni che ne compromettano l'integrità ed evitare danni a persone o cose.

- Prima della messa in servizio dell'avvolgitubo effettuare il controllo della messa a terra (fig. 2a) mediante esame visivo del cavo e del morsetto ed eventuale misura della resistenza, in modo da garantire la protezione contro i rischi derivanti dall'accumulo di cariche elettrostatiche.
- È vietato l'uso di fiamme libere e lavorazioni a caldo in prossimità dell'avvolgitubo. Non esporre l'avvolgitubo e il tubo a fonti di calore e proteggerlo dagli urti meccanici prevedibili in relazione all'ambiente di installazione.
- L'impianto elettrico e le attrezzature elettriche installate nei pressi dell'avvolgitubo devono ottemperare alle altre disposizioni legislative vigenti nel Paese di appartenenza.

GB

possible with hands (fig. 1a), to prevent impacts or abrasions that would compromise its integrity, and to avoid damage to persons and things.

- Before using the hose reel control the earth system (fig. 2a) by visually checking the cable and terminal and possibly measuring the resistance, in order to guarantee protection against risks arising from the accumulation of electrostatic charges.
- Do not use naked flames or carry out hot work near the hose reel. Do not expose the hose reel and the hose to heat sources; protect it from mechanical impacts possible in relation to the place of installation.
- The electrical system and electrical equipment installed near the hose reel must comply with the current regulations in the country of use.

NL

gelijk met de hand (fig. 1a) begeleiden om de slang tegen stoten of schuren te beschermen waardoor hij beschadigd kan worden en om schade aan personen of voorwerpen te voorkomen.

- Alvorens de slanghaspel in gebruik te nemen moet gecontroleerd worden of de aarding deugdelijk is (fig. 2a) door de kabel en de klem visueel te controleren en door de weerstand eventueel op te meten om bescherming tegen de risico's vanwege de ophoping van elektrostatische ladingen te kunnen bieden.
- Het gebruik van open vuur en het uitvoeren van hete bewerkingsprocessen in de buurt van de slanghaspel is verboden. Stel de slanghaspel niet bloot aan warmtebronnen en bescherm de slanghaspel tegen mechanische stoten die al naargelang de plaats waar hij geïnstalleerd wordt te voorzien zijn.
- De elektrische installatie en de elektrische apparaten die in de buurt van de slanghaspel geïnstalleerd zijn moeten aan de wettelijke voorschriften die in het land waar de apparatuur opgesteld is voldoen.

DK

det nødvendigt så vidt muligt at føre den med hånden (fig. 1a). Herved beskyttes slangen mod slag og afskrabninger, som kan øve indflydelse på dens tæthed og endvidere forebygges risikoen for kvæstelser og materielle skader.

- Kontrollér jordforbindelsen, inden slangetromlen tages i brug (fig. 2a). Dette sker ved at udføre en synlig kontrol af kablet og klemmen og eventuelt måle modstanden. Herved er det muligt at sikre beskyttelse mod risiciene som følge af akkumulation af elektrostatiske ladninger.
- Det er forbudt at benytte åben ild og udføre forarbejdninger ved høje temperaturer i nærheden af slangetromlen. Udsæt ikke slangetromlen og slangen for varmekilder, og beskyt slangen mod de mekaniske stød, der kan forventes i installationsområdet.
- Det elektriske system og de elektriske apparater, som er installeret i nærheden af slangetromlen, skal overholde de øvrige bestemmelser i den nationale lovgivning.

FR

ou des abrasions qui en compromettraient l'intégrité et afin d'éviter des dommages aux personnes et aux choses.

- Avant la mise en service de l'enrouleur de tuyau il faut effectuer un contrôle de la mise à la terre (fig. 2a) par un examen visuel du câble et de la borne et éventuellement mesurer la résistance, de façon à garantir la protection contre les risques dérivants d'une accumulation de charges électrostatiques.
- Il est interdit d'utiliser des flammes libres et d'effectuer des travaux à chaud à proximité de l'enrouleur de tuyau. Ne pas exposer l'enrouleur de tuyau et le tuyau à des sources de chaleur et le protéger contre les chocs mécaniques que l'on peut prévoir selon le milieu d'installation.
- L'installation électrique et les équipements électriques installés à proximité de l'enrouleur de tuyau doivent être conformes aux autres dispositions législatives en vigueur dans le pays d'installation.

DE

beschädigt wird und Sach- und Personenschäden vermieden werden.

- Vor Inbetriebnahme vom Schlauchaufroller muss die Erdung (Abb. 2a) kontrolliert werden. Dazu eine Sichtkontrolle vom Kabel und der Klemme durchführen und eventuell den Widerstand messen. Eine korrekte Erdung ist erforderlich, um vor Gefahren durch das Ansammeln von elektrostatischen Ladungen zu schützen.
- Offenes Feuer und Arbeiten mit heißen Teilen und Materialien in der Nähe vom Schlauchaufroller sind verboten! Den Schlauchaufroller und den Schlauch von Wärmequellen fernhalten und vor mechanischen Stößen schützen, denen er am Installationsort ausgesetzt sein könnte.
- Die elektrische Anlage und die elektrische Ausrüstung, die in der Nähe vom Schlauchaufroller installiert sind, müssen den Anforderungen aller am Gerätestandort geltenden gesetzlichen Vorschriften entsprechen.

ES

ción.

- Durante el rebobinado del tubo hay que acompañarlo con la mano lo más posible (fig. 1a), para no someter el tubo a choques o abrasiones que podrían perjudicar su integridad y para evitar daños a personas o a cosas.
- Antes de la puesta en servicio del enrollatubo, hay que efectuar el control de la toma de tierra (fig. 2a) mediante examen visual del cable y del borne y eventual medición de la resistencia, para garantizar la protección contra los riesgos derivantes de la acumulación de cargas electrostáticas.
- Está prohibido el uso de llamas libres y elaboraciones en caliente cerca del enrollatubo. No exponer el enrollatubo y el tubo mismo a fuentes de calor y protegerlo da los choques mecánicos previsibles en relación con el ambiente en que está instalado.
- El equipo eléctrico y las instalaciones eléctricas colocadas cerca del enrollatubo tienen que cumplir las otras disposiciones de ley vigentes en el país al que pertenecen.

PT

- Durante o enrolamento do tubo é necessário acompanhá-lo o mais possível com a mão (fig. 1a), a fim de não submetê-lo a impactos ou abrasões que possam comprometer a sua integridade e evitar danos à pessoas ou objetos.
- Antes começar a utilizar o enrolador de tubo, efetuar um controle da ligação à terra (fig. 2a) mediante exame visivo do cabo e do borne e eventual medida da resistência, a fim de garantir proteção contra riscos derivados pelo acúmulo de cargas eletrostáticas.
- É proibido o emprego de chamas livres e operações a quente perto do enrolador de tubo. Não expor o enrolador de tubo ou o tubo mesmo a fontes de calor e protegê-lo contra os impactos mecânicos previsíveis em relação ao local de instalação.
- A instalação elétrica e os equipamentos elétricos instalados perto do enrolador de tubo devem obedecer às outras disposições legislativas em vigor no país em questão.

NO

- Før du bruker slangeopprulleren må du kontrollere jordingen (fig. 2a). Kontroller jordingskabelen og klemmen visuelt og mål eventuelt motstanden, slik at det er mulig å garantere beskyttelse mot risikoer som følge av elektrostatiske ladinger.
- Det er forbudt å bruke åpne flammer eller utføre varmbearbeiding i nærheten av slangeopprulleren.
- Ikke sett slangeopprulleren og slangen i nærheten av varmekilder, og beskytt slangeopprulleren mot mulige mekaniske støt på installasjonsstedet.
- Det elektriske systemet og det elektriske utstyret som er installert i nærheten av slangeopprulleren må oppfylle kravene i landets gjeldende lover.

SE

ska jordanslutningen kontrolleras (fig. 2a) genom en okulär besiktning av kabeln och klämman och en eventuell mätning av motståndet utföras, för att garantera att skyddet mot risker som orsakas av lagringen av elektrostatiska laddningar fungerar.

- Det är förbjudet att använda öppen eld eller utföra varma bearbetningar närheten av slanguppullaren. Utsätt inte slanguppullaren och slangen för värmekällor och skydda den från de mekaniska stötar som kan förekomma i installationsområdet.
- Elsystemet och de elektriska utrustningar som installeras i närheten av slanguppullaren måste överensstamma med gällande lagföreskrifter i användarlandet.

FI

jon kädelläsi kelatessasi sitä sisään (fig. 1a), ettei se iskeydy tai hankaannu mitään vasten ja vaurioidu, ja välttääksesi ihmisten tai esineiden vahingoittumisen.

- Tarkista maadoitus (fig. 2a) ennen letkunkelauslaitteen käyttöönottoa. Tarkista kaapeli ja liitäntänapa silmämääräisesti ja mittaa vastusarvo tarvittaessa, jotta voit välttää sähköstaattisten varausten kerääntymisestä aiheutuneet vaarat.
- Älä käytä avotulia tai suorita kuumatyöstöjä letkunkelauslaitteen läheisyydessä. Varmista, etteivät letkunkelauslaite tai itse letku joudu alttiiksi lämmönlähteille ja suojaa letku asennustilassa siihen mahdollisesti kohdistuvilta mekaanisilta iskuilta.
- Varmista, että sähkölaitteisto ja letkunkelauslaitteen läheisyyteen asennetut sähkölaitteet vastaavat laitteen käyttömaassa voimassa olevien lakien vaatimuksia.

RU

- При намотке шланга необходимо старательно придерживать (рис. 1а) его рукой, чтобы он не подвергался ударам или трению во избежание повреждения самого шланга и причинения травм и ущерба имуществу.
- Перед вводом в эксплуатацию раздаточной катушки провести контроль заземления (рис. 2а), осматривая кабель и клемму и при необходимости измеряя сопротивление, с целью гарантировать защиту от рисков в связи с накоплением электростатического заряда.
- Запрещается пользоваться открытым пламенем и проводить термоработы вблизи катушки. Не подвергать катушку и шланг воздействию источников тепла и защищать от механических ударов, которые вероятны на месте установки.
- Электрическая система и электрическое оборудование, установленные вблизи раздаточной катушки, должны отвечать требованиям положений законов, действующих в стране эксплуатации.

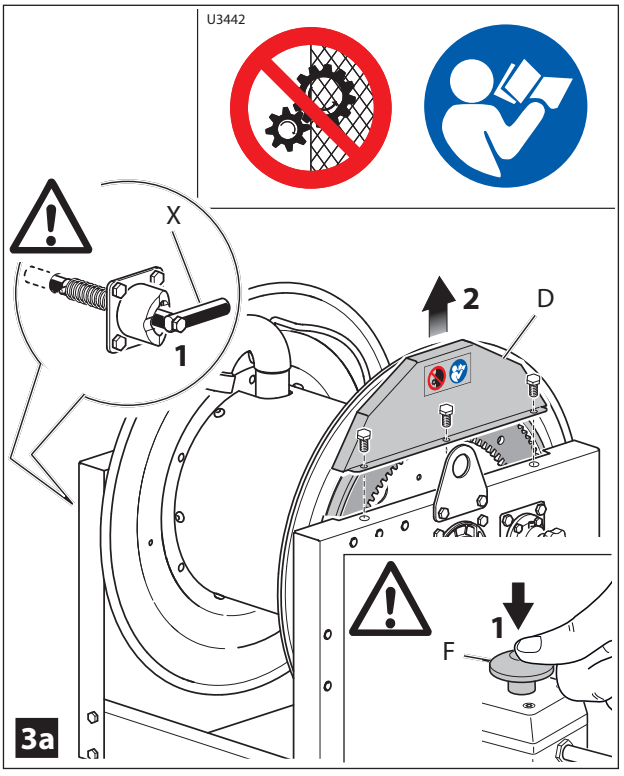

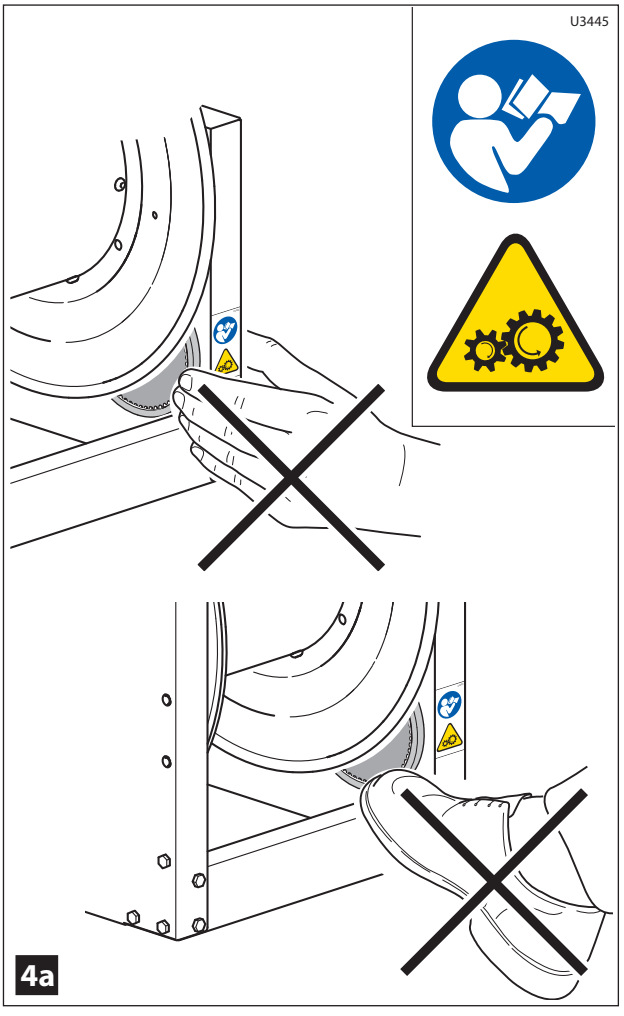

IT

RISCHI RESIDUI

1) L'avvolgitubo è dotato di un carter di protezione [D] che impedisce l'accesso con le mani agli organi in movimento (catena e cremagliera dentata).

Il carter di protezione **[D]** (fig. 3a) non deve **mai essere rimosso quando l'avvolgitubo è in funzione.**

Nel caso sia necessario rimuovere il carter, ad esempio per ispezionare l'avvolgitubo o sostituire la catena, assicurarsi di:

Interrompere l'alimentazione elettrica dei motori azionando il pulsante [F] e inserire il blocco tamburo [X].

Non avvicinare mani/piedi alle staffe laterali di supporto dell'avvolgitubo (fig. 4a): la presenza di organi in movimento (catena) rappresenta un potenziale pericolo.

Nel caso sia necessario visionare o ispezionare la catena assicurarsi di:

Interrompere l'alimentazione elettrica dei motori azionando il pulsante [F] e inserire il blocco tamburo [X].

NL

RESTRISICO'S

1) De slanghaspel is voorzien van een beschermkap [D] waardoor de toegang met de handen tot de bewegende onderdelen (ketting en tandstang) verhinderd wordt.

De beschermkap **[D]** (fig. 3a) mag **nooit verwijderd worden als de slanghaspel in werking is.**

Als het nodig is om de beschermkap te verwijderen, bijvoorbeeld om de slanghaspel te inspecteren of de ketting te vervangen, moet u eraan denken dat u.

de elektrische voeding van de motoren uitschakelt door op knop [F] te drukken en de trommelblokkering [X] inschakelt.

Kom nooit met uw handen/voeten in de buurt van de steunbeugels aan de zijkant van de slanghaspel (fig. 4a): de aanwezigheid van bewegende onderdelen (ketting) vormt een potentieel gevaar.

Indien de ketting bekeken of geinspecteerd moet worden moet u eraan denken dat u

de elektrische voeding van de motoren uitschakelt door op knop [F] te drukken en de trommelblokkering [X] inschakelt.

GB

RESIDUAL RISKS

1) The hose reel is equipped with a protection casing [D] that prevents hands from reaching the moving parts (chain and toothed rack).

The protection casing **[D]** (fig. 3a) **must never be removed when the hose reel is operating.**

If the casing has to be removed, for example, to inspect the hose reel or replace the chain, make sure to

Disconnect the power to the motors by pressing the button [F] and apply the drum lock [X].

Keep hands/feet away from the side support brackets of the hose reel (fig. 4a): the presence of moving parts (chain) represents a potential danger.

If the chain has to be inspected, make sure to

disconnect the power to the motors by pressing the button the [F] and apply the drum lock [X].

2) All the hose reel models are supplied without control system:

The installer must provide

DK

RESTERENDE RISICI

1) Slangetromlen er udstyret med en beskyttelsesafskærmning [D], som hindrer hænderne i at nå de bevægelige dele (kæde og tandstang).

Beskyttelsesafskærmningen **[D]** (fig. 3a) **må aldrig fjernes, når slangetromlen er i gang.**

Afbryd strømforsyningen til motorerne ved at trykke på knappen [F], og aktivér tromlelåsen [X], hvis det er nødvendigt at fjerne afskærmningen (eksempelvis i forbindelse med kontrol af slangetromlen eller udskiftning af kæden).

Sørg for, at hænder/fødder ikke kommer i nærheden af sidekonsollerne til støtte af slangetromlen (fig. 4a): De bevægelige dele (kæde) udgør en potentiel risiko.

Sørg for at afbryde strømforsyningen til motorerne ved at trykke på knappen [F], og aktivér tromlelåsen [X], hvis det er nødvendigt at kontrollere kæden.

FR

RISQUES RESIDUELS

1) L'enrouleur est équipé d'un carter de protection [D] qui empêche l'accès avec les mains aux organes en mouvement (chaîne et crémaillère dentée).

⚠ Le carter de protection **[D]** (fig. 3a) **ne doit jamais être enlevé quand l'enrouleur est en marche.**

En cas de besoin d'enlever le carter, par exemple pour contrôler l'enrouleur ou pour remplacer la chaîne, il faut s'assurer

⚠ **d'interrompre l'alimentation électrique des moteurs en actionnant le bouton [F] et insérer le bloque-tambour [X].**

⚠ **Ne pas approcher les mains/pieds aux étriers latéraux de support de l'enrouleur** (fig. 4a): la présence d'organes en mouvement (chaîne) représente un possible danger.

En cas de besoin de visionner ou contrôler la chaîne il faut s'assurer

⚠ **d'interrompre l'alimentation électrique des moteurs en actionnant le bouton [F] et insérer le bloque-tambour [X].**

DE

RESTRISIKEN

1) Der Schlauchaufroller ist mit einem Gehäuse [D] ausgestattet, die verhindert, dass die laufenden Geräteteile (Kette und Zahnstange) mit den Händen erreichbar sind.

⚠ Das Gehäuse **[D]** (Abb. 3a) **darf auf keinen Fall bei eingeschaltetem Schlauchaufroller entfernt werden.**

Sollte die Notwendigkeit bestehen, das Gehäuse abzunehmen, z.B. um den Schlauchaufroller zu kontrollieren oder die Kette auszuwechseln,

⚠ **muss der Strom an den Motoren durch Drücken der Taste [F] abgeschaltet und die Trommelsperre [X] eingesetzt werden.**

⚠ **Auf keinen Fall mit den Händen/Füßen in die Nähe der seitlichen Bügel vom Schlauchaufroller kommen** (Abb. 4a), da die laufenden Geräteteile (Kette) eine potentielle Gefahr darstellen.

Sollte die Notwendigkeit bestehen, die Kette zu kontrollieren oder zu prüfen,

⚠ **muss der Strom an den Motoren durch Drücken der Taste [F] abgeschaltet und die Trommelsperre [X] eingesetzt werden.**

ES

RIESGOS RESIDUALES

1) El enrollatubo está dotado de un carter de protección [D] que impide el acceso con las manos a los órganos en movimiento (cadena y cremallera dentada).

⚠ El carter de protección **[D]** (fig. 3a) **no tiene que ser sacado nunca cuando el enrollatubo está funcionando.**

En el caso que sea necesario sacar el carter, por ejemplo para inspeccionar el enrollatubo o sustituir la cadena, hay que comprobar que se ha.

⚠ **interrumpido la alimentación eléctrica de los motores accionando el pulsador [F] y hay que insertar el bloqueo tambor [X].**

⚠ **No acercar manos/pies a las abrazaderas laterales de soporte del enrollatubo** (fig. 4a): la presencia de órganos en movimiento (cadena) representa un potencial peligro.

En el caso que sea necesario examinar o inspeccionar la cadena, hay que comprobar que se ha

⚠ **interrumpido la alimentación eléctrica de los motores accionando el pulsador [F] y hay que insertar el bloqueo tambor [X].**

PT

RISCOS RESIDUAIS

1) O enrolador de tubo possui um carter de proteção [D] que impede o acesso com as mãos e com os corpos em movimento (corrente e cremalheira dentada).

⚠ O carter de proteção **[D]** (fig. 3a) **não deve nunca ser retirado quando o enrolador de tubo estiver funcionando.**

Em caso que, seja necessário remover o cárter, por exemplo para inspecionar o enrolador de tubo ou substituir a corrente, assegurar-se de.

⚠ **interromper a alimentação elétrica dos motores acionando o botão [F] e colocar o bloqueio do tambor [X].**

⚠ **Não aproximar mãos/pés nos apoios laterais de suporte do enrolador de tubo** (fig. 4a): a presença de corpos em movimentos (corrente) representa um potencial perigoso.

Em caso que seja necessário visualizar a corrente, assegurar-se de

⚠ **interromper a alimentação elétrica dos motores acionando o botão [F] e colocar o bloqueio do tambor [X].**

NO

RESTERENDE RISIKOER

1) Slangeopprulleren er utstyrt med en beskyttelsesskjerm [D] som hindrer at hendene kan nå delene i bevegelse (kjede og tannstang).

⚠ Beskyttelsesskjermen **[D]** (fig. 3a) må **aldri fjernes mens slangeopprulleren er i bruk.**

Hvis det er nødvendig å fjerne beskyttelsesskjermen, f.eks. for kontroll av slangeopprulleren eller ved utskifting av kjeden, må

⚠ **strømmen til motorene kobles ut ved å trykke på knappen "FR", og trommelbremsen [X] må settes på.**

⚠ **Ikke hold hender/føtter i nærheten av sidekonsollene** for støtte av slangeopprulleren (fig. 4a): Delene i bevegelse (kjede) utgjør en potensiell fare.

Hvis det er nødvendig å kontrollere kjeden, må

⚠ **strømmen til motorene kobles ut ved å trykke på knappen [F], og trommelbremsen [X] må settes på.**

SE

KVARVARANDE RISKER

1) Slangupprullaren är utrustad med en skyddshuv [D] som hindrar att händerna kommer i kontakt med delar i rörelse (kedja och tandad kuggstång).

⚠ Skyddshuven **[D]** (fig. 3a) får **aldrig tas bort när slangupprullaren är i funktion.**

Om det skulle vara nödvändigt att ta bort huven, för att till exempel inspektera slangupprullaren eller byta ut kedjan, försäkra dig om att.

⚠ **frånkoppla eltillförseln till motorerna genom att aktivera knapp [F] och föra in trumblockeringen [X].**

⚠ **Närma dig aldrig med händer/fötter till sidobyglarna** som stöder slangupprullaren (fig. 4a): förekomsten av delar i rörelse (kedja) utgör en potentiell fara.

Om man skulle behöva se till eller inspektera kedjan försäkra dig om att avbryta eltillförseln till motorerna genom

⚠ **att aktivera knapp [F] och föra in trumblockeringen [X].**

FI

MUUT VAARAT

1) Letkunkelauslaite on varustettu suojakannella [D], joka estää käsien pääsyn liikkuviin osiin (ketju ja hammastanko).

⚠ Suojakantta **[D]** (kuva 3a) ei saa **koskaan poistaa letkunkelauslaitteen toiminnan aikana.**

Mikäli suojakansi joudutaan jostain syystä poistamaan esimerkiksi letkunkelauslaitteen tarkistuksen tai ketjun vaihdon yhteydessä, varmista että

⚠ **moottorien sähkövirta katkaistaan painikkeella [F] ja rummun lukitussalpa [X] on asetettu päälle.**

⚠ **Älä vie koskaan käsiäsi/jalkojasi letkunkelauslaitteen sivutukien** lähelle (kuva 4a): liikkuvat osat (ketju) voivat aiheuttaa vaaratilanteita ja onnettomuuksia.

Mikäli joudut tarkastamaan ketjun kunnon varmista, että

⚠ **moottorien sähkövirta on katkaistu painikkeella [F] ja rummun lukitussalpa [X] on asetettu päälle.**

RU

ОСТАТОЧНЫЕ РИСКИ

1) Раздаточная катушка оснащена защитным кожухом [D], который препятствует контакту рук с движущимися органами (цепь и зубчатая рейка).

⚠ Защитный кожух **[D]** (рис. 3a) запрещается **снимать, когда катушка работает.**

Если кожух требуется снять, например, для осмотра катушки или замены цепи, выполнить следующее:

⚠ **Прервать электропитание двигателей нажатием кнопки [F] и вставить стопор барабана [X].**

⚠ **Никогда не приближать руки и ноги к боковым скобам** опоры катушки (рис. 4a): наличие движущихся органов (цепь) представляет потенциальную опасность.

Если необходимо осмотреть цепь, выполнить следующее:

⚠ **Прервать электропитание двигателей нажатием кнопки [F] и вставить стопор барабана [X].**

IT

2) Tutti i modelli di avvolgitubo sono forniti senza sistema di comando:

⚠ L'installatore dovrà prevedere **pulsanti di emergenza a fungo** installati sui pulpiti di comando (SIL 1 EN 62061); l'azionamento di uno dei pulsanti attuerà i seguenti comandi:

- Arresto dei motori della macchina.
- Eventuale integrazione con altri componenti dell'impianto.

⚠ Per evitare un avviamento incidentale del motore, installare i comandi dell'avvolgitubo ad "azione mantenuta" (SIL 1 EN 62061) in una posizione da cui l'avvolgitubo sia visibile.

- L'installazione della macchina dovrà prevedere dei circuiti di comando in conformità alle norme applicabili (EN 60204-1 per equipaggiamenti elettrici, EN983 per circuiti pneumatici).
- L'installazione elettrica dovrà essere accompagnata da dichiarazione di incorporazione ai sensi della direttiva 2006/42/CE dichiarando la conformità almeno ai seguenti RES 1.1.2, 1.1.3, 1.1.5, 1.2.1, 1.2.2, 1.2.3, 1.2.4, 1.2.6, 1.3.1, 1.3.2, 1.3.4, 1.3.7, 1.3.8, 1.4.2.1, 1.5.3, 1.5.5, 1.5.6, 1.5.8, 1.5.11, 1.6.1, 1.6.3, 1.7.
- L'installatore della macchina dovrà fornire le necessarie istruzioni per l'uso e la manutenzione del sistema di azionamento.

GB

for emergency **mushroom-head pushbuttons** to be installed on the control panels (SIL 1 EN 62061); pressing one of the pushbuttons will implement the following commands:

- Stop the machine motors.
- Possible integration with other components of the system.

⚠ To prevent accidental starting of the motor, install the hose reel controls with "non-release hold" (SIL 1 EN 62061) in a position where the hose reel is visible.

- The installation of the machine must provide for the control circuits in conformity with the applicable standards (EN 60204-1 for electrical equipment, EN983 for pneumatic circuits).
- The electrical installation must be accompanied by a declaration of incorporation in accordance with Directive 2006/42/EC declaring conformity with at least the following Safety Requirements 1.1.2, 1.1.3, 1.1.5, 1.2.1, 1.2.2, 1.2.3, 1.2.4, 1.2.6, 1.3.1, 1.3.2, 1.3.4, 1.3.7, 1.3.8, 1.4.2.1, 1.5.3, 1.5.5, 1.5.6, 1.5.8, 1.5.11, 1.6.1, 1.6.3, 1.7.
- The installer of the machine must provide the necessary instructions for use and maintenance of the control system.

FR

2) Tous les modèles d'enrouleur sont fournis sans système de commande:

⚠ L'installateur devra prévoir des **poussoirs d'urgence** installés sur les postes de commande (SIL 1 EN 62061); l'actionnement d'un des poussoirs provoquera les commandes suivantes:

- Arrêt des moteurs de la machine.
- L'éventuelle intégration avec d'autres éléments de l'installation.

⚠ Pour éviter une mise en marche accidentelle du moteur, installer les commandes de l'enrouleur à "action maintenue" (SIL 1 EN 62061) en une position depuis laquelle l'enrouleur soit visible.

- L'installation de la machine devra prévoir des circuits de commande conformes aux normes applicables (EN 60204-1 pour les équipements électriques, EN983 pour circuits pneumatiques).
- L'installation électrique devra être accompagnée d'une déclaration d'incorporation aux termes de la directive 2006/42/CE en déclarant la conformité au moins aux suivantes RES 1.1.2, 1.1.3, 1.1.5, 1.2.1, 1.2.2, 1.2.3, 1.2.4, 1.2.6, 1.3.1, 1.3.2, 1.3.4, 1.3.7, 1.3.8, 1.4.2.1, 1.5.3, 1.5.5, 1.5.6, 1.5.8, 1.5.11, 1.6.1, 1.6.3, 1.7.
- L'installateur de la machine devra fournir les instructions nécessaires pour l'utilisation et l'entretien du système d'actionnement.

NL

2) Alle modellen slanghaspels worden geleverd zonder bedieningssysteem:

⚠ De installateur moet ervoor zorgen dat er **paddestoelnoodknoppen** op de bedieningspanelen geïnstalleerd worden (SIL – Safety Integrity Level 1 EN 62061); door op één van deze knoppen te drukken worden de volgende bedieningen uitgevoerd:

- De motoren van het apparaat worden tot stilstand gebracht.
- Eventuele andere onderdelen van de installatie waarin het apparaat geïntegreerd is worden geblokkeerd.

⚠ Om per ongeluk starten van de motor te voorkomen moeten de bedieningen van de slanghaspel met "houdfunctie" (SIL - Safety Integrity Level 1 EN 62061) geïnstalleerd worden op een plaats van waar de slanghaspel te zien is.

- De installatie van de machine moet besturingskringen omvatten die in overeenstemming zijn met de toepasselijke normen (EN 60204-1 voor elektrische uitrusting, EN 983 voor pneumatische systemen).
- De elektrische installatie moet vergezeld worden van een inbouwverklaring op grond van de Richtlijn 2006/42/EG waarin wordt verklaard dat deze in overeenstemming is met de volgende Essentiële Veiligheidseisen 1.1.2, 1.1.3, 1.1.5, 1.2.1, 1.2.2, 1.2.3, 1.2.4, 1.2.6, 1.3.1, 1.3.2, 1.3.4, 1.3.7, 1.3.8, 1.4.2.1, 1.5.3, 1.5.5, 1.5.6, 1.5.8, 1.5.11, 1.6.1, 1.6.3, 1.7.
- De installateur van de machine moet de nodige gebruiks- en onderhoudsvoorschriften

DK

2) Alle slangetromler leveres uden styresystem:

⚠ Installatøren skal montere **paddehatteformede nødstopknapper** på kontrolpanelerne (SIL 1 EN 62061). Ved tryk på en af knapperne sker der følgende:

- Standsning af maskinens motorer.
- Afbrydelse af eventuelle andre tilsluttede komponenter i systemet.

⚠ For at undgå utilsigtet start af motoren skal slangetromlen udstyres med dødmandsbetjeningsudstyr (SIL 1 EN 62061) et sted, hvorfra slangetromlen er synlig.

- Installationen af maskinen skal omfatte styrekredsløb, der opfylder kravene i de gældende standarder (EN 60204-1 vedrørende elektrisk udstyr, EN 983 vedrørende pneumatiske systemer).
- Den elektriske installation skal ledsages af en inkorporeringserklæring i henhold til direktiv 2006/42/EF, som attesterer opfyldelsen af min. følgende grundlæggende sikkerhedskrav 1.1.2, 1.1.3, 1.1.5, 1.2.1, 1.2.2, 1.2.3, 1.2.4, 1.2.6, 1.3.1, 1.3.2, 1.3.4, 1.3.7, 1.3.8, 1.4.2.1, 1.5.3, 1.5.5, 1.5.6, 1.5.8, 1.5.11, 1.6.1, 1.6.3 og 1.7.
- Maskinens installatør skal give de nødvendige oplysninger vedrørende brug og vedligeholdelse af styresystemet.

NO

2) Alle slangeopprullermodellene leveres uten styresystem:

⚠ Installatøren må installere **soppformede nødstoppbrytere** på kontrollpanelene (SIL 1 NEK EN 62061). Når det trykkes på en av disse, skjer følgende:

- Maskinens motorer stopper.
- Eventuelle andre tilkoblede deler i systemet avbrytes.

⚠ For å unngå en utilsiktet start av motoren må det installeres dødmannskontroller (SIL 1 NEK EN 62061) i en posisjon hvor slangeopprulleren er synlig.

- Installasjonen av maskinen må omfatte styrekretser i samsvar med gjeldende standarder (NEK IEC 60204-1 for elektrisk utstyr og EN 983 for trykkluftsystemer).
- Den elektriske installasjonen må følges av en erklæring om innebygging i henhold til direktiv 2006/42/EF som attesterer min. samsvar med følgende grunnleggende sikkerhetskrav 1.1.2, 1.1.3, 1.1.5, 1.2.1, 1.2.2, 1.2.3, 1.2.4, 1.2.6, 1.3.1, 1.3.2, 1.3.4, 1.3.7, 1.3.8, 1.4.2.1, 1.5.3, 1.5.5, 1.5.6, 1.5.8, 1.5.11, 1.6.1, 1.6.3, og 1.7.
- Maskininstallatøren må gi de nødvendige instruksjonene for bruk og vedlikehold av styresystemet.

DE

2) Alle Modelle vom Schlauchaufroller werden ohne Steuerung geliefert:

⚠ Der Installateur ist dafür verantwortlich, **dass an den Steuerständen** (SIL 1 EN 62061) Not-Aus-Taster installiert werden.

Das Betätigen von einem der Not-Aus-Taster hat folgende Auswirkungen:

- Stillstand der Motoren vom Gerät.
- Blockierung eventueller Verbindungen zu anderen Bauteilen der Anlage.

⚠ Um ein versehentliches Einschalten vom Motor zu verhindern, müssen Steuerungen vom Typ "Zustimmtaster" (SIL 1 EN 62061) in einer Position installiert werden, von der aus der Schlauchaufroller sichtbar ist.

- Bei der Installation vom Gerät müssen die Steuerschaltkreise nach Vorgabe der maßgeblichen Normen ausgeführt werden (EN 60204-1 Elektrische Ausrüstung von Maschinen, EN 983 Sicherheitstechnische Anforderungen an fluidtechnische Anlagen).
- Der Stromanschluss macht eine Einbauerklärung nach Vorgabe der Richtlinie 2006/42/EG erforderlich, in der mindestens die Konformität mit folgenden Abschnitten des Anhangs der Richtlinie erklärt werden muss: 1.1.2, 1.1.3, 1.1.5, 1.2.1, 1.2.2, 1.2.3, 1.2.4, 1.2.6, 1.3.1, 1.3.2, 1.3.4, 1.3.7, 1.3.8, 1.4.2.1, 1.5.3, 1.5.5, 1.5.6, 1.5.8, 1.5.11, 1.6.1, 1.6.3, 1.7.
- Der Installateur des Geräts muss die für den Gebrauch und die Wartung der Steuerung erforderlichen Anweisungen liefern.

ES

2) Todos los modelos de enrollatubo se entregan sin sistema de comando:

⚠ El instalador tendrá que prever **pulsadores de emergencia en forma de hongo** instalados sobre los cuadros de mando (SIL 1 EN 62061); el accionamiento de uno de los pulsadores accionará los siguientes mandos:

- Detención de los motores de la máquina.
- Eventual integración con otros componentes de la instalación.

⚠ Para evitar una puesta en marcha accidental del motor, instalar los mandos del enrollatubo de "acción mantenida" (SIL 1 EN 62061) en una posición desde la cual resulte visible el enrollatubo.

- La instalación de la máquina tendrá que prever unos circuitos de comando en conformidad con las normas aplicables (EN 60204-1 para equipamientos eléctricos, EN983 para circuitos neumáticos).
- La instalación eléctrica tendrá que ir acompañada por declaración de incorporación con arreglo a la directiva 2006/42/CE declarando la conformidad al menos a los siguientes RES 1.1.2, 1.1.3, 1.1.5, 1.2.1, 1.2.2, 1.2.3, 1.2.4, 1.2.6, 1.3.1, 1.3.2, 1.3.4, 1.3.7, 1.3.8, 1.4.2.1, 1.5.3, 1.5.5, 1.5.6, 1.5.8, 1.5.11, 1.6.1, 1.6.3, 1.7.
- El instalador de la máquina tendrá que proporcionar las necesarias instrucciones para el uso y el mantenimiento del sistema de accionamiento.

PT

2) Tudos os modelos dos enroladores de tubo são fornecidos sem sistema de comando:

⚠ O instalador deve fornecer **botões cogumelos de emergência** instalados nos painéis de comando (SIL 1 EN 62061); acionando um dos botões aplicará os seguintes comandos:

- Desligamento da máquina.
- Eventual integração com outros componentes do sistema.

⚠ Para evitar um início acidental do motor, instalar os comandos do enrolador de tubo a mão "handheld" (SIL 1 EN 62061) em uma posição na qual o enrolador de tubo seja visível.

- A instalação da máquina deverá ser feita com circuitos de comando de acordo com as normas aplicáveis (EN 60204-1 para equipamentos elétricos, EN983 para circuitos pneumáticos).
- A instalação elétrica deverá ser acompanhada por uma declaração de incorporação de acordo com a diretiva de 2006/42/CE declarando a conformidade de pelo menos as seguintes RES 1.1.2, 1.1.3, 1.1.5, 1.2.1, 1.2.2, 1.2.3, 1.2.4, 1.2.6, 1.3.1, 1.3.2, 1.3.4, 1.3.7, 1.3.8, 1.4.2.1, 1.5.3, 1.5.5, 1.5.6, 1.5.8, 1.5.11, 1.6.1, 1.6.3, 1.7.
- O instalador da máquina deverá fornecer as necessárias instruções para o uso e manutenção do sistema de funcionamento.

SE

2) Alla modeller av slangupprullare levereras utan manöversystem:

⚠ Installatören ska se till att **svampformade nödstoppsknappar** installeras på manöverpanelerna (SIL 1 EN 62061); när någon av knapparna trycks ned aktiveras följande kommandon:

- Maskinens motorer stannar.
- Eventuella hopkopplingar med andra delar på anläggningen stannar.

⚠ För att undvika en ofrivillig start av motorn ska ett kommando med "dödmansgrepp" (SIL 1 EN 62061) av slangupprullaren installeras på en plats som är synlig från slangupprullaren.

- Installationen av maskinen ska vara försedd med kommandosystem som överensstämmer med tillämpade standarder (EN 60204-1 för elektrisk utrustning, EN983 för tryckluftskretsar).
- Den elektriska installationen ska åtföljas av en förklaring av delvis fullbordad maskin i enlighet med direktiv 2006/42/EG som åtminstone överensstämmer med följande RES 1.1.2, 1.1.3, 1.1.5, 1.2.1, 1.2.2, 1.2.3, 1.2.4, 1.2.6, 1.3.1, 1.3.2, 1.3.4, 1.3.7, 1.3.8, 1.4.2.1, 1.5.3, 1.5.5, 1.5.6, 1.5.8, 1.5.11, 1.6.1, 1.6.3, 1.7.
- Maskininstallatören ska leverera de instruktioner för användning och underhåll som är nödvändiga för att aktivera systemet.

FI

2) Kaikki letkunkelauslaitteen mallit toimitetaan ilman ohjausjärjestelmää:

⚠ **Asentajan on asennettava sienimäiset hätäpainikkeet ohjaustauluille** (SIL 1 EN 62061); painikkeen painaminen saa aikaan seuraavat komennot:

- Laitteen moottorien pysähtyminen.
- Muiden laitteiston komponenttien toiminnan keskeyttäminen;.

⚠ Moottorin tahattoman käynnistyksen estämiseksi, letkunkelauksen ohjaimet on asennettava "kiinteästi paikalleen" (SIL 1 EN 62061) paikkaan, josta letkunkelauslaite voidaan nähdä.

- Laitteessa on oltava asennuksen yhteydessä ohjauspiirejä, jotka vastaavat sovellettavia säännöksiä (EN 60204-1 sähkölaitteistolle, EN983 paineilmapiireille).
- Sähköasennuksella on oltava yhteenkuuluvuustodistukset EU-direktiiviin 2006/42 mukaisesti vähintään seuraavien artiklojen kanssa 1.1.2, 1.1.3, 1.1.5, 1.2.1, 1.2.2, 1.2.3, 1.2.4, 1.2.6, 1.3.1, 1.3.2, 1.3.4, 1.3.7, 1.3.8, 1.4.2.1, 1.5.3, 1.5.5, 1.5.6, 1.5.8, 1.5.11, 1.6.1, 1.6.3, 1.7.
- Laitteen asentajan on toimitettava käyttölaitteiston tarvittavat käyttö- ja huolto-ohjeet.

RU

2) Все модели катушки поставляются без системы управления:

⚠ Монтажник должен предусмотреть **грибовидные аварийные кнопки** на пультах управления (SIL 1 EN 62061); нажатие одной из кнопок приводит к следующему:

- Останов двигателей машины.
- Возможное взаимодействие с другими компонентами установки.

⚠ Во избежание случайного запуска двигателя установить органы управления катушкой удерживаемого типа (SIL 1 EN 62061) в таком месте, с которого хорошо видна катушка. .

- Монтаж машины должен предусматривать цепи управления в соответствии с применимыми нормами (EN 60204-1 для электрооборудования, EN983 для пневматических контуров).
- Электрическая установка должна сопровождаться заявлением о доукомплектовании согласно директиве 2006/42/CE с заявлением о соответствии, как минимум, следующим требованиям по безопасности 1.1.2, 1.1.3, 1.1.5, 1.2.1, 1.2.2, 1.2.3, 1.2.4, 1.2.6, 1.3.1, 1.3.2, 1.3.4, 1.3.7, 1.3.8, 1.4.2.1, 1.5.3, 1.5.5, 1.5.6, 1.5.8, 1.5.11, 1.6.1, 1.6.3, 1.7.
- Монтажник машины должен предоставить необходимые инструкции по эксплуатации и техобслуживанию системы привода.

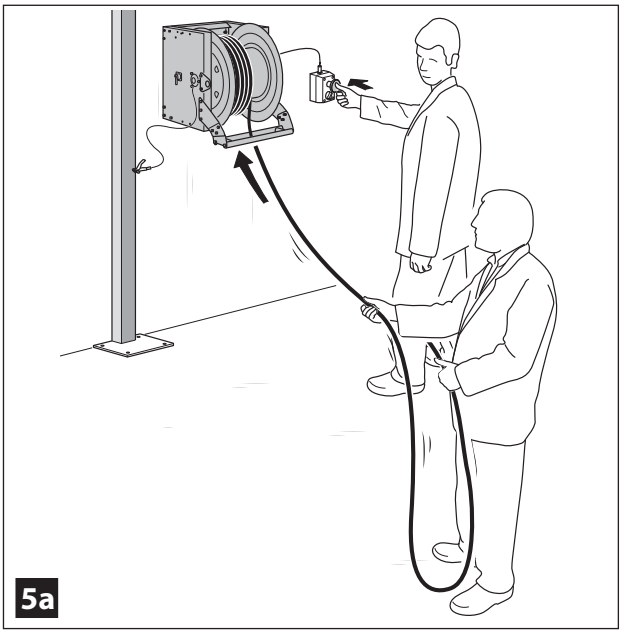

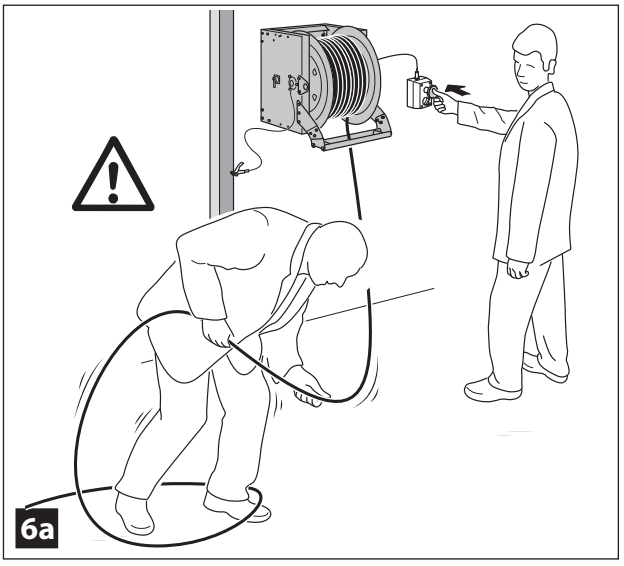

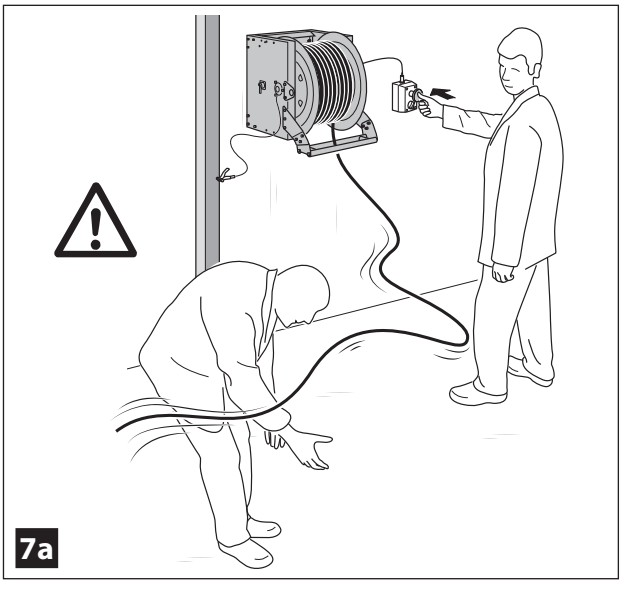

IT

3) Rischi di urto, impigliamento, schiacciamento di tubo e parti fisse durante le operazioni di avvolgimento.

Per una maggiore sicurezza, è preferibile che le operazione di avvolgimento siano effettuate da due operatori. Un operatore agisce sul pulsante di comando mentre l'altro operatore accompagna il tubo (fig. 5a).

⚠ Prestare attenzione ai movimenti del tubo (fig. 6a).

⚠ Ad alte pressioni il tubo può muoversi in modo imprevisto (fig. 7a).

In caso di necessità interrompere immediatamente l'avvolgimento rilasciando il pulsante di comando.

Le operazioni di avvolgimento possono essere svolte da un unico operatore. Vedere le avvertenze alla pagina successiva.

GB

3) Risks of impact, entanglement, crushing of the hose and fixed parts during winding operations.

For greater safety, it is preferable that winding operations be carried out by two operators. One operator presses the control button while the other operator guides the hose (fig. 5a).

⚠ Pay attention to the movements of the hose (fig. 6a).

⚠ At high pressures the hose can move unexpectedly (fig. 7a).

If necessary, immediately stop the winding by releasing the control button.

The winding operations can be carried out by a single operator. See the instructions on the next page.

NL

van het aandrijfsysteem verstrekken.

3) Risico van stoten, vastraken, verbrijzelen door de slang en vaste delen tijdens het oprollen.

Voor een grotere veiligheid verdient het de voorkeur dat het oprollen door twee personen gedaan wordt. Een persoon drukt op de bedieningsknop terwijl de andere persoon de slang begeleidt (fig. 5a).

⚠ Let erg goed op de bewegingen van de slang (fig. 6a).

⚠ Op hoge druk kan de slang plotseling gaan bewegen (fig. 7a).

Indien nodig moet het oprollen onmiddellijk onderbroken worden door de bedieningsknop los te laten.

Het oprollen kan door één persoon gedaan worden. Zie de waarschuwingen op de volgende bladzijde.

DK

3) Risiko for sammenstød, blokering eller fastklemning af slange og fastmonterede dele i forbindelse med oprulning.

For at forbedre sikkerheden anbefales det, at oprulningen udføres af to operatører. Den ene operatør betjener knappen, mens den anden operatør fører slangen (fig. 5a).

⚠ Vær opmærksom på slangens bevægelser (fig. 6a).

⚠ Ved højt tryk kan slangen bevæge sig pludseligt (fig. 7a).

Afbryd straks oprulningen, når dette er nødvendigt, ved at slippe knappen.

Oprulningen kan udføres af en operatør alene. Se forskrifterne på næste side.

FR

3) Risques de choc, accrochage, écrasement du tuyau et des parties fixes pendant les opérations d'enroulement.
Pour une plus grande sécurité, il est préférable que les opérations d'enroulement soient effectuées par deux opérateurs. Un opérateur agit sur le bouton de commande alors que l'autre opérateur accompagne le tuyau (fig. 5a).

⚠ Faire attention aux mouvements du tuyau (fig. 6a).

⚠ A de fortes pressions le tuyau peut se déplacer soudainement (fig. 7a).

En cas de besoin interrompre immédiatement l'enroulement en relâchant le bouton de commande.

Les opérations d'enroulement peuvent être effectuées par un seul opérateur. Voir les mises en garde à la page suivante.

DE

3) Stoßgefahr, Gefahr des Hängenbleibens und Quetschgefahr an den Schläuchen und den fest montierten Teilen beim Aufrollen.
Um für mehr Sicherheit zu garantieren, sollte das Aufrollen von zwei Bedienern durchgeführt werden, von denen einer die Steuertaste betätigt und der andere den Schlauch führt (Abb. 5a).

⚠ Es muss auf die Schlauchbewegung geachtet werden (Abb. 6a).

⚠ Aufgrund der hohen Drücke kann es zu unvorhergesehenen Bewegungen vom Schlauch kommen (Abb. 7a).

Gegebenenfalls das Aufrollen sofort unterbrechen und dazu die Steuertaste loslassen.

Das Aufrollen kann auch von nur einem Bediener durchgeführt werden. Dazu die Warnhinweise auf der nächsten Seite beachten.
Durchführen vom Aufrollen durch einen Bediener.

ES

3) Riesgos de choque, enganchamiento, aplastamiento de tubo y partes fijas durante las operaciones de enrollamiento.
Para una mayor seguridad, es preferible que las operaciones de enrollamiento sean efectuadas por dos operadores. Un operador actúa sobre el pulsador de comando mientras que el otro operador acompaña el tubo (fig. 5a).

⚠ Poner atención a los movimientos del tubo (fig. 6a).

⚠ Con altas presiones el tubo puede moverse de manera imprevisible (fig. 7a).

En caso de necesidad, interrumpir inmediatamente el enrollamiento, soltando el pulsador de comando.

Las operaciones de enrollamiento pueden ser efectuadas por un único operador. Véanse las advertencias en la página siguiente.

PT

3) Riscos de choques, entrelaçamentos, esmagamentos dos tubos e elementos fixos durante a operação de enrolamento.
Para uma maior segurança, é aconselhável que a operação de enrolamento do tubo seja feita por dois operadores. Um operador trabalha com o pulsante de controle enquanto o outro operador acompanha o tubo (fig. 5a).

⚠ Prestar atenção aos movimento do tubo (fig. 6a).

⚠ Com alta pressão o tubo pode mover-se de forma inesperada (fig. 7a).

Em caso de precisar interromper imediatamente o enrolamento, soltar o botão de controle.

As operações de enrolamento devem ser feitas por um único operador. Ver as advertências na página sucessiva.
Operação de enrolamento feita por um único operador.
O operador trabalha no botão de controle e começa o enrolamento do tubo. Periodicamente o operador deve soltar o botão para arrumar o tubo. Proceder desse modo

NO

3) Risiko for støt, blokkering og klemming av slange og fastmonterte deler under opprullingen.
For en bedre sikkerhet anbefales det at opprullingen utføres av to operatører. En operatør trykker på knappen mens den andre fører slangen (fig. 5a).

⚠ Vær oppmerksom på slangens bevegelser (fig. 6a).

⚠ Ved høye trykk kan slangen bevege seg plutselig (fig. 7a).

Slipp opp knappen ved behov, og avbryt opprullingen.

Opprullingen kan utføres av kun én operatør. Se advarslene på neste side.

SE

3) Risk för stötar, indragning, och att slangen och de fasta delarna kommer i kläm under upprullningsoperationerna.
För högre säkerhet är det att föredra att upprullningsoperationerna utförs av två operatörer.
En operatör trycker på kommandoknappen medan den andra operatören åtföljer slangen med handen (fig. 5a).

⚠ Var uppmärksam på slangens rörelser (fig. 6a).

⚠ Vid höga tryck kan slangen röra sig på ett oförutsett sätt (fig. 7a).

Vid behov släpp genast kommandoknappen för att avbryta upprullningen.

Upprullningsoperationerna kan utföras av en enda operatör. Se varningarna på nästa sida.

FI

3) Tapaturmien, letkun sekä kiinteiden osien takertumisen ja puristumisen vaara kelauksen aikana.
Turvallisuuden takaamiseksi suosittelemme, että kelauksen suorittavat kaksi henkilöä. Yksi henkilö käyttää ohjauspainikkeita ja toinen ohjaa letkua (kuva 5a).

⚠ Varo letkun äkillisiä liikkeitä (kuva 6a).

⚠ Letku voi korkean paineen johdosta liikkua yllättäen (kuva 7a).

Keskeytä kelaus tarvittaessa välittömästi vapauttamalla ohjauspainike.

Kelaustoimenpiteet saa suorittaa ainoastaan yksi käyttäjä kerrallaan. Katso seuraavalla sivulla olevia varoituksia.

RU

3) Риск удара, затягивания, раздавливания шланга и неподвижных частей во время операций намотки.
Для большей безопасности рекомендуется, чтобы операции намотки выполнялись двумя операторами. Один оператор нажимает на кнопку управления, а другой придерживает шланг (рис. 5a).

⚠ Следить за движениями шланга (рис. 6a).

⚠ При высоком давлении шланг может совершать неожиданные движения (рис. 7a).

В случае необходимости немедленно прервать намотку, отпустив аварийную кнопку.

Операции намотки могут выполняться одним оператором. См. предупреждения на следующей странице.

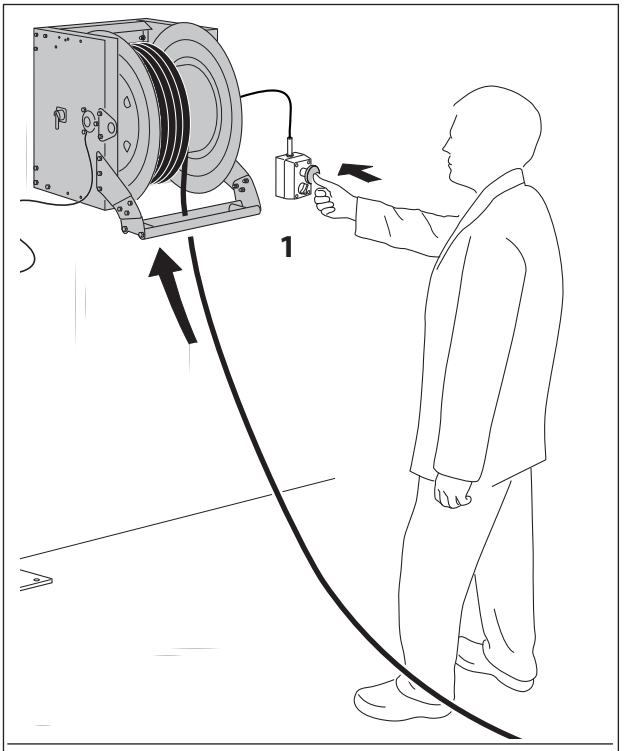

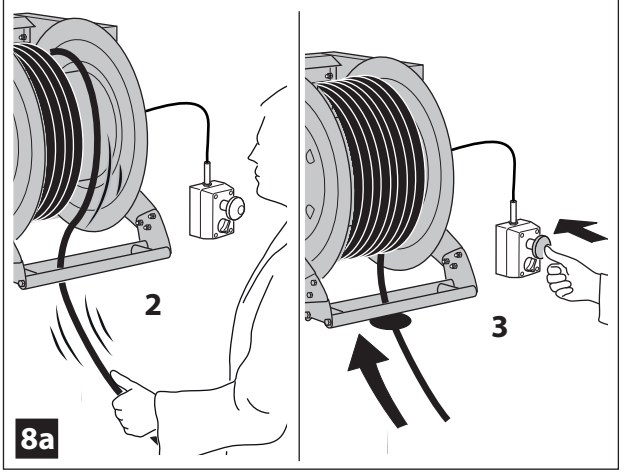

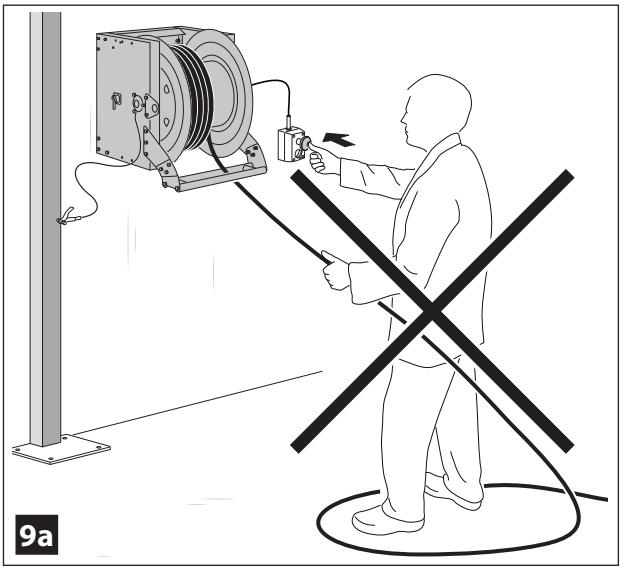

IT

Operazioni di avvolgimento svolte da un unico operatore.
L'operatore agisce sul pulsante di comando ed inizia l'avvolgimento del tubo. Periodicamente l'operatore deve rilasciare i comandi per sistemare il tubo. Procedere in questo modo fino al completo avvolgimento (fig. 8a).

⚠ È vietato perché pericoloso spostare il tubo continuando ad agire sui comandi (fig. 9a).

GB

Winding operations carried out by a single operator.
The operator presses the control button and starts winding of the hose. Periodically, the operator must release the controls to arrange the hose. Proceed in this way until complete winding (fig. 8a).

⚠ Moving the hose by continuing to operate the controls is dangerous and therefore prohibited (fig. 9a).

NL

Oprollen door één persoon.
De persoon drukt op de bedieningsknop en begint met het oprollen van de slang. De persoon moet de bedieningsknop af en toe loslaten om de slang in orde te brengen. Er moet op deze manier te werk gegaan worden totdat de slang helemaal opgerold is (fig. 8a).

⚠ Het is verboden om de slang te verschuiven door steeds op de bedieningsknop te drukken omdat dit gevaarlijk is (fig. 9a).

DK

Oprulninger, der udføres af en operatør alene.
Operatøren betjener knappen og indleder oprulningen af slangen. Operatøren skal med jævne mellemrum slippe betjeningsudstyret for at anbringe slangen korrekt. Fortsæt på denne måde, indtil slangen er oprullet fuldstændigt (fig. 8a).

⚠ Det er forbudt, fordi det er farligt at flytte slangen, mens betjeningsudstyret betjenes (fig. 9a).

FR

Opérations d'enroulement effectuées par un seul opérateur.
L'operateur agit sur le bouton de commande et l'enroulement du tuyau commence. L'opérateur devra relâcher périodiquement les commandes pour mettre le tuyau en place. Procéder de cette façon jusqu'à l'enroulement complet (fig. 8a).

⚠ Il est interdit de déplacer le tuyau en continuant à agir sur les commandes parce que cela est dangereux (fig. 9a).

DE

Der Bediener drückt die Steuertaste und beginnt mit dem Aufrollen vom Schlauch.
Der Bediener muss die Steuertaste in regelmäßigen Abständen loslassen und den Schlauch ordentlich hinlegen. Abwechselnd die Steuertaste betätigen und den Schlauch ordentlich hinlegen, bis der Schlauch vollständig aufgerollt ist (Abb. 8a).

⚠ Es ist gefährlich und deshalb verboten, den Schlauch zu ordnen, so lange die Steuertaste gedrückt wird (Abb. 9a).

ES

Operaciones de enrollamiento efectuadas por un único operador.
El operador actúa sobre el pulsador de comando y empieza a enrollar el tubo. Periódicamente el operador tiene que soltar los mandos para colocar bien el tubo. Proceder de esta manera hasta que el tubo esté completamente enrollado (fig. 8a).

⚠ Está prohibido, por su peligro, mover el tubo mientras se está actuando sobre los mandos (fig. 9a).

PT

até terminar por completo o enrolamento (fig. 8a).

⚠ É proibido porque é perigoso mover o tubo continuando a atuar nos controles (fig. 9a).

NO

Opprulling utført av kun én operatør.
Operatøren trykker på knappen og starter opprullingen av slangen. Operatøren må slippe opp knappen jevnlig for å rette opp slangen. Fortsett helt til opprullingen er ferdig (fig. 8a).

⚠ Det er forbudt, fordi det er farlig å flytte slangen mens kontrollene brukes (fig. 9a).

SE

Upprullningsoperationer utförda av en enda operatör.
Operatören trycker på kommandoknappen och påbörjar upprullningen av slangen. Operatören ska periodiskt släppa upp kommandona för att rätta till slangen. Fortsätt på samma sätt tills slangen är helt upprullad (fig. 8a).

⚠ Det är förbjudet att flytta slangen med kommandona aktiverade eftersom det är farligt (fig. 9a).

FI

Kelaustoimenpiteet, jotka suorittaa vain yksi käyttäjä. Käyttäjän on painettava ohjauspaniketta, jolloin letkun kelaus alkaa.
Käyttäjän on vapautettava ohjauslaitteet tietyin väliajoin letkun asettamista varten. Suorita kelaus tällä tavoin loppuun saakka (kuva 8a).

⚠ Letkun siirtäminen ohjaimia käyttämällä on kielletty, koska se voi aiheuttaa vaaratilanteita (kuva 9a).

RU

Операции намотки, выполняемые одним оператором.
Оператор нажимает на кнопку управления и начинает намотку шланга. Периодически оператор должен отпускать кнопку и поправлять шланг. Продолжать таким образом до полного наматывания (рис. 8a).

⚠ Запрещается, ввиду опасности, смещать шланг, продолжая нажимать кнопку (рис. 9a).

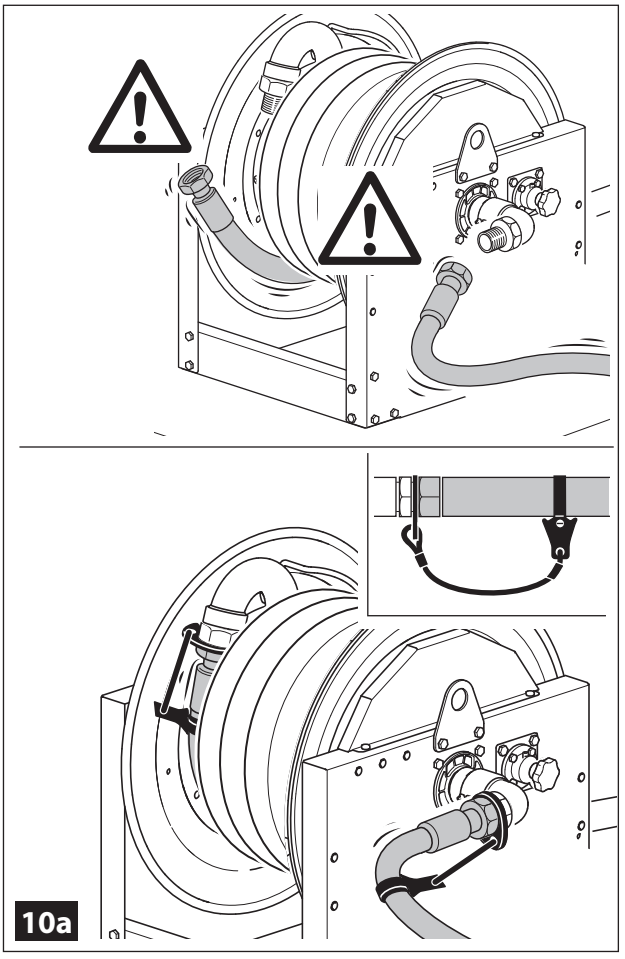

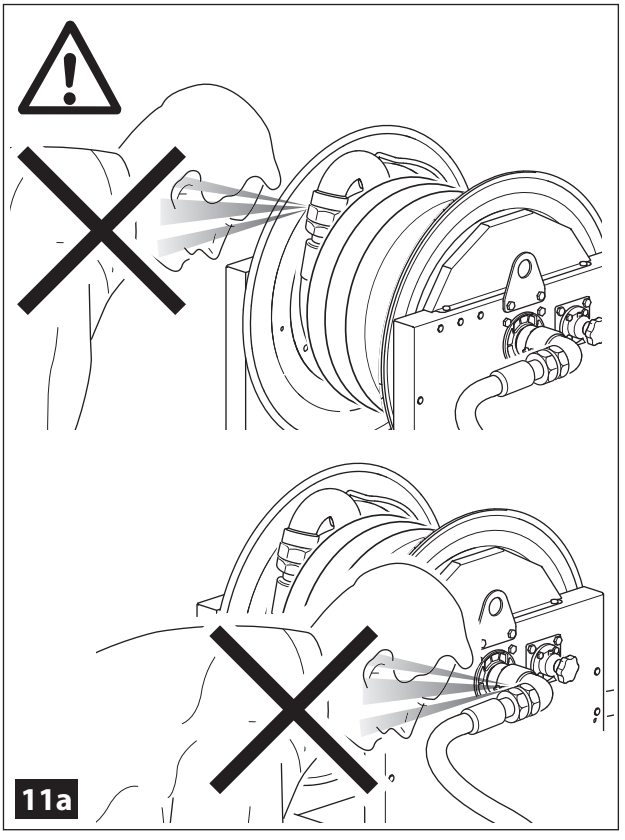

IT

4) Rischio dovuto all'alta pressione (fig. 10a, 11a).

⚠ Prestare attenzione in prossimità dei punti di raccordo con uno o più tubi.

⚠ Durante l'installazione valutare, in funzione delle pressioni che circoleranno nei tubi, l'adozione di adeguati dispositivi di trattenimento del tubo:
- Per evitare l'eventuale "frustata" dovuta all'alta pressione.
- Per evitare l'eventuale espulsione del tubo dai raccordi dell'avvolgitubo.

GB

4) Risk due to high pressure (fig. 10a, 11a).

⚠ Pay attention near the points of connection with one or more hoses.

⚠ During installation, appraise the use of suitable hose retaining devices, depending on the pressures circulating in the pipes:
- To avoid any "whiplash" due to the high pressure.
- To avoid possible expulsion of the hose from the hose reel unions.

NL

4) Risico door hoge druk (fig. 10a, 11a).

⚠ Pas op in de buurt van de verbindingspunten met één of meer slangen.

⚠ Tijdens de installatie moet op basis van de druk die er in de slangen is beoordeeld worden of er passende systemen toegepast moeten worden om de slang tegen te houden:
- Om eventuele "zweepslag" door hoge druk te voorkomen.
- Om te voorkomen dat de slang uit de koppelingen van de slanghaspel schiet.

DK

4) Risiko pga. højt tryk (fig. 10a og 11a).

⚠ Vær opmærksom i nærheden af koblingspunkterne med en eller flere slanger.

⚠ Afhængigt af slangernes tryk er det i forbindelse med installationen nødvendigt at vurdere brugen af passende anordninger til fastholdelse af slangen:
- For at undgå eventuelle "piskesmæld" pga. det høje tryk,.
- For at undgå eventuel udslyngning af slangen fra slangetromlens koblinger.

FR

4) Risque dû à la haute pression (fig. 10a, 11a).

⚠ **Faire attention à proximité des points de raccord avec un ou plusieurs tuyaux.**

⚠ Pendant l'installation il faut évaluer, en fonction des pressions qui circuleront dans les tuyaux, l'adoption de dispositifs de retenue du tuyau:
- Pour éviter l'éventuel "coup de fouet" dû à la haute pression.
- Pour éviter l'éventuelle expulsion du tuyau des raccords de l'enrouleur.

DE

4) Gefahr durch hohe Drücke (Abb. 10a und Abb. 11a).

⚠ **An den Stellen, an denen ein oder mehrere Schläuche angeschlossen sind, ist Vorsicht geboten.**

⚠ Bei der Installation muss in Abhängigkeit der Drücke in den Schläuchen die Möglichkeit geprüft werden, die Schläuche zu sichern:
- Um "peitschende" Bewegungen des Schlauchs durch hohe Drücke zu vermeiden.
- Um zu verhindern, dass der Schlauch von den Anschlüssen am Schlauchaufroller rutscht.

ES

4) Riesgo debido a la alta presión (figuras 10a, 11a).

⚠ **Poner atención cerca de los puntos de racor con uno o más tubos.**

⚠ Durante la instalación evaluar, en función de las presiones que circularán en los tubos, la adopción de adecuados dispositivos de retención del tubo:
- Para evitar el eventual "latigazo" debido a la alta presión.
- Para evitar la eventual expulsión del tubo de los racores del enrollatubo.

PT

4) Riscos causados pela alta pressão (figs. 10a, 11a).

⚠ **Prestar atenção nos arredores dos pontos de ligação com um ou mais tubos.**

⚠ Durante a instalação avaliar, em função das pressões que circulam nos tubos, o uso adequados de dispositivos para a fixação do tubo:
- Para evitar qualquer "efeito chicote" devido a alta pressão.
- Para evitar qualquer expulsão do tubo das ligações do enrolador de tubo.

NO

4) Risiko fra høyt trykk (fig. 10a og 11a).

⚠ **Vær forsiktig i nærheten av koblingspunktene med en eller flere slanger.**

⚠ Ut fra slangenes trykk er det under installasjonen nødvendig å vurdere bruken av egnede anordninger som holder slangen på plass:
- For å unngå eventuelle "piskeslag" som skyldes det høye trykket.
- For å unngå at slangen slynges ut av slangeopprullerens koblinger.

SE

4) Risk beroende på högt tryck (figurerna 10a, 11a).

⚠ **Var försiktig i närheten av hopkopplingspunkterna av en eller flera slangar.**

⚠ Under installationen värdera, beroende på vilket tryck som finns i slangarna, vilka lämpliga slanghållaranordningar som ska tillsättas:
- För att undvika eventuella "slag" som beror på högt tryck.
- För att undvika att slangen kan stötas ut ur slangupprullarens hopkopplingar.

FI

4) Korkeasta paineesta johtuvat riskit (kuvat 10a, 11a).

⚠ **Ole varovainen yhden letkun tai letkujen liitoskohdissa**.

⚠ Varmista asennusvaiheessa letkujen paineiden mukaisesti, että letkujen pidikkeet ja kannattimet kykenevät pitämään letkun paikallaan:
- Mahdollisen korkeasta paineesta johtuvan "vastaiskun" välttämiseksi.
- Letkun liittimien liitäntöjen mahdollisten räjähdysten estämiseksi.

RU

4) Риск в связи с высоким давлением (рис. 10a, 11a).

⚠ **Проявлять осторожность вблизи соединений с одним или несколькими шлангами.**

⚠ Во время монтажа рассмотреть, с учетом давления, под которым будет циркулировать в шлангах рабочая среда, целесообразность установки устройств для удерживания шланга:
- Во избежание резкого движения из-за высокого давления.
- Во избежание соскакивания шланга с патрубков катушки.

IT

IMBALLAGGIO

Gli avvolgitubo sono forniti con imballo standard previsto per trasporto via terra in mezzi coperti e non umidi. L'imballo standard è costituito da una cassa formata da due parti: una base in legno (pallet) e una scatola in cartone a tripla onda. La base e la scatola sono unite da due regge in polipropilene di opportuna metratura.

Al ricevimento l'imballo deve essere integro, vale a dire:

- Non deve presentare segni d'urto o rotture.
- Non deve presentare segni che possono far supporre che lo stesso sia stato sottoposto a fonti di calore, acqua, ecc.
- Non deve presentare segni di manomissione.

Per rimuovere l'imballo, tagliare la reggia e separare il cartone dalla base in legno. All'interno della scatola si possono trovare, a seconda dei modelli, quantità differenti di protezioni in polistirolo e/o cartoni e sacchetti in nylon utilizzati per riparare dagli urti del prodotto.

⚠ Le singole parti che costituiscono l'attrezzatura sono facilmente separabili in modo da facilitare lo smaltimento differenziato dei vari materiali al momento della dismissione. Tale smaltimento deve seguire le normative vigenti nello Stato di appartenenza.

GB

PACKING

The hose reels are supplied with standard packing required for overland transport in covered vehicles. Standard packing consists of a box formed of two parts: a wooden base (pallet) and a triple-corrugated cardboard box. The base and the box are joined by two polypropylene straps of suitable length.

Upon receipt, the packing must be intact, i.e.

- There must be no signs of impact or breakage.
- There must be no signs suggesting that it has been subjected to heat, water, etc.
- There must be no signs of any tampering.

To remove the packing, cut the strap and separate the cardboard from the wooden base. Depending on the model, inside the box there can be different amounts of protection in polystyrene and/or cardboard and nylon bags used to protect the product from impacts.

⚠ The parts that make up the product can easily be separated into different categories in preparation for recycling and disposal at the time of decommissioning. Dispose of the product in accordance with current legislation in the country of use.

FR

EMBALLAGE

Les enrouleurs sont fournis avec un emballage standard prévu pour le transport sur route dans des véhicules couverts et sans humidité. L'emballage standard est constitué d'une caisse formée de deux parties: une base en bois (palette) et une boîte en carton à triple cannelure. La base et la boîte sont unies par deux feuillards en polypropylène d'une longueur appropriée.

A la livraison l'emballage doit être intact, c'est à dire:

- Il ne doit pas présenter de traces de choc ou ruptures.
- Il ne doit pas présenter de traces qui puissent faire supposer qu'il a été soumis à des sources de chaleur, eau, etc.
- Il ne doit pas présenter de traces d'altération.

Pour enlever l'emballage, couper le feuillard et séparer le carton de la base en bois. A l'intérieur de la boîte on peut trouver, selon les modèles, des quantités différentes de protections en polystyrène et/ou des cartons et sachets en plastiques utilisés pour protéger le produit contre les chocs.

⚠ Les différentes parties constituant l'équipement sont aisément séparables afin de faciliter l'élimination individuelle des différents matériaux au moment de sa mise au rebut. Cette élimination doit respecter les réglementations en vigueur dans le pays d'origine.

NL

VERPAKKING

De slanghaspels worden geleverd in standaard verpakking bestemd voor transport over land in gesloten en niet vochtige voertuigen. De standaard verpakking is een kist die uit twee delen bestaat: een houten plateau (pallet) en een kartonnen doos van drievoudig golfkarton. Het plateau en de doos zijn verbonden met twee propyleen spanbanden van passende afmetingen.

Bij ontvangst moet de verpakking ongeschonden zijn, d.w.z.:

- De verpakking mag geen tekenen van stoten of beschadigingen vertonen.
- De verpakking mag geen tekenen vertonen die doen vermoeden dat de verpakking blootgesteld is geweest aan warmtebronnen, water enz.
- De verpakking mag geen tekenen van sabotage vertonen.

Om de verpakking te verwijderen moeten de spanbanden doorgeknipt worden en moet de doos van het houten plateau gescheiden worden. In de doos kunt u, afhankelijk van het model, een verschillende hoeveelheid beschermingen van polystyreen en/of karton en nylon zakjes aantreffen die gebruikt zijn om het product tegen stoten te beschermen.

⚠ De afzonderlijke onderdelen van de apparatuur zijn gemakkelijk te scheiden, zodat de verschillende materialen op het moment van verwijdering gemakkelijk gescheiden kunnen worden afgevoerd. Deze verwijdering moet voldoen aan de in uw land geldende voorschriften.

DK

EMBALLAGE

Slangetromlerne leveres i standard emballage til landtransport i tildækkede og ikke-fugtige køretøjer. Standard emballagen består af en todelt kasse: en bund af træ (palle) og en kasse af bølgepap. Bunden og kassen er fastgjort indbyrdes ved hjælp af to polypropylenstivere med en passende størrelse.

Ved modtagelsen skal emballagen være intakt. Dvs.:

- Der må ikke være tegn på sammenstød eller beskadigelse.
- Der må ikke være tegn, som kan give mistanke om, at emballagen har været udsat for varmekilder, vand osv.
- Der må ikke være tegn på åbning af emballagen.

Fjern emballagen ved at skære stiveren over, og fjerne kassen fra bunden af træ. Afhængigt af modellen indeholder kassen et varierende antal beskyttelser af flamingo og/eller karton samt nylonposer for at beskytte produktet mod stød.

⚠ Det er nemt at adskille udstyrets enkelte dele og herved forenkles sorteringen af de forskellige materialer i forbindelse med bortskaffelse. Bortskaffelsen skal ske under overholdelse af kravene i den gældende nationale lovgivning.

NO

EMBALLASJE

Slangeopprullerne leveres med standardemballasje for transport på vei på tildekkede og ikke-fuktige kjøretøy. Standardemballasjen består av en todelt kasse: En trebunn (pall) og en bølgepappeske. Bunnen og esken er festet sammen med to remmer i polypropylen i passende størrelse.

Ved mottak må emballasjen være hel, dvs.:

- Det må ikke være tegn til støt eller skade.
- Det må ikke være tegn til at den kan ha vært utsatt for varmekilder, vann, osv.
- Det må ikke være tegn til at emballasjen har vært åpnet.

Kutt over remmen for å fjerne emballasjen, og fjern esken fra trebunnen. Avhengig av modellen, kan det inni esken være ulike mengder fyllmasse og/eller papp og nylonposer for å beskytte produktet mot støt.

⚠ Utstyrets enkelte deler er lette å skille fra hver- andre, slik at kildesorteringen av materialet er enklere. Kildesorteringen må utføres i henhold til landets gjeldende lovgivning.

DE

VERPACKUNG

Die Schlauchaufroller werden in der Standardverpackung für den Transport auf dem Landweg in geschlossenen und trockenen Fahrzeugen geliefert. Die Standardverpackung besteht aus einer zweiteiligen Kiste mit einem Holzboden (Palette) und einem Karton aus dreifacher Wellpappe. Der Karton ist mit zwei Umreifungsbändern aus Polypropylen geeigneter Länge an der Palette befestigt.

Bei Anlieferung muss die Verpackung unversehrt sein, d.h.:

- Sie darf keine Anzeichen für Stöße oder Brüche erkennen lassen.
- Sie darf keine Anzeichen erkennen lassen, die darauf hinweisen, dass sie Wärmequellen, Wasser, usw. ausgesetzt war.
- Sie darf keine Anzeichen erkennen lassen, die darauf hinweisen, dass sie manipuliert worden ist.

Um die Verpackung zu entfernen, die Umreifungsbänder durchschneiden und den Karton von der Holzpalette entfernen. Im Karton können sich je nach Modell verschiedene Teile aus Styropor u/o Karton und Noppenfolie befinden, die den Zweck haben, das Produkt vor Stößen zu schützen.

⚠ Das Gerät kann problemlos in seine Bestandteile zerlegt werden, wodurch die getrennte Entsorgung der verschiedenen Materialien bei Verschrottung erleichtert wird. Die Entsorgung hat nach den im Anwendungsland geltenden Bestimmungen zu erfolgen.

ES

EMBALAJE

Los enrollatubo se entregan con embalaje estándar previsto para el transporte por tierra en medios cubiertos y no húmedos. El embalaje estándar es una caja formada por dos partes: una base de madera (pallet) y una caja de cartón de triple onda. La base y la caja están unidas mediante dos correas de polipropileno de oportuna longitud.

Al llegar a su destino, el embalaje tiene que estar íntegro, es decir:

- No tiene que presentar signos de choques o rupturas.
- No tiene que presentar signos que hagan suponer que el mismo haya sido expuesto a fuentes de calor, agua, etc.
- No tiene que presentar signos de haber sido manipulado.

Para quitar el embalaje, cortar la correa y separar el cartón de la base de madera. En el interior de la caja pueden encontrarse, según los modelos, cantidades diferentes de protecciones de polystirol y/o cartones y saquitos de nylon utilizados para proteger el producto contra los choques.

⚠ Las piezas que componen el equipo son fáciles de clasificar para agilizar la eliminación selectiva de los diferentes materiales en el momento del desguace. Dicha eliminación debe respetar la normativa vigente en el país de origen.

PT

EMBALAGEM

Os enroladores de tubo são fornecidos em embalagens standard previstos para serem transportados por terra em veículos cobertos e não úmidos. A embalagem standard é constituída por uma caixa formada por duas partes: uma base em madeira (pallet) e uma caixa de papelão com onda tripla. A base e a caixa são unidas por duas tiras de polipropileno do tamanho adequado.

No recebimento a embalagem deve estar íntegra, isto quer dizer:

- Não deve apresentar sinais de impacto ou quebra.
- Não deve mostra sinais que podem levar a supor que o mesmo tenha sido suposto a fontes de calor,água, etc.
- Não deve apresentar sinais de violação.

Para remover a embalagem, cortar o fitilho e separar o papelão da base de madeira. Ao interno da caixa pode ser encontrado, dependendo dos modelos, quantidade diferentes de proteções em isopor e/ou papelão e saquinhos em nylon usados para proteger o produto de impactos.

⚠ Cada uma das partes componentes do equipamento são facilmente separáveis, a fim de facilitar a eliminação seletiva dos vários materiais no momento em que deixarem de ser usados. A sua eliminação deve seguir os regulamentos em vigor no país de utilização.

SE

EMBALLAGE

Slangupprullarna levereras i standardemballage som är avsett för landtransport i täckta, ej fuktiga transportmedel. Standardemballaget utgörs av en låda som består av två delar: en träbas (lastpall) och en låda av ondulerad kartong. Basen och lådan är förenade av två spännband av polypropylen av lämplig längd.

Vid mottagandet ska emballaget vara helt, det vill säga:

- det ska inte ha varit utsatt för stötar eller vara trasigt.
- det ska inte uppvisa tecken som antas kan bero på att det varit utsatt för värmekällor, vatten, etc.

det får inte uppvisa tecken på manövreringar.

För att ta bort emballaget, klipp av spännbandet och separera kartongen från träbasen. Inuti lådan kan det, beroende på modellen, finnas olika mängder av skyddsmaterial av polystirol och/eller kartong och nylonpåsar som använts för att skydda produkten mot stötar.

⚠ De enskilda delarna som utrustningen består av är lätta demontera för att underlätta bortskaffandet av de olika sorterade materialen i samband med skrotningen. Detta bortskaffande ska ske enligt gällande lagstiftning i användarlandet.

FI

PAKKAUS

Letkunkelauslaitteet toimitetaan vakiopakkauksella, jolla tarkoitetaan maitse suoritettua kuljetusta ilman että kosteus vaikuttaa pakkaukseen. Vakiopakkaus on valmistettu yhdestä laatikosta, joka koostuu kahdesta tilasta: Puualusta (paletti) ja laatikko, joka koostuu kolmoisaaltopahvista. Alusta ja laatikko on yhdistetty toisiinsa kahdella polypropeenihinalla.

Vastaanoton yhteydessä pakkauksen on oltava vahingoittumaton, joka tarkoittaa:

- Ettei siinä esiinny kolhuja tai vikoja.
- Ettei siinä ole merkkejä, jotka osoittaisivat että se on joutunut alttiiksi lämmölle, vedelle jne.
- Siinä ei saa olla merkkejä sen ominaisuuksien muutoksista.

Poista laite pakkauksestaan, leikkaa nauha irti ja erottele pahvi puualustasta.

⚠ Laitteen muodostavat yksittäiset osat voidaan erottaa helposti toisistaan, mikä helpottaa eri materiaalien erillistä loppukäsittelyä, kun laite romutetaan. Romutuksessa tulee noudattaa laitteen käyttömaassa voimassa olevia määräyksiä.

RU

УПАКОВКА

Раздаточные катушки оснащены стандартной упаковкой, предназначенной для перевозки наземным путем в закрытых и невлажных транспортных средствах. Стандартная упаковка состоит из коробки, состоящей из двух частей: деревянная часть (поддон) и коробка из трехслойного картона. Основание и коробка соединены двумя бандажными лентами из полипропилена необходимой длины.

При получении упаковка должна быть целой, то есть:

- Не должна иметь следов ударов или разрушения.
- Не должно быть следов, которые указывают на то, что она была выставлена к источникам тепла, воды и т.д.
- Не должна иметь следов нарушения целостности.

Для удаления упаковки разрезать бандажные ленты и отсоединить картон от деревянного основания. Внутри коробки может находиться, в зависимости от модели, различное количество средств защиты из полистирола и/или картона и пакеты из нейлона, используемые для предохранения изделия от ударов и повреждений.

⚠ Отдельные части в составе агрегата легко разделяются с целью облегчения дифференцированной сдачи в отходы различных материалов при выводе из эксплуатации. Сдача в отходы выполняется согласно действующим нормам в стране использования.

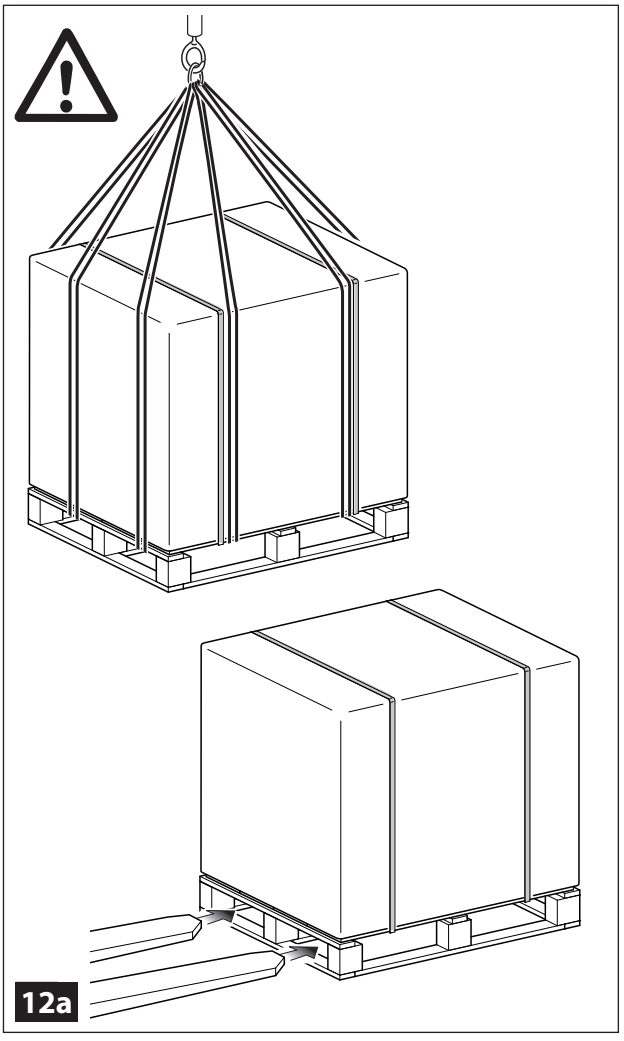

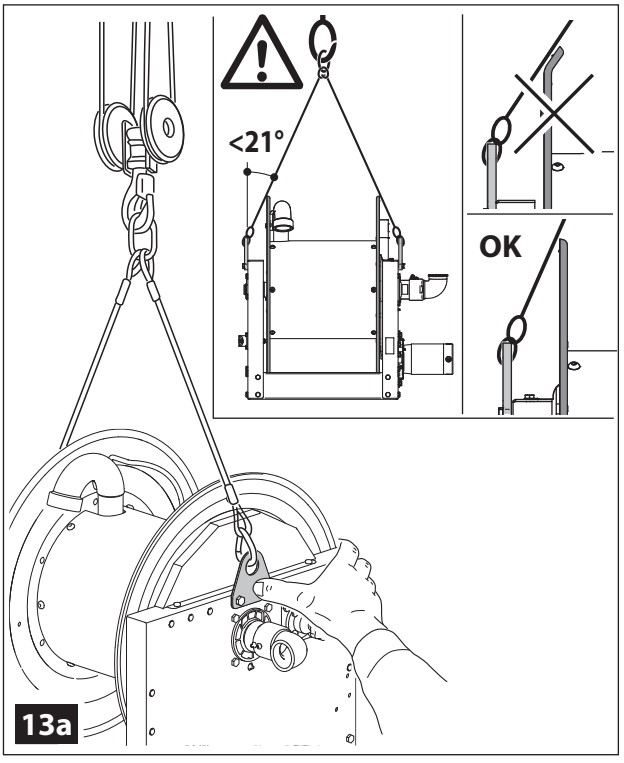

IT

TRASPORTO

A macchina imballata il trasporto deve avvenire mediante trans pallet, muletto o mezzi simili, appositi per la movimentazione di merce su pallet (fig. 12a).

Durante il trasporto assicurarsi che l'imballo, in seguito ad urti, non possa muoversi o sbilanciarsi e cadere. A macchina rimossa dall'imballo, movimentarla mediante appositi mezzi meccanici imbragandola alle due piastre per il sollevamento avvitate nel corpo della macchina stessa (fig. 13a).

Le operazioni di sollevamento e trasporto devono essere eseguite da personale specializzato. In ogni caso occorre prestare particolari attenzioni e cautele durante tali operazioni.

È cura del personale (cliente) garantire la sicurezza durante le operazioni di sollevamento e trasporto mediante **l'idoneità dei mezzi e accessori per il sollevamento.**

Verificare che la portata dei mezzi di sollevamento sia idonea.

In caso di necessità di trasporto, quando non si riesca a ripristinare l'imballo originario, la macchina

GB

TRANSPORT

The packed machine must be carried by means of pallet truck, forklift or similar means, suitable for handling goods on pallets (fig. 12a).

During transport, make sure that the pack cannot shift or become unbalanced and fall. With the machine unpacked, handle it using suitable mechanical means, securing it to the two lifting plates screwed in the body of the machine itself (fig. 13a).

Lifting and transport operations must be carried out by qualified personnel. In any case it is necessary to pay special attention and take care during these operations.

It is up to the personnel (customer) to ensure safety during lifting and **transport operations using suitable means and accessories for lifting.**

Make sure the load capacity of the lifting equipment is adequate.

In case of transport needs, when the original packing cannot be reinstated, the machine must be secured in order to prevent any shifting inside the means of transport.

NL

TRANSPORT

Als de machine nog verpakt is moet de machine met een pallettruck, een vorkheftruck of soortgelijk materieel, dat speciaal voor het verplaatsen van goederen op pallets bestemd is, vervoerd worden (fig. 12a).

Tijdens het vervoeren moet gecontroleerd worden of de verpakking, na stoten, zich niet kan verplaatsen, uit balans kan raken en kan vallen. Als de machine uit de verpakking verwijderd is moet de machine met speciale mechanische werktuigen verplaatst worden, waarbij de machine aan de twee platen die voor het ophijsen bestemd zijn en die aan het blok van de machine vastgeschroefd zijn, vastgesjord moet worden (fig. 13a).

Het ophijsen en vervoeren moet door vakmensen uitgevoerd worden. In ieder geval moet er tijdens deze werkzaamheden bijzonder voorzichtig te werk gegaan worden en erg goed opgelet worden.

Het personeel (de klant) moet ervoor zorgen dat tijdens het ophijsen en het vervoeren de veiligheid gewaarborgd wordt door **voor geschikt materieel en toebehoren voor het ophijsen te zorgen.**

Er moet gecontroleerd worden of het draagvermogen van het hijsmaterieel geschikt is.

DK

TRANSPORT

Når maskinen er emballeret, kan den transporteres ved hjælp af pallevogn, truck eller lignende udstyr, der er egnet til transport af varer på paller (fig. 12a).

Kontrollér under transporten, at den emballerede maskine ikke kan rykke sig eller miste balancen og falde ned. Når maskinen er udpakket, skal den transporteres ved hjælp af mekaniske løftesystemer, som fastgøres til de to løfteplader, der er fastspændt i maskinens centrale del (fig. 13a).

Løft og transport skal udføres af specialuddannet personale. Vær under alle omstændigheder særligt opmærksom og forsigtig i forbindelse med udførelse af disse indgreb.

Det påhviler personalet (kunden) at garantere sikkerheden i forbindelse med løft og transport ved brug af **passende løfteudstyr og -system**.

Kontrollér, at løfteudstyret har en passende bæreevne.

Hvis der opstår behov for transport, og det ikke længere er muligt at benytte den originale emballage, skal maskinen fastgøres således, at den ikke kan bevæge sig i transportkøretøjet.

FR

TRANSPORT

La machine emballée doit être transportée par transpalette, chariot élévateur ou moyens similaires, appropriés à la manutention de marchandise sur palette (fig. 12a).

Pendant le transport il faut s'assurer que l'emballage, à la suite de chocs, ne puisse bouger ou se déséquilibrer et tomber. Quand la machine est sortie de l'emballage, il faut la déplacer avec des moyens mécaniques en l'élinguant aux deux plaques pour le soulèvement vissées au corps de la machine (fig. 13a).

⚠ **Les opérations de soulèvement et de transport doivent être effectuées par du personnel spécialisé. En tout cas il faut faire très attention pendant ces opérations.**

⚠ C'est le personnel du client qui doit garantir la sécurité pendant les opérations de soulèvement et de transport **avec des moyens et accessoires appropriés au soulèvement.**

⚠ **Vérifier que la portée des moyens de soulèvement soit appropriée.**

En cas de nécessité de transport, quand on ne parvient pas à rétablir l'emballage d'origine, la machine doit être immobilisée afin d'éviter tout déplacement à l'intérieur du véhicule.

DE

TRANSPORT

Das verpackte Gerät muss mit einem Hubwagen, einem Gabelstapler oder einem andere Transportmittel erfolgen, das für das Transportieren von Waren auf Paletten geeignet ist (Abb. 12a).

Beim Transportieren muss sichergestellt werden, dass die Verpackung nicht durch Stöße verrutschen oder kippen und herunterfallen kann. Sobald das Gerät ausgepackt ist, kann es mit mechanischen Hebevorrichtungen transportiert werden, die an den beiden dafür vorgesehenen Platten angeschlagen werden müssen, die am Maschinenkörper verschraubt sind (Abb. 13a).

⚠ **Die Arbeiten zum Anheben und Transportieren dürfen nur von Fachpersonal durchgeführt werden. In jedem Fall müssen diese Arbeiten mit größter Aufmerksamkeit und Vorsicht durchgeführt werden.**

⚠ Das Personal (der Kunde) ist für die Sicherheit bei Durchführung der Arbeiten zum Anheben und Transportieren **zuständig und muss deshalb geeignete Hebemittel und Anschlagmittel verwenden.**

⚠ **Es muss sichergestellt werden, dass die Hebemittel über eine angemessene Tragkraft verfügen.**

ES

TRANSPORTE

Una vez embalada la máquina, el transporte se tiene que hacer mediante trans pallet, elevador o medios similares, especiales para el desplazamiento de mercancías sobre pallet (fig. 12a).

Durante el transporte, hay que asegurarse que el embalaje no pueda moverse, ni desequilibrarse y caerse a causa de un choque. Una vez sacada la máquina de su embalaje, desplazarla mediante oportunos medios mecánicos embragándola a las dos planchas para la elevación atornilladas en el cuerpo de la propia máquina (fig. 13a).

⚠ **Las operaciones de elevación y transporte tienen que ser efectuadas por personal especializado. En todo caso, hay que prestar especial atención y cuidado durante tales operaciones.**

⚠ Es obligación del personal (cliente) garantizar la seguridad durante las operaciones de elevación y transporte mediante **la idoneidad de los medios y accesorios para la elevación.**

⚠ **Verificar que la capacidad de los medios de elevación sea idónea.**

En caso de necesidad de transporte, cuando no sea posible volver

PT

TRASPORTE

Com a máquina embalada , o transporte deve ser feito mediante paletes trans, empilhadeiras ou meios semelhantes, adequados para o manuseio de mercadorias em paletes (fig. 12a).

Durante o transporte assegurar-se que a embalagem, depois de um choque, não possa ser movimentada ou desequilibrada e cair. A máquina tirada da embalagem, deve ser movimentada mediante meios mecânicos apropriados cingida com correia de segurança nas duas placas para o levantamento da mesma (fig. 13a).

⚠ **As operações de levantamento e transporte devem ser seguidas por pessoas especializadas. De qualquer forma é necessário prestar atenção particular e ter muita cautela durante tais operações.**

⚠ É responsabilidade dos funcionários (cliente) garantir a segurança durante a operação de levantamento do transporte, mediante a capacidade **adequada dos meios e equipamentos para o levantamento.**

⚠ **Verificar que a capaciadade dos meios de levantamento seja adequada.**

NO

TRANSPORT

Når maskinen er emballert, kan den transporteres med pallevogn, truck eller lignende utstyr egnet til transport av varer på paller (fig. 12a).

Pass på at den emballerte maskinen ikke kan bevege seg eller komme ut av balanse og falle ned under transporten. Når maskinen er pakket ut, må den transporteres med mekaniske løftesystemer festet til de to løfteplatene (fig. 13a).

⚠ **Løftingen og transporten må utføres av kvalifisert personale. Vær uansett spesielt oppmerksom og forsiktig i forbindelse med disse oppgavene.**

⚠ Det er personalets (kundens) ansvar å garantere sikkerheten under løftingen og transporten ved bruk av **egnede løftemidler og -utstyr.**

⚠ **Kontroller at løftemidlene har egnet bæreevne.**

Hvis det på et senere tidspunkt er nødvendig å transportere maskinen, og originalemballasjen ikke kan brukes lenger, må maskinen festes slik at den ikke kan bevege seg på transportmidlet.

SE

TRANSPORT

När maskinen är emballerad ska transporten ske med lastpallslyftare, gaffeltruck eller liknande medel, som är särskilt avsedda för att flytta gods på lastpallar (fig. 12a).

Försäkra dig om att emballaget inte kan röra sig eller komma i obalans och falla under transporten på grund av stötar. När emballaget lastats av från maskinen ska den förflyttas med hjälp av lämpliga mekaniska medel som ska fästas till de två lyftplattorna som är fastskruvade på själva maskinkroppen (fig. 13a).

⚠ **Lyft och transportoperationerna ska utföras av specialutbildad personal. I vilket fall ska särskild hänsyn och försiktighet iakttas under dessa operationer.**

⚠ Det åligger personalen (kunden)att garantera säkerheten under lyft och transportoperationerna med **lämpliga medel och tillbehör för lyftningen.**

⚠ **Kontrollera att lyftmedlens bärkraft är lämplig.**

När utrustningen behöver flyttas och det är omöjligt att återanvända originalemballaget, måste maskinen blockeras för att förhindra att den rör sig inuti transportmedlet.

FI

KULJETUS

Pakatun laitteen kuljetus on suoritettava puualustalla, kärryillä tai muilla vastaavilla laitteilla ennen kaikkea paletilla kuljetettavien tavaroiden nähden (kuva 12a).

Varmista kuljetuksen aikana, että pakkaus ei pääse liikkumaan mahdollisten kolhujen seurauksena, kaatua tai vahingoittua. Kun laite on poistettu pakkauksesta, kuljeta sitä mekaanisilla laitteille siten, että se kiinnitetään hihnoilla kahteen nostohaarukkaan. Kiinnitä laite koneen rungolle erittäin tukevasti (kuva 13a).

⚠ **Noston ja kuljetuksen saavat suorittaa ainoastaan tehtävään valtuutetut henkilöt. Noudata erityistä varovaisuutta näiden tehtävien suorittamisen yhteydessä.**

⚠ Henkilökunnan (asiakkaan) on taattava, että nosto ja kuljetus voidaan suorittaa turvallisesti käyttämällä **tarkoitukseen soveltuvia kuljetus- ja nostolaiteita.**

⚠ **Tarkista, että nostolaitteiden mitoitus riittää laitteen painolle.**

Mikäli pakkaus rikkoutuu kuljetuksen aikana, kuljetukseen käytetty ajoneuvo on pysäytettävä välittömästi ja pakkaus on kiinnitettävä tukevasti paikoilleen, jottei se pääse liikkumaan kuljetusajoneuvon sisällä.

RU

ТРАНСПОРТИРОВКА

Упакованное оборудование перемещают гидротележкой, погрузчиком или аналогичными средствами, предназначенными для перемещения грузов на поддоне (рис. 12a).

При перемещении следить, чтобы груз под действием ударов не смещался, не опрокидывался и не падал. Распакованное оборудование перемещают механическими средствами, зацепляя стропами за две подъемные пластины, навинченные на корпус самого агрегата (рис. 13a).

⚠ **Операции по поднятию и транспортировке должны совершаться специализированным персоналом. В любом случае необходимо проявлять особенное внимание и предусмотрительность во время этих операций.**

⚠ Персонал (заказчик) гарантирует безопасность при операциях подъема и транспортировки, обеспечивая **соответствие подъемных средств и приспособлений.**

⚠ **Проверить, чтобы мощность грузоподъемных средств была подходящей.**

В случае необходимости транспортировки, если не удается вос-

IT

deve essere immobilizzata onde evitare qualsiasi spostamento all'interno del mezzo di trasporto.

STOCCAGGIO

Il luogo di stoccaggio deve essere un ambiente chiuso con temperatura non inferiore ai -5 °C / 23 °F, non superiore ai +40 °C / 104 °F e con un tasso di umidità che non superi il valore di 80%.
Inoltre l'eventuale imballo non deve essere sottoposto ad urti, vibrazioni, e carichi sovrastanti.

PRESENTAZIONE AVVOLGITUBO

Avvolgitubo fissi in acciaio verniciato equipaggiati con motori ad alimentazione elettrica 12 V DC, 24 V DC e da 115 V AC-70 Hz, 230 V AC-50 Hz, 400 V AC-50/60 Hz, per il riavvolgimento automatico del tubo.
Sono disponibili con e senza tubo e per le seguenti pressioni di esercizio: 20 bar - 70 bar (290 psi - 1015 psi).

USO PREVISTO E LIMITI D'USO

Tutti i modelli di avvolgitubo sono destinati ad essere utilizzati:
- Per lavori con aria compressa tipo verniciatura, spruzzatura, gonfiaggio pneumatici e per l'utilizzo di avvitatori, martelli pneumatici, rivettatrici ecc.
- Per lavori con acqua, tipicamente il lavaggio (auto e altri mezzi, locali igienici, macellazione carni, cantine ecc.).
- Per lavori su automezzi e macchine con olio,

NL

Indien de machine verplaatst moet worden moet de machine, als het niet mogelijk is om de oorspronkelijke verpakking weer te gebruiken, zo vastgezet worden dat de machine op geen enkele manier in het transportvoertuig kan verschuiven.

OPSLAG

De opslagplaats moet een gesloten ruimte zijn waar een temperatuur heerst van niet lager dan -5 °C / 23 °F en niet hoger dan +40 °C / 104 °F en een vochtigheidspercentage dat niet hoger is dan 80%.
Bovendien mag de eventuele verpakking niet blootgesteld worden aan stoten, trillingen en er bovenop geplaatste lasten.

PRESENTATIE VAN DE SLANGHASPEL

Vaste slanghaspels van gelakt staal uitgerust met motoren met stroomvoorziening van 12 V DC, 24 V DC en 115 V AC-70 Hz, 230 V AC-50 Hz, 400 V AC-50/60 Hz om de slang automatisch weer op te rollen.
Zij zijn verkrijgbaar met of zonder slang en voor de volgende werkdrukken: 20 bar - 70 bar (290 psi - 1015 psi).

VOORZIEN GEBRUIK EN GEBRUIKSBEPERKINGEN

Alle modellen slanghaspels zijn bestemd voor de volgende doeleinden:
- Voor het werken met perslucht zoals verven, spuiten, oppompen van banden en voor het gebruik van schroevendraaiers, pneumatische hamers, nietmachines, klinkapparaten enz.
- Voor het werken met water, zoals het wassen (auto's en andere voertuigen, toiletruimten, slachthuizen, kelders enz.).

GB

STORAGE

The storage location must be a closed place with a temperature not lower than -5 °C / 23 °F, not exceeding +40 °C / 104 °F and with a humidity level not above 80%.
Also, the possible packing must not undergo knocking, vibration, and loads place on it.

HOSE REEL PRESENTATION

Fixed hose reels in painted steel, equipped with 12 V DC, 24 V DC and 115 V AC-70 Hz, 230 V AC-50 Hz, 400 V AC-50/60 Hz electric motors for automatic hose rewinding.
They are available with or without hose and for the following working pressures: 20 bar - 70 bar (290 psi - 1015 psi).

FORESEEN USE AND LIMITATIONS OF USE

All the hose reel models are designed to be used:
- For work with compressed air, such as painting, spraying, inflating tyres and the use of screwers, pneumatic hammers, riveters, etc.
- For work with water, such as washing (cars and other vehicles, toilets, butchering meat, cellars, etc.).
- For work on vehicles and machines with oil, grease, antifreeze;.
- For the transfer, conveyance of gas oils and other fluids compatible with the materials present, **at temperatures below their flash point.**
- **Maximum temperature of conveyed fluid 130 °C/266 °F.**

They can be installed on a bench or floor and

DK

OPBEVARING

Opbevaringsstedet skal være et lukket lokale med temperaturer mellem -5 °C / 23 °F og +40 °C / 104 °F, og luftfugtigheden må ikke overskride 80 %.
Endvidere må den eventuelle emballage ikke udsættes for slag og vibrationer, og der må ikke anbringes andre genstande ovenpå den.

PRÆSENTATION AF SLANGETROMLE

Fastmonterede slangetromler i lakeret stål med 12 V DC, 24 V DC og 115 V AC-70 Hz, 230 V AC-50 Hz, 400 V AC-50/60 Hz el-motor til automatisk genoprulning af slangen. De leveres med eller uden slange til brug med følgende driftstryk: 20 bar - 70 bar (290 psi - 1015 psi).

TILLADT BRUG OG BEGRÆNSNINGER I FORBINDELSE MED BRUG

Alle slangetromler er beregnede til:
- Arbejde med trykluft såsom sprøjtelakering, sprøjtning, oppumpning af dæk, brug af skruemaskiner, trykluftshamre, nittemaskiner osv.
- Arbejde med vand, typisk afvaskning (biler og andre køretøjer, hygiejniske lokaler, slagterier, kældre osv.).
- Arbejde på køretøjer og maskiner med olie, smørefedt og frostvæske.
- Overførsel og transport af diesel og andre væsker, der er kompatible med de øvrige materialer, **ved temperaturer, der er lavere end væskernes antændelsestemperatur.**
- **Maks. temperatur i transporteret væske 130 °C/266 °F.**

FR

STOCKAGE

Le lieu de stockage doit être un milieu fermé avec une température non-inférieure à -5 °C / 23 °F, non-supérieure à +40 °C / 104 °F et avec un taux d'humidité qui ne dépasse pas la valeur de 80%.
En plus l'éventuel emballage ne doit pas être soumis à des chocs, des vibrations ni à des chargements placés dessus.

PRESENTATION DE L'ENROULEUR

Enrouleurs fixes en acier peint équipés de moteurs à alimentation électrique 12 V DC, 24 V DC et de 115 V AC-70 Hz, 230 V AC-50 Hz, 400 V AC-50/60 Hz, pour le réenroulement automatique du tuyau.
Ils sont disponibles avec ou sans tuyau pour les pressions de travail suivantes: 20 bars – 70 bars (290 psi – 1015 psi).

UTILISATION PREVUE ET LIMITES D'UTILISATION

Tous les modèles d'enrouleur sont destinés à être utilisés:
- Pour des travaux avec de l'air comprimé genre peinture au pistolet, gonflage de pneus et pour l'utilisation de visseuses, marteaux pneumatiques, riveteuses etc.
- Pour des travaux qui prévoient de l'eau, typiquement le lavage (autos et autres véhicules, locaux hygiéniques, abattage de viande, caves etc.).
- Pour des travaux sur véhicules et machines comportant de l'huile, de la graisse, de l'antigel.
- Pour le transvasement, le transport de ga-

NO

LAGRING

Lagringsstedet må være et lukket rom med en temperatur på mellom -5 °C / 23 °F og +40 °C / 104 °F, og en fuktighet på maks 80 %.
Emballasjen må ikke utsettes for støt og vibrasjoner, og ingen gjenstander må legges oppå emballasjen.

PRESENTASJON AV SLANGEOPPRULLEREN

Lakkerte fastmonterte slangeopprullere i stål med elektrisk 12 V DC, 24 V DC og 115 V AC-70 Hz, 230 V AC-50 Hz, 400 V AC-50/60 Hz motor for automatisk oppruling av slangen. Slangeopprullerne er tilgjengelige med eller uten slange og for følgende driftstrykk: 20 bar - 70 bar (290 psi - 1015 psi).

RIKTIG BRUK OG BRUKSBEGRENSNINGER

Alle slangeopprullermodeller kan brukes til:
- Arbeid med trykkluft, f.eks. sprøytelakkering, sprøyting, pumping av dekk, bruk med skrumaskiner, trykklufthammere, klinkemaskiner, osv.
- Arbeid med vann, vanligvis vasking (biler og andre kjøretøy, lokaler med høye krav til hygiene, slakteri, kjellere, osv.).
- Arbeid på kjøretøy og maskiner med olje, fett og frostvæske.
- Overføring og transport av diesel og andre væsker som er kompatible med de andre materialene, **ved temperaturer som er lavere enn væskenes antenningstemperatur.**
- **Maks temperatur i transportert væske 130 °C/266 °F.**

DE

Wenn das Gerät transportiert werden muss und die Originalverpackung nicht mehr verfügbar ist, muss das Gerät gesichert werden, damit es nicht im Transportmittel verrutschen kann.

LAGERUNG

Das Gerät muss in einem geschlossenen Raum bei einer Temperatur zwischen -5 °C/+23 °F und +40 °C/+104 °F und einer relativen Luftfeuchtigkeit von maximal 80% gelagert werden.
Die Verpackung muss vor Stößen und Erschütterungen geschützt werden. Nicht stapeln!

BESCHREIBUNG SCHLAUCHAUFROLLER

Fest montierter Schlauchaufroller aus lackiertem Stahl mit Elektromotor mit 12 V DC, 24 V DC und 115 V AC-70 Hz, 230 V AC-50 Hz, 400 V AC-50/60 Hz für das automatische Aufrollen vom Schlauch. Erhältlich mit oder ohne Schlauch und für folgende Betriebsdrücke: 20 bar - 70 bar (290 psi - 1015 psi).

SACHGEMÄSSER GEBRAUCH UND EINSCHRÄNKUNGEN FÜR DEN GEBRAUCH

Alle Modelle vom Schlauchaufroller haben folgenden Verwendungszweck:
- Für Arbeiten mit Druckluft, wie zum Beispiel Lackieren, Sprühen, Aufpumpen von Reifen und für den Gebrauch von Akkuschraubern, Presslufthämmern, Nietwerkzeugen, usw.
- Für Arbeiten mit Wasser, wie zum Beispiel Waschen (Autos und andere Fahrzeuge, sanitäre Anlagen, Schlachthöfe, Keller, usw.).
- Für Arbeiten an Fahrzeugen und Maschinen mit Ölen, Fetten und Frostschutzmitteln.
- Für das Umfüllen und den Transport von Die-

SE

FÖRVARING

Förvaringsplatsen ska befinna sig inomhus med en temperatur som inte är lägre än -5 °C / 23 °F, och inte högre än +40 °C / 104 °F och med en luftfuktighet som inte överskrider 80%.
Dessutom ska inte eventuellt emballage utsättas för stötar, vibrationer och överhängande last.

PRESENTATION AV SLANGUPPRULLARE

Fasta slangupprullare av lackerat stål utrustade med 12 V DC, 24 V DC elektrisk drift och från 115 V AC-70 Hz, 230 V AC-50 Hz, 400 V AC-50/60 Hz, för automatisk upprullning av slangen.
Finns disponibla med eller utan slang för följande arbetstryck: 20 bar - 70 bar (290 psi - 1015 psi).

AVSEDD ANVÄNDNING OCH ANVÄNDNINGSBEGRÄNSNINGAR

Alla slanguprullarmodeller är avsedda att användas för:
- Arbeten med tryckluft typ målning, sprutlackering, pumpning av däck och för användning med skruvdon, tryckluftshammare , nithammare etc.
- Arbeten med vatten, speciellt tvätt (bilar och andra fordon, sanitetslokaler, slakterier, vinkällare, etc.).
- Arbeten på fordon och maskiner med olja, fett, kylvätskor;.
- För tappning av vätskor, transport av diesel och andra vätskor som är kompatibla med föreliggande material, **med temperaturer som**

ES

a colocar el embalaje original, la máquina tiene que ser inmovilizada para evitar cualquier desplazamiento en el interior del medio de transporte.

ALMACENAJE

El lugar de almacenaje tiene que ser un ambiente cerrado con temperatura no inferior a los -5 °C / 23 °F, no superior a los +40 °C / 104 °F y con un nivel de humedad que no supere el valor de 80%.
Además, el eventual embalaje no tiene que estar sometido a choques, vibraciones, y objetos pesados encima.

PRESENTACIÓN ENROLLATUBO

Enrollatubos fijos de acero barnizado equipados con motores con alimentación eléctrica 12 V DC, 24 V DC y de 115 V AC-70 Hz, 230 V AC-50 Hz, 400 V AC-50/60 Hz, para el enrollado automático del tubo.
Están disponibles con o sin tubo y para las siguientes presiones de ejercicio: 20 bar - 70 bar (290 psi - 1015 psi).

USO PREVISTO Y LÍMITES DE USO

Todos los modelos de enrollatubo están destinados a ser utilizados:
- Para trabajos con aire comprimido, como para barnizar, rociar, para inflar neumáticos y para utilizar atornilladores, martillos neumáticos, remachadoras etc.
- Para trabajos con agua, típicamente el lavado (coches y otros medios, locales higiénicos, en mataderos, bodegas etc.).
- Para trabajos en autovehículos y máquinas

FI

VARASTOINTI

Varastointiin on käytettävä suojattua tilaa, jonka lämpötila pysyttelee -5 °C / 23 °F rajoissa, jolloin se ei saa koskaan ylittää 40 °C / 104 °F. Suhteellinen kosteus ei saa ylittää 80%.
Varmista tämän lisäksi, ettei pakkaus altistu kolhuille, tärinälle tai ettei sen päälle aseteta laitteita.

LETKUKELAN ESITTELY

Kiinteät sähkökäyttöisillä 12 V DC, 24 V DC ja 115 V AC-70 Hz, 230 V AC-50 Hz, 400 V AC-50/60 Hz moottorilla varustetut maalatut teräksiset automaattiset letkunkelauslaitteet.
Ne ovat saatavilla joko letkun kanssa tai ilman sitä seuraaville käyttöpaineille: 20 bar – 70 bar (290 psi – 1015 psi).

SALLITTU JA KIELLETTY KÄYTTÖ

Kaikki letkunkelauslaitteet on tarkoitettu käytettäviksi:
- paineilmalla tapahtuvaan työskentelyyn, kuten maalaukseen, suihkutukseen, ruiskuukseen sekä renkaiden täyttämiseen sekä kierreporien käyttöön, paineilmavasaroiden jne. kanssa käytettäviksi.
- Vedellä pesuun, kuten autojen ja muiden laitteiden pesuun (kuten esim. pesutilojen, lihan teurastukseen käytettyjen tilojen sekä kellareiden puhdistukseen).
- Ajoneuvojen kanssa sekä öljyn, rasvan jäänestoaineen kanssa käytettäväksi.
- Siirtopumppuna käytettäessä (kuten esim. dieselin ja muiden nesteiden siirtoon) sen

PT

Em caso da necessidade de transporte, quando não puder recuperar a embalagem original, a máquina deve ser imobilizada para evitar qualquer deslocamento dentro do meio de transporte.

ARMAZENAMENTO

O local de armazenamento deve ser um ambiente fechado com temperatura não inferior aos -5 °C / 23 °F, não superiore aos +40 °C / 104 °F e com uma taxa de umidade que não supere o valor de 80%.
Além disso a eventual embalagem não pode ser sujeita a choques, vibrações e cargas sobrepostas.

APRESENTAÇÃO ENROLADOR DE TUBO

Enroladores de tubo em aço invernizado equipados com motores a alimentação elétrica 12 V DC, 24 V DC e 115 V AC-70 Hz, 230 V AC-50 Hz, 400 V AC-50/60 Hz, para o rebobinamento automático do tubo.
São disponíveis com ou sem tubo e para as seguintes pressões de funcionamento: 20 bar – 70 bar (290 psi – 1015 psi).

USO PREVISTO E LIMITES DE USO

Todos os modelos de enrolador de tubo são destinados para ser utilizados em:
- Trabalhos com ar comprimido tipo pinturas, pulverização, enchimento de pneus e para parafusador, britadeira, rebitador, etc.
- Trabalhos com água, em geral as lavagens (carro e outros veículos, locais onde devem ser higienizados como banheiros, locais de

RU

становить оригинальную упаковку, агрегат следует зафиксировать во избежание смещения его внутри транспортного средства.

СКЛАДИРОВАНИЕ

Местом складирования должно быть закрытое помещение с температурой не ниже -5 °C / 23 °F, не выше +40 °C / 104 °F и с показателем влажности не более 80%.
Кроме того, возможная упаковка не должна быть подвержена ударам, вибрациям и перенагрузкам.

ПРЕЗЕНТАЦИЯ КАТУШКИ

Стационарные раздаточные катушки из окрашенной стали, оснащенные электродвигателем 12 В пост.тока, 24 В пост.тока и 115 В пер.тока-70 Гц, 230 В пер.тока-50 Гц, 400 В пер.тока-50/60 Гц, для автоматической намотки шланга.
Поставляются со шлангом и без него, для следующего рабочего давления: 20 бар - 70 бар (290 фунт/кв.дюйм - 1015 фунт/кв.дюйм).

ПРЕДНАЗНАЧЕННОЕ ИСПОЛЬЗОВАНИЕ И ОГРАНИЧЕНИЯ В ИСПОЛЬЗОВАНИИ

Все модели катушек предназначаются для использования:
- Для работ с сжатым воздухом типа окрашивание, распыление, накачка шин и для использования шуруповертов, пневматических молотков, заклепочников и т.д.
- Для работ с водой, обычно мойка (автомобилей и других транспортных средств, санузлов, помещений для разделки мяса, подвальных помещений и т.д.).

IT

grasso, antigelo.
- Per il travaso, trasporto di gasoli ed altri fluidi compatibili con i materiali presenti, **a temperature inferiori al loro punto di infiammabilità.**
- **Temperatura massima fluido trasportato 130 °C/266 °F.**

Possono essere installati a banco o pavimento e a parete/muro.
Tutti i modelli di avvolgitubo sono destinati anche all'utilizzo in ambienti sotterranei e in impianti di superficie di miniere laddove il rischio di sprigionamento di grisù, polveri di carbone e/o altri gas e polveri infiammabili sia precluso da altri adeguati sistemi di prevenzione (per esempio efficaci ed affidabili sistemi di ventilazione).
Tutti i modelli di avvolgitubo:
- NON SONO adatti all'installazione in presenza di atmosfere esplosive interne e/o esterne di **gas infiammabili** classificate zone 0, 1 (in conformità a 99/92/CEE – ATEX 137).
- NON SONO adatti all'installazione in presenza di atmosfere esplosive interne e/o esterne di **polveri infiammabili** classificate zone 20, 21 (in conformità a 99/92/CEE – ATEX 137).
- NON SONO destinati ai lavori in sotterraneo nella miniera e negli impianti di superficie della stessa, che potrebbero essere esposti al rischio di sprigionamento di grisù e/o di polveri combustibili (polveri di carbone).
- NON SONO adatti a trasporto di gas infiammabili.
- NON SONO apparecchi destinati all'aspirazio-

NL

- Voor het werken aan auto's en machines met olie, vet, antivries.
- Voor het overhevelen, transporteren van diesel en andere vloeistoffen die geschikt Zijn voor het materiaal waar de machine uit bestaat, **op een lagere temperatuur dan het ontvlambaarheidspunt ervan.**
- **Maximum temperatuur van de getransporteerde vloeistof 130 °C/266 °F.**

Zij kunnen op een werkbank, de vloer en aan de wand/muur geïnstalleerd worden.
Alle modellen slanghaspels zijn ook bedoeld voor gebruik in ondergrondse omgevingen en bovengrondse mijninstallaties waar het risico van vrijkomen van mijngas, koolstof en/of andere gassen en ontvlambaar stof uitgesloten is door geschikte preventiesystemen (zoals bijvoorbeeld doeltreffende en betrouwbare ventilatiesystemen).
Alle modellen slanghaspels:
- Zijn NIET geschikt voor installatie op plaatsen waar inwendige en/of uitwendige explosieve atmosferen van **ontvlambare gassen** aanwezig zijn die geclassificeerd zijn als zone 0, 1 (in overeenstemming met de Richtlijn 99/92/EEG – ATEX 137).
- Zijn NIET geschikt voor installatie op plaatsen waar inwendige en/of uitwendige explosieve atmosferen van **ontvlambaar stof** aanwezig zijn die geclassificeerd zijn als zone 20, 21 (in overeenstemming met de Richtlijn 99/92/EEG – ATEX 137).
- Zijn NIET bestemd voor ondergrondse werkzaamheden in mijnen en in bovengrondse mijninstallaties, die bloot kunnen staan aan

GB

partition/wall.
All the hose reel models are also intended for use in underground places and surface plants of mines where the risk of firedamp, coal dust and/ or other flammable gases and dusts is prevented by other appropriate prevention systems (e.g. effective and reliable ventilation systems).
All the hose reel models are:
- NOT suitable for installation in the presence of internal and/or external explosive atmospheres of **flammable gases** classified Zones 0, 1 (in conformity with 99/92/EEC - ATEX 137).
- NOT suitable for installation in the presence of internal and/or external explosive atmospheres of **flammable dusts** classified Zones 20, 21 (in conformity with 99/92/EEC – ATEX 137).
- NOT intended for underground use in mines and their surface plants, that could be exposed to the risk of firedamp and/or combustible dusts (coal dust).
- NOT suitable for the conveyance of flammable gases.
- NOT devices intended for the suction/dispensing of fluids with hose reel inlet temperatures outside the foreseen limits.
- NOT devices intended to work with pressures outside the foreseen limits.
- NOT devices intended to operate in places with oxygen concentrations above **21 vol.%**.
- NOT portable devices or devices that can be carried by persons.

⚠ Any use different from that foreseen is

DK

De kan installeres på arbejdsbænken, på gulvet eller på væggen/muren.
Alle slangetromler er beregnede til arbejde under jorden i miner samt i disses installationer over jorden, hvor faren som følge af grubegas, brændbart støv (kulstøv) og/eller andre brandfarlige gasser og støv er elimineret ved hjælp af andre passende forebyggelsessystemer (eksempelvis effektive og driftssikre ventilationssystemer).
Alle slangetromler:
- ER IKKE egnede til installation i indendørs og/eller udendørs omgivelser med eksplosiv atmosfære med **brandfarlige gasser**, der klassificeres i zone 0, 1 (jf. 99/92/EF – ATEX 137).
- ER IKKE egnede til installation i indendørs og/eller udendørs omgivelser med eksplosiv atmosfære med **brandfarligt støv**, der klassificeres i zone 20, 21 (jf. 99/92/EF – ATEX 137).
- ER IKKE beregnede til arbejde under jorden i miner samt i disses installationer over jorden, som kan være udsat for risikoen for spredning af grubegas og/eller brandfarligt støv (kulstøv).
- ER IKKE egnede til transport af brandfarlige gasser.
- ER IKKE beregnede til indsugning/tilførsel af væsker med temperaturer i indgangen til slangetromlen, som ikke er i overensstemmelse med de fastsatte grænser.
- ER IKKE beregnede til at arbejde med tryk, der ikke er i overensstemmelse med de fastsatte grænser.
- ER IKKE beregnede til at arbejde i omgivelser

FR

soils et autres fluides compatibles avec les matières présentes, à des températures inférieures à leur point d'inflammabilité.
- **Température maximum du fluide transporté 130 °C/266 °F.**

Ils peuvent être installés sur comptoir ou au sol et au mur.
Tous les modèles d'enrouleur sont également destinés à l'utilisation en milieu souterrain et dans des installations de surface de minières où le risque de dégagement de grisou, poussières de charbon et/ou autres gaz et poussières inflammables soit empêchés par d'autres systèmes de prévention appropriés (par exemple des systèmes de ventilation efficaces et fiables).
Tous les modèles d'enrouleur:
- NE SONT PAS adaptés à l'installation en présence d'atmosphères explosives intérieures et/ou extérieures de **gaz inflammables** classées zone 0, 1 (conformément à 99/92/CEE – ATEX 137).
- NE SONT PAS adaptés à l'installation en présence d'atmosphères explosives intérieures et/ou extérieures de **poussières inflammables** classées zone 20, 21 (conformément à 99/92/CEE – ATEX 137).
- NE SONT PAS destinés à des travaux en souterrain dans les minières et dans les installations de surface de ces dernières, qui pourraient être exposés au risque de dégagement de grisou et/ou poussières combustibles (poussières de charbon).
- NE SONT PAS adaptés au transport de gaz

NO

De kan installeres på benk, i gulv og på vegg.
Alle slangeopprullermodellene kan også brukes under jorden og i gruvers overflateanlegg hvor risikoen for utvikling av gruvegass, brennbart støv (kullstøv) og/eller andre brannfarlige gasser og støv er eliminert ved bruk av andre egnede forebyggingssystemer (f.eks. effektive og funksjonsdyktige ventilasjonssystemer).

Alle slangeopprullermodellene:
- ER IKKE egnet for installasjon i innendørs og/eller utendørs omgivelser med eksplosive atmosfærer med **brannfarlige gasser** klassifisert i sone 0, 1 (jf. 99/92/EF – ATEX 137).
- ER IKKE egnet for installasjon i innendørs og/eller utendørs omgivelser med eksplosive atmosfærer med **brannfarlig støv** klassifisert i sone 20, 21 (jf. 99/92/EF – ATEX 137).
- ER IKKE egnet til arbeid under jorden i gruver eller i gruvers overflateanlegg der det kan oppstå fare på grunn av utvikling av gruvegass og/eller brennbart støv (kullstøv).
- ER IKKE egnet til transport av brannfarlige gasser.
- ER IKKE utstyr egnet til innsuging/fordeling av væsker med temperaturer i inngangen til slangeopprulleren som ikke er i samsvar med oppgitte grenser.
- ER IKKE utstyr til arbeid med trykk som ikke er i samsvar med oppgitte grenser.
- ER IKKE utstyr til bruk i omgivelser med en oksygenkonsentrasjon høyere enn **21 vol.%.**
- ER IKKE utstyr som er bærbart eller transporterbart av personer.

DE

sen und anderen Flüssigkeiten, die mit den Werkstoffen kompatibel sind, mit Temperaturen unter ihrem Flammpunkt.

- **Maximale Temperatur vom geförderten Medium 130 °C/266 °F.**

Installation auf der Werkbank oder auf dem Fußboden und an der Wand bzw. Mauer.

Alle Modelle vom Schlauchaufroller eignen sich auch für den Gebrauch in Kellerräumen und in Oberflächenanlagen von Minen, wo die Freisetzung von Grubengas, Kohlenstoffstäuben u/o anderen entflammbaren Gasen und Stäben durch geeignete Systeme ausgeschlossen ist (z.B. wirkungsvolle und zuverlässige Belüftungssysteme).

Alle Modelle vom Schlauchaufroller:

- EIGNEN SICH NICHT für die Installation an Standorten innen u/o außen, an denen sich explosionsgefährdete Atmosphären aus **entflammbaren Gasen** bilden können und die als Zone 0, 1 klassifiziert sind [gemäß ATEX Richtlinie 99/92/EWG 137].
- EIGNEN SICH NICHT für die Installation an Standorten innen u/o außen, an denen sich explosionsgefährdete Atmosphären aus **entflammbaren Stäube** bilden können und die als Zone 20, 21 klassifiziert sind [gemäß ATEX Richtlinie 99/92/EWG 137].
- EIGNEN SICH NICHT für Arbeiten im Untergrund in Minen oder in Anlagen auf der Oberfläche von Minen, wo es zur Freisetzung von Grubengas u/o brennbaren Stäuben (Kohlenstoffstäube) kommen kann.
- EIGNEN SICH NICHT für das Fördern ent-

ES

con aceite, grasa, anticongelante;.

- Para el trasiego, transporte de gasoil y otros fluidos compatibles con los materiales presentes, a temperaturas inferiores a su punto de inflamabilidad.
- **Temperatura máxima fluido transportado 130 °C/266 °F.**

Pueden ser instalados sobre banco o pavimento y en pared/muro.

Todos los modelos de enrollatubo están destinados también al uso en ambientes subterráneos y en instalaciones de superficie de minas, donde el riesgo de difusión de grisú, polvos de carbón y/u otros gases y polvos inflamables sea evitado por otros adecuados sistemas de prevención (por ejemplo, eficaces y fiables sistemas de ventilación).

Todos los modelos de enrollatubo:

- NO SON adecuados para la instalación en presencia de atmósferas explosivas internas y/o externas de **gases inflamables** clasificadas zonas 0, 1 (en conformidad con 99/92/CEE – ATEX 137).
- NO SON adecuados para la instalación en presencia de atmósferas explosivas internas y/o externas de **polvos inflamables** clasificadas zonas 20, 21 (en conformidad con 99/92/CEE – ATEX 137).
- NO ESTÁN destinados a los trabajos en subterráneos en la mina y en las instalaciones de superficie de la misma, que podrían estar expuestos al riesgo de difusión de grisú y/o de polvos combustibles (polvos de carbón).
- NO SON aptos para el transporte de gases in-

PT

abate de carne, porões , etc.).

- Trabalhos de veículos e máquinas com óleo, gordura , anticongelante.
- Trabalhos de transferimentos, trasporte de diesel e outros fluídos compatíveis com os materiais presentes, a uma temperatura inferior ao seu ponto de inflamação.
- **Temperatura máxima do fluido trasportado 130 °C/266 °F.**

Podem ser instalados em banco, chão, parede/muro.

Todos os modelos dos enroladores de tubo são feitos para serem utilizados também em ambiente subterrâneo e em implantes de superfícies de minas onde o risco de poeiras de grisu, carvão e/ ou outros gases e poeiras inflamáveis sejam impedidos por outros sistemas de prevenção adequado (como por exemplo um sistema de ventilação eficaz e de confiança).

Todos os modelos dos enroladores de tubo:

- NÃO SÃO adequadas a instalação em presença de ambiente explosivos internos e/ou externos de **gases inflamáveis** classificados áreas 0, 1 (de acordo com o 99/92/CEE – ATEX 137).
- NÃO SÃO adequadas as instalações em presença de ambiente explosivos internos e/ou externos de **poeiras inflamáveis** classificadas áreas 20, 21 (de acordo com o 99/92/CEE – ATEX 137).
- NÃO SÃO destinatos a trabalhos subterrâneos nas minas e nas plantas de superfícies da mesma, que podem estar sujeitas a liberação de grisu e/ou poeira combustível (pó de carvão).

SE

är lägre än respektive materials flampunkt.

- **Maxtemperatur transporterad vätska 130 °C/266 °F.**

De kan installeras till arbetsbänk eller till golvet och till vägg/mur.

Alla slangupprullarmodeller är även avsedda att användas i underjordiska miljöer och i ytanläggningar av gruvor där risk för spridning av gruvgas, kolpulver och/eller andra gaser och lättandtändliga pulver hindras av andra lämpliga förebyggande system (till exempel effektiva och pålitliga ventilationssystem).

INGA modeller av slangupprullare:

- ÄR LÄMPLIGA att installeras i explosiva miljöer inomhus och/eller utomhus med **lättandtändliga gaser** klassificerade i zon 0, 1 (i överensstämmelse med 99/92/EEC – ATEX 137).
- ÄR LÄMPLIGA att installeras i explosiva miljöer inomhus och/eller utomhus med **lättandtändliga pulver** klassificerade i zon 20, 21 (i överensstämmelse med 99/92/EEC – ATEX 137).
- ÄR LÄMPLIGA för underjordiska arbeten i gruvor eller anläggningar ovan jord till dessa, som kan vara utsatta för risk av spridning av gruvgas och/eller brännbara pulver (kolpulver).
- ÄR LÄMPLIGA för transport av lättantändliga gaser.
- ÄR utrustningar avsedda för uppsugning/ tillförsel av vätskor med temperaturer vid inloppet till slangupprullaren som överskrider avsedda gränsnivåer.
- ÄR utrustningar avsedda att arbeta med tryck

FI

leimahduspisteen on oltava alhaisempi, **kuin käytetyt materiaalit leimahduspistettä alhaisemmassa lämpötilassa.**

- **Siirretyn nesteen maksimilämpötila 130 °C/266 °F.**

Laitteet voidaan asentaa työpenkille tai lattialle ja seinälle/kattoon.

Kaikki letkunkelauslaitteen mallit on tarkoitettu myös maan alla käytettäviksi sekä kaivoksissa, joiden räjähdysvaara on pieni. Mikäli tiloissa on hiilipölyä ja/tai helposti syttyviä kaasuja tai pölyä, on käytettävä lisäsuojia (esim. tehokkaista tuuletusjärjestelmiä).

Letkunkelauslaitteita ei voida käyttää seuraavissa tilanteissa:

- NE EIVÄT SOVELLU räjähdysherkkiin sisä/ulkotiloihin silloin kun **paloherkkä kaasu** on luokiteltu tasolle 0, 1 (99/92/ETU – ATEX 137 mukaisesti).
- NE EIVÄT SOVELTUU asennettaviksi räjähdysherkkiin sisä/ulkotiloihin, silloin kun ne sisältävät **paloherkkiä kaasuja**, joka on luokiteltu luokkaan 20, 21 (99/92/CEE – ATEX 137 mukaisesti).
- NE EIVÄT SOVELLU toimimaan kaivoksissa ja sen yläpuolella olevalla maaperällä, jotka voisivat sisältää maakaasua ja (tai helposti syttyvä pölyjä (hiilipöly).
- NE EIVÄT SOVELLU helposti syttyvien kaasujen kuljettamiseen.
- NE EIVÄT SOVELLU nesteiden siirtoon tai imemiseen silloin, kun letkunkelauslaitteen sisälämpötila ylittää sallitut rajat.
- NE EIVÄT SOVELTTU käytettäviksi ympäristöis-

RU

- Для работы на автотранспорте и машинах с маслом, смазкой, антифризом.
- Для перекачки, транспортировки газойля и других рабочих сред, совместимых с данными материалами, **с температурой ниже их точки воспламеняемости.**
- **Максимальная температура транспортируемой рабочей среды 130 °C/266 °F.**

Могут устанавливаться на стенде, на полу или на стене.

Все модели раздаточных катушек предназначены также для использования в подземных помещениях и на оборудовании для шахт там, где опасность выхода рудничного газа, угольной пыли и/или другого газа и воспламеняющихся пылей предупреждена другими подходящими предупреждающими системами (например, эффективные и надежные системы вентиляции).

Все модели раздаточной катушки:

- НЕ предназначены к установке в присутствии взрывоопасных внутренних и/или внешних атмосфер **возгораемые газы**, классифицируемых зоны 0, 1 (в соответствии 99/92/CEE – ATEX 137).
- НЕ предназначены для установки во взрывоопасной атмосфере с **воспламеняющейся пылью** внутри и/или снаружи в зонах класса 20, 21 (согласно 99/92/CEE - ATEX 137).
- НЕ предназначены для работ под землей на шахтах и на их наземном оборудовании, которое может быть подвержено опасности выхода рудничного газа и/или воспламеняющихся пылей (угольная пыль).
- НЕ предназначены для транспортировки

IT

ne/erogazione di fluidi con temperature in ingresso all'avvolgitubo al di fuori dei limiti previsti.
- NON SONO apparecchi destinati a lavorare con pressioni al di fuori dei limiti previsti.
- NON SONO apparecchi destinati ad operare in ambienti con concentrazioni di ossigeno superiori a **21 vol.%**.
- NON SONO apparecchi portatili o trasportabili da persone.

⚠ È vietato ogni uso diverso da campo d'impiego e destinazione previsti.

DESCRIZIONE AVVOLGITUBO

Gli avvolgitubo sono destinati a migliorare le attività manuali che prevedono l'utilizzo di tubi flessibili per vari tipi di fluido mediante l'avvolgimento azionato da motori elettrici (24 V DC, 230 V AC, 12 V DC, 115 V AC, 400 V AC).
Sono costituiti da:
- Tamburo rotante.
- Trasmissione del moto a ruote/pignoni dentati e catena.
- Sistema di azionamento.
- Gruppo frizione opzionale.
- Sistema di blocco manuale.
- Vari tipi di bocchette guidatubo.
- Tubo (NON FORNITO).
- Sistema di comando e completamento dell'azionamento (NON FORNITO).

Per tutti i modelli si ha:
- Uno svolgimento sempre manuale (eventualmente frizionato).
- Un avvolgimento motorizzato con comando

GB

prohibited.

DESCRIPTION OF HOSE REEL.

The hose reels are intended to improve manual activities that involve the use of hoses for various types of fluids, by means of winding controlled by electric motors (24 V DC, 230 V AC, 12 V DC, 115 V AC, 400 V AC).
They consist of:
- Rotating drum.
- Transmission of motion with toothed pinions/wheels and chain.
- Drive system.
- Optional clutch unit.
- Manual blocking system.
- Various types of hose guides.
- Hose (NOT SUPPLIED).
- Control system and drive completion (NOT SUPPLIED).

All the models offer:
- An always manual unwinding (with clutch if necessary).
- Powered winding with non-release hold control in view of the winder.
- A manual blocking device.

FR

inflammables.
- NE SONT PAS des appareils destinés à l'aspiration/distribution de fluides ayant des températures en entrée de l'enrouleur hors des limites prévues.
- NE SONT PAS des appareils destinés à travailler avec des pressions qui sortent des limites prévues.
- NE SONT PAS des appareils destinés à travailler dans des milieux ayant des concentrations d'oxygène supérieures à **21 vol.%**.
- NE SONT PAS des appareils portables ou transportables par des personnes.

⚠ Toute utilisation différente du champ d'emploi et de destinations prévus est interdite.

DESCRIPTION DE L'ENROULEUR

Les enrouleurs sont destinés à améliorer les activités manuelles qui prévoient l'utilisation de tuyaux flexibles pour différents types de fluide moyennant l'enroulement actionné par des moteurs électriques (24 V DC, 230 V AC, 12 V DC, 115 V AC, 400 V AC).
Ils sont formés de:
- Tambour rotatif.
- Transmission du mouvement par roues/pignons dentés et chaîne.
- Système d'actionnement.
- Groupe embrayage optionnel.
- Système de blocage manuel.
- Différents types d'embouts guide-tuyau.
- Tuyau (NON FOURNI).
- Système de commande et achèvement de

NL

het risico van vrijkomen van mijngas en/of brandbaar stof (koolstof).
- Zijn NIET geschikt voor transport van ontvlambare gassen.
- Zijn GEEN apparaten bedoeld voor het aanzuigen/afgeven van vloeistoffen met inlaattemperaturen in de slanghaspel buiten de vastgestelde grenzen.
- Zijn GEEN apparaten bedoeld om op een druk buiten de vastgestelde grenzen te werken.
- Zijn GEEN apparaten bedoeld om in een omgeving met een hogere zuurstofconcentratie dan **21 vol.%** te werken.
- Zijn GEEN draagbare of transporteerbare apparaten door personen.

⚠ Elk ander gebruik dan het voorziene toepassingsgebied en de voorziene gebruiksdoeleinden is verboden.

BESCHRIJVING VAN DE SLANGHASPEL

De slanghaspels zijn bedoeld om het handwerk waarbij slangen voor verschillende soorten vloeistoffen gebruikt worden door middel van het oprollen aangedreven door elektrische motoren (24 V DC, 230 V AC, 12 V DC, 115 V AC, 400 V AC) te verbeteren.
Zij bestaan uit:
- Roterende trommel.
- Overbrenging van de beweging naar wielen/tandrondsels en ketting.
- Aandrijfsysteem.
- Optionele koppelingseenheid.
- Handbediend blokkeersysteem.
- Verschillende soorten slanggeleiders.
- Slang (NIET MEEGELEVERD).

DK

med oxygenkoncentrationer over **21 vol.%**.
- ER IKKE bærbare eller kan transporteres af personer.

⚠ Alle andre former for anvendelse er forbudt.

BESKRIVELSE AF SLANGETROMLER

Slangetromlerne er beregnede til forenkling af de manuelle indgreb, som indebærer brug af slanger til forskellige væsketyper ved hjælp af oprulning styret af el-motorer (24 V DC, 230 V AC, 12 V DC, 115 V AC, 400 V AC).
De består af:
- Roterende tromle.
- Hjul-/tandhjulstræk og kæde.
- Styresystem.
- Kobling (tilbehør).
- Manuelt låsesystem.
- Forskellige slangeføringer.
- Slange (MEDFØLGER IKKE).
- System til kontrol og styringsintegration (MEDFØLGER IKKE).

Alle modeller har:
- Manuel udrulning (eventuelt med kobling).
- Motordrevet oprulning med dødmandsbetjeningsudstyr et sted, hvorfra slangetromlen er synlig.
- Et manuelt låsesystem.

NO

Enhver annen bruk er forbudt.

BESKRIVELSE AV SLANGEOPPRULLERNE

Slangeopprullerne skal avlaste det manuelle arbeidet ved bruk av slanger til ulike væsketyper gjennom opprulling som styres av elektriske motorer (24 V DC, 230 V AC, 12 V DC, 115 V AC, 400 V AC).
De består av:
- Roterende trommel.
- Hjul-/tannhjulsdrift og kjede.
- Styresystem.
- Friksjonskobling (tilbehør).
- Manuelt låsesystem.
- Ulike typer slangeføringer.
- Slange (FØLGER IKKE MED).
- System til kontroll og styringsintegrasjon (FØLGER IKKE MED).

Alle modellene har:
- Manuell avvikling (eventuelt med friksjonskobling).
- Motordrevet opprulling med dødmannskontroll i en posisjon hvor slangeopprulleren er synlig.
- Et manuelt låsesystem.

DE

flammbarer Gase.
- SIND KEINE GERÄTE für das Ansaugen und die Ausgabe von Flüssigkeiten mit einer Temperatur am Eingang vom Schlauchaufroller, die außerhalb der vorgesehenen Temperaturspanne liegt.
- SIND KEINE GERÄTE für das Arbeiten mit Drücken, die außerhalb der vorgesehenen Druckspanne liegen.
- SIND KEINE GERÄTE für das Arbeiten an Standorten, an denen die Sauerstoffkonzentration über **21 Vol%** liegt.
- SIND KEINE GERÄTE, die tragbar sind oder von einer Person transportiert werden können.

⚠ Jeder Gebrauch, der vom vorgesehenen und bestimmungsgemäßen abweicht, ist verboten.

BESCHREIBUNG SCHLAUCHAUFROLLER

Die Schlauchaufroller haben den Zweck, Arbeiten, bei denen Schläuche für verschiedene Flüssigkeiten eingesetzt werden, durch das Aufrollen mit elektrischen Motoren (24 V DC, 230 V AC, 12 V DC, 115 V AC, 400 V AC) zu erleichtern.

Sie bestehen aus:
- Drehtrommel.
- Antrieb mit Rollen/Zahnritzeln und Kette.
- Antriebssystem.
- Kupplung (Optional).
- Manuelle Sperre.
- Verschiedene Stutzen zur Schlauchführung.
- Schlauch (NICHT MITGELIEFERT).
- Steuerung und Zubehörteile vom Antrieb (NICHT MITGELIEFERT).

ES

flamables.
- NO SON aparatos destinados a la aspiración/erogación de fluidos con temperaturas en entrada al enrollatubo fuera de los límites previstos.
- NO SON aparatos destinados a trabajar con presiones fuera de los límites previstos.
- NO SON aparatos destinados a trabajar en ambientes con concentraciones de oxígeno superiores a **21 vol.%**.
- NO SON aparatos portátiles o transportables por personas.

⚠ Está prohibido cualquier uso diferente de campo de empleo y destino previstos.

DESCRIPCIÓN ENROLLATUBO

Los enrollatubo están destinados a mejorar las actividades manuales que prevén el uso de tubos flexibles para varios tipos de fluido mediante el enrollamiento accionado por motores eléctricos (24 V DC, 230 V AC, 12 V DC, 115 V AC, 400 V AC).

Se componen de:
- Tambor giratorio.
- Transmisión del movimiento a ruedas/piñones dentados y cadena.
- Sistema de accionamiento.
- Grupo embrague opcional.
- Sistema de bloqueo manual.
- Varios tipos de boquillas guía-tubo.
- Tubo (NO ENTREGADO).
- Sistema de comando y cumplimiento del accionamiento (NO ENTREGADO).

PT

- NÃO SÃO adequados para o transporte de gas inflamáveis.
- NÃO SÃO aparelhos destinados a aspiração/fornecimento de fluidos com temperatura de entrada ao enrolador de tubo fora dos limites previstos.
- NÃO SÃO aparelhos destinados a trabalhar com pressões fora dos limites previstos.
- NÃO SÃO aparelhos destinados a trabalhar em ambiente com concentrações de oxigênio superior a **21 vol.%**.
- NÃO SÃO aparelhos portáteis ou transportáveis por pessoas.

⚠ É proibido qualquer uso e destino diferente daquele do previsto.

DESCRIÇÃO ENROLADOR DE TUBO

Os enroladores de tubo são destinados a melhorar as atividades manuais, que envolve a utlização de tubos flexíveis para vários tipos de fluidos mediante o enrolamento acionado por motores elétricos (24 V DC, 230 V AC, 12 V DC, 115 V AC, 400 V AC).

São constituídos por:
- Tambor rotativo.
- Transmissão de movimento a roda/pinhões dentados e corrente.
- Sistema de acionamento.
- Grupo embreagem opcional.
- Sistema de bloqueio manual.
- Vários tipos de bocais tubo guia.
- Tubo (não incluído).
- Sistema de comando e conclusão da operação (NÃO INCLUSO).

SE

som överskrider avsedda nivåer.
- ÄR utrustningar avsedda att arbeta miljöer med koncentrationer av syre som överskrider **21 vol.%**.
- ÄR bärbara utrustningar eller utrustningar som kan transporteras av personer.

⚠ All annan användning än den avsedda är förbjuden.

BESKRIVNING AV SLANGUPPRULLAREN

Slangupprullarna är avsedda att förbättra de manuella arbeten som kräver användning av flexibla slangar för olika typer av vätskor genom upprullning som aktiveras av elektriska motorer (24 V DC, 230 V AC, 12 V DC, 115 V AC, 400 V AC).

De består av:
- Roterande trumma.
- Transmissionsrörelse med hjul/tandade drev och kedja.
- Aktiveringssystem.
- Valfri kopplingsenhet.
- Manuellt blockeringssystem.
- Olika typer av slangupprullarutgångsfästen.
- Slang (INGÅR EJ I LEVERANSEN).
- Kommandosystem och komplettering för aktiveringen (INGÅR EJ I LEVERANSEN).

På alla modeller finns:
- Alltid manuell avrullning (eventuellt med kopplingen isatt).
- En motordriven upprullning med dödmansgreppskommando som är synligt från slangupprullaren.
- En manuell blockeringsanordning.

FI

sä, joissa niiden painerajat ylittävät sallitut rajat.
- NE EIVÄT SOVELLU käytettäviksi tiloissa, joiden happipitoisuus on yli **21 vol.%**.
- LETKUNKELAUSLAITTEET eivät sovellu henkilöiden kuljetukseen tai henkilöiden kuljetettaviksi.

⚠ Kaikki yllä mainitusta käytöstä ja sallitusta käyttötarkoituksesta poikkeava käyttö on ehdottomasti kielletty.

LETKUNKELAUSLAITTEEN KUVAUS

Letkunkelauslaite on tarkoitettu helpottamaan käsin suoritettavaa kelausta. Niiden kanssa voidaan käyttää eri letkuja jokaiselle nestetyypille. Kelaus tapahtuu sähkömoottoreiden avulla (24 V DC, 230 V AC, 12 V DC, 115 V AC, 400 V AC).

Niihin kuuluvat:
- Pyörivä rumpu.
- Voimansiirto pyörien/hammaspyörän ja ketjun tavulla.
- Käyttöjärjestelmä.
- Valinnainen kitkayksikkö.
- Manuaalinen lukitusjärjestelmä.
- Eri tyyppisiä letkun ohjausliittimiä.
- Letku (EI TOIMITETA).
- Ohjausjärjestelmä on liitettävä käyttöjärjestelmä (EI TOIMITETTU).

Kaikissa malleissa on:
- Käsikäyttöinen aukikelaus (tarvittaessa kitkajarrulla).
- Moottoroitu pyörintä, jonka jatkuvasti painettava ohjaus letkunkelauslaitteen yhteydessä.
- Käsikäyttöinen lukituslaite.

RU

воспламеняющихся газов.
- НЕ являются устройствами, предназначенными для всасывания/выпуска жидкостей с температурами на входе раздаточной катушки вне предусмотренных пределов.
- НЕ являются оборудованием, предназначенным для работы с давлением выше предусмотренного.
- НЕ являются устройствами, предназначенными работы в помещениях с концентрацией кислорода выше **21 vol.%**.
- НЕ являются переносным или передвигаемым людьми оборудованием.

⚠ Запрещено любое использование, отличное от предназначаемого.

ОПИСАНИЕ КАТУШКИ

Раздаточные катушки предназначены для облегчения ручной работы по намотке с помощью электродвигателей при использовании шлангов для разных рабочих сред (24 V DC, 230 V AC, 12 V DC, 115 V AC, 400 V AC).

Состав:
- Вращающийся барабан.
- Передача движения на зубчатые колеса/шестерни и цепь.
- Система привода.
- Опциональный узел сцепления.
- Система ручной блокировки.
- Направляющие насадки различного типа.
- Шланг (НЕ ВХОДИТ В ПОСТАВКУ).
- Система управления и доукомплектования привода (НЕ ПОСТАВЛЯЕТСЯ).

Для всех моделей:
- Всегда ручная размотка (также со сцеплением).

IT

ad azione mantenuta in vista dell'avvolgitore.
- Un dispositivo di blocco manuale.

COMPATIBILITÀ TUBI
Tutti i modelli di avvolgitubo sono disponibili senza tubo.

IMPORTANTE!
Il tipo di tubo da montare dev'essere atto a sopportare pressioni superiori a quelle di esercizio indicate, per ogni modello di avvolgitubo, sull'etichetta.

⚠ ATTENZIONE!
La ditta costruttrice declina qualsiasi responsabilità per eventuali anomalie inconvenienti o disfunzioni provocati dal tipo di tubo o dal modo con cui lo stesso è stato montato dal rivenditore, dall'utilizzatore o altri differenti dal costruttore.

Con opportuni nipples di raccordo tra l'attacco di uscita dell'avvolgitubo e tubo, si possono collegare tubi di differente diametro/sezione.
All'aumentare della larghezza dell'avvolgitubo aumenta la lunghezza del tubo supportata.
Vedere tabella CAPACITÀ TAMBURO, pag. 34.

GB

HOSE COMPATIBILITY
All the hose reel models are available without hose.

IMPORTANT!
The type of hose to be fitted must be suitable for taking pressures higher than the working pressures given on the label, for each hose reel model.

⚠ ATTENTION!
The manufacturer declines any responsibility for any faults, troubles or malfunctions eventually caused by the type of hose or by the manner in which the same is fitted by the dealer, user or by others.

Hoses of different diameter/section can be connected with suitable adapters between the hose reel outlet connection and hose.
The larger the hose reel, the longer the hose that can be used.
See table DRUM CAPACITY, page 34.

FR

l'actionnement (NON FOURNI).
Pour tous les modèles il y a:
- Un déroulement toujours manuel (éventuellement embrayé).
- Un enroulement motorisé avec commande par action maintenue visible depuis l'enrouleur.
- Un dispositif de blocage manuel.

COMPATIBILITE DES TUYAUX
Tous les modèles d'enrouleur sont disponibles sans tuyau.

IMPORTANT!
Le type de tuyau à monter doit être à même de supporter des pressions supérieures aux pressions de service indiquées, pour chaque modèle d'enrouleur, sur l'étiquette.

⚠ ATTENTION!
La firme constructrice décline toute responsabilité en cas d'éventuels anomalies, inconvénients ou dysfonctionnements provoqués par le type de tuyau ou par la manière dont ce tuyau a été monté par le revendeur, par l'utilisateur ou par toute personne autre que le constructeur.

Avec des raccords filetés appropriés entre la jonction de sortie de l'enrouleur de tuyau et le tuyau, on peut raccorder des tuyaux de diamètre/section différents.
Quand la largeur de l'enrouleur de tuyau augmente la longueur du tuyau soutenu augmente.
Voir le tableau CAPACITE DU TAMBOUR, page 34.

NL

- bedieningssysteem en aanvulling op de aandrijving (NIET MEEGELEVERD).

Alle modellen beschikken over:
- altijd een handbediend afrolmechanisme (eventueel met koppeling).
- een gemotoriseerd afrolmechanisme met een bedieningselement met houdfunctie waarbij de slanghaspel te zien is.
- een handbediend blokkeersysteem.

GESCHIKTHEID VAN DE SLANGEN
Alle slanghaspelmodellen zijn verkrijgbaar zonder slang.

BELANGRIJK!
Het type slang dat gemonteerd wordt moet geschikt zijn om een druk te verdragen die hoger is dan de werkdruk, aangegeven op het etiket van elk model slanghaspel.

⚠ ATTENTIE!
De fabrikant wijst elke aansprakelijkheid af voor eventuele afwijkingen, mankementen of storingen veroorzaakt door het type slang of de manier waarop deze door de dealer, de gebruiker of ieder ander dan de fabrikant zelf gemonteerd is.

Met geschikte verbindingsnippels tussen de uitlaatverbinding van de kabelhaspel en de slang kunnen er slangen met een verschillende diameter/doorsnede aangesloten worden.
Naarmate de breedte van de slanghaspel toeneemt neemt ook de lengte van de slang toe.
Zie de tabel "TROMMELCAPACITEIT, pag. 34.

DK

SLANGERNES KOMPATIBILITET
Alle slangetromler leveres uden slange.

VIGTIGT
Slangen, der skal monteres, skal kunne tåle tryk, der overstiger driftstrykket, som er angivet på kabeltromlens etiket.

⚠ ADVARSEL
Producenten kan ikke gøres ansvarlig for eventuelle problemer, driftsforstyrrelser eller defekter, der opstår som følge af den anvendte slange, eller måden hvorpå denne slange er blevet monteret af forhandleren, af brugeren eller af andre.

Specifikke samlenipler (adaptere) mellem slangetromlens udløbskobling og slangen gør det muligt at tilslutte slanger med forskellige diametre/tværsnit.
Ved en forøgelse af slangetromlens bredde øges længden på slangen, som kan monteres.
Se tabellen TROMLENS KAPACITET, pag. 34.

NO

EGNEDE SLANGER
Alle slangeopprullermodellene leveres uten slange.

VIKTIG!
Slangetypen som skal monteres må tåle høyere trykk enn det driftstrykket som er oppgitt på etiketten på hver slangevindemodell.

⚠ ADVARSEL!
Fabrikanten fraskriver seg ethvert ansvar for eventuelle uregelmessigheter eller driftsforstyrrelser som skyldes slangetypen eller måten den har blitt montert av forhandleren, brukerne eller andre enn fabrikanten.

Med egnede koplingsnipler mellom slangeopprullerens uttakskopling og slange kan det brukes slanger med ulik diameter/tverrsnitt.
Ved å øke bredden på slangeopprulleren er det også mulig å bruke lenger slanger.
Se tabellen TROMMELENS KAPASITET, pag. 34.

DE

Alle Modelle bieten folgende Optionen:
- manuelles Abrollen (eventuell mit Kupplung).
- motorisiertes Aufrollen mit Betätigung über Zustimmtaster in Sichtweite vom Aufroller.
- manuelle Sperre.

GEEIGNETE SCHLÄUCHE
Alle Modelle vom Schlauchaufroller werden ohne Schlauch geliefert.

ACHTUNG!
Der gewählte Schlauch muß einen Druck aushalten können, der über dem Betriebsdruck liegt. Der Betriebsdruck von jedem Aufrollermodell ist auf der Etikette angegeben.

⚠ ACHTUNG!
Die Herstellerfirma übernimmt keine Haftung für eventuelle Anomalien, Störungen oder fehlerhaftes Funktionieren, die durch den Schlauchtyp oder die Art und Weise bedingt sind, auf die der Schlauch vom Zwischenhändler, vom Benutzer oder von anderem, nicht zur Herstellerfirma gehörendem Personal befestigt worden ist.
Mit geeigneten Anschlusstücken, die zwischen dem Ausgang vom Schlauchaufroller und dem Schlauch eingesetzt werden, können Schläuche mit unterschiedlichem Durchmesser/Schnitt angeschlossen werden. Je breiter der Schlauchaufroller ist, desto länger kann der Schlauch sein. Siehe Tabelle TROMMELGRÖSSE, pag. 34.

ES

- Para todos los modelos hay:
- Un desenrollado siempre manual (posible con embrague).
- un enrollado motorizado con comando de ación mantenida a vista del enrollador.
- un dispositivo de bloqueo manual.

COMPATIBILIDAD TUBOS
Todos los modelos de enrollatubo están disponibles sin tubo.

IMPORTANTE!
El tipo de tubo para montar debe ser apto para soportar presiones superiores a aquellas de ejercicio indicadas, para cada modelo de enrollador, sobre la etiqueta.

⚠ ATENCION!
La empresa constructora renuncia a toda responsabilidad por eventuales anomalías, inconvenientes o mal funcionamiento provocados por el tipo de tubo o por el modo con el cual el mismo ha sido montado por el revendedor, por el utilizador u otros, diferentes del constructor.

Con oportunos niples de racor entre el enganche de salida del enrollatubo y tubo, se pueden conectar tubos de diferente diámetro/sección. Aumentando la anchura del enrollatubo aumenta la longitud del tubo soportada. Véase tabla CAPACIDAD TAMBOR, pag. 34.

PT

Para todos os modelos tem:
- um desempenho sempre manual (eventualmente de fricção).
- um desempenho a motor com comando a "handheld" em relação ao enrolador, um dispositivo de bloqueio manual.

COMPATIBILIDADE TUBOS
Os enroladores de tubos manuais são fornecidos sem tubo.

IMPORTANTE!
O tipo de tubo a ser montado deve ser capaz de suportar pressões superiores às do exercício indicadas, para cada modelo de roldana, na etiqueta.

⚠ ATENÇÃO!
A empresa construtora não se responsabiliza por eventuais anomalias, inconvenientes ou disfunções provocadas pelo tipo de tubo e pelo modo com o qual o mesmo foi montado pelo revendedor, pelo utilizador ou por outros que não sejam o construtor.

Com nipples adequadas entre a conexão e a junção da saída da roldana e tubo, podem ser colegados tubos de diferentes diâmetros/seção.
Ao aumentar a largura da roldana aumenta o comprimento do tubo suportado. Veja a tabela CAPACIDADE DO TAMBOR, pag. 34.

SE

SLANGKOMPATIBILTET
Alla slangupprullare finns disponibla utan slang.

VIKTIGT!
Den slangtyp som monteras måste klara tryck över de indikerade arbetstrycken som anges på etiketten för varje modell av slangupprullare.

⚠ VARNING!
Tillverkaren frånsäger sig allt ansvar för eventuella driftstörningar eller felfunktioner som orsakas av slangtypen eller det sätt slangen monteras av återförsäljaren, användaren eller andra än tillverkaren.

Med hjälp av lämpliga anslutningsnipples mellan slangupprullarutgångsfästet och slangen går det att ansluta slangar av olika diameter/tvärsnitt sinsemellan.
Med en bredare slangupprullare ökar slanglängden.
Se tabell TRUMKAPACITET, pag. 34.

FI

LETKUJEN SOVELTUVUUS
Kaikki letkunkelauslaitemallit toimitetaan ilman letkua.

TÄRKEÄÄ!
Asennettavan letkun tulee kyetä kestämään käyttöpainetta suurempia paineita. Jokaisen letkunkelauslaitteen käyttöpaine on osoitettu kyltissä.

⚠ HUOMIO!
Valmistaja ei vastaa mistään sellaisista toiminnassa ilmenevistä häiriöistä tai vaikeuksista, jotka johtuvat jälleenmyyjän, käyttäjän tai muiden kuin valmistajan asentaman letkun väärästä tyypistä tai asennuksesta.

Voit kytkeä eri läpimitan/ympärysmitan omaavia letkuja letkunkelauslaitteeseen erilaisia letkuliittimiä käyttämällä.
Leveämpään letkunkelauslaitteeseen voidaan asettaa pidempi letku.
Katso taulukkoa RUMMUN KAPASITEETTI, pag. 34.

RU

- Намотка приводом с помощью органов управления удерживаемого типа в месте, откуда видна катушка.
- Устройство ручной блокировки.

СОВМЕСТИМОСТЬ ТРУБ
Все модели катушки поставляются без шланга.

ВАЖНО!
Тип устанавливаемой трубы должен выносить более высокое, чем указанное на этикетке для каждой модели катушки, рабочее давление.

⚠ ВНИМАНИЕ!
Предприятие-производитель отклоняется от какой-либо ответственности за возможные аномалии или неполадки, спровоцированные типом трубы или методом, которым она была установлена дилером, пользователем или любым другим лицом, не являющимся производителем.

С подходящими соединительными гайками между местом крепления выхода катушки и трубой возможно соединить трубы различного диаметра/среза.
При увеличении ширины катушки увеличивается длина поддерживаемой трубы.
См. таблицу ВМЕСТИМОСТЬ БАРАБАНА, стр. 34.

(IT) CAPACITÀ TAMBURO (DE) TROMMELGRÖSSE (NL) TROMMELCAPACITEIT (SE) TRUMKAPACITET

(GB) DRUM CAPACITY (ES) CAPACIDAD TAMBOR (DK) TROMLENS KAPACITET (FI) RUMMUN KAPASITEETTI

(FR) CAPACITE DU TAMBOUR (PT) CAPACIDADE DO TAMBOR (NO) TROMMELENS KAPASITET (RU) ВМЕСТИМОСТЬ БАРАБАНА

IT SEZIONE TUBO - CAPACITÀ GB TUBE SECTION - CAPACITY FR SECTION TUYAU - CAPACITÉ DE SCHLAUCH-DURCHMESSER - SCHLAUCH-LÄNGE ES SECCION TUBO - CAPACIDAD PT SEÇÃO TUBO - CAPACIDADE NL SLANGDOORSNEDE - CAPACITEIT DK SLANGENS TVÆRSNIT - KAPACITET NO SLANGENS TVERRSNITT - KAPASITET SE SLANGENS TVÄRSNITT - KAPACITET FI LETKUN LÄPIMITTA - KAPASITEETTI RU СРЕЗ ТРУБЫ - МОЩНОСТЬ	MOD.
Ø 3/8" max. 200 m - 656 ft Ø 1/2" max. 150 m - 492 ft Ø 3/4" max. 80 m - 262.4 ft Ø 1" max. 50 m - 164 ft Ø 1.1/4" max. 35 m - 114.8 ft Ø 1.1/2" max. 20 m - 65.6 ft Ø 2" max. 13 m - 42.64 ft	772-E12V-20bar 772-E12V-70bar 772-E24V-20bar 772-E24V-70bar 772-E115V-20bar 772-E115V-70bar 772-E230V-20bar 772-E230V-70bar 772-E400V-20bar 772-E400V-70bar
Ø 3/8" max. 300 m - 984 ft Ø 1/2" max. 220 m - 721.6 ft Ø 3/4" max. 140 m - 459.2 ft Ø 1" max. 80 m - 262.4 ft Ø 1.1/4" max. 50 m - 164 ft Ø 1.1/2" max. 45 m - 147.6 ft Ø 2" max. 25 m - 82 ft	774-E12V-20bar 774-E12V-70bar 774-E24V-20bar 774-E24V-70bar 774-E115V-20bar 774-E115V-70bar 774-E230V-20bar 774-E230V-70bar 774-E400V-20bar 774-E400V-70bar

IT SEZIONE TUBO - CAPACITÀ GB TUBE SECTION - CAPACITY FR SECTION TUYAU - CAPACITÉ DE SCHLAUCH-DURCHMESSER - SCHLAUCH-LÄNGE ES SECCION TUBO - CAPACIDAD PT SEÇÃO TUBO - CAPACIDADE NL SLANGDOORSNEDE - CAPACITEIT DK SLANGENS TVÆRSNIT - KAPACITET NO SLANGENS TVERRSNITT - KAPASITET SE SLANGENS TVÄRSNITT - KAPACITET FI LETKUN LÄPIMITTA - KAPASITEETTI RU СРЕЗ ТРУБЫ - МОЩНОСТЬ	MOD.
Ø 3/8" max. 410 m - 1344.8 ft Ø 1/2" max. 300 m - 984 ft Ø 3/4" max. 200 m - 656 ft Ø 1" max. 110 m - 360.8 ft Ø 1.1/4" max. 65 m - 213.2 ft Ø 1.1/2" max. 65 m - 213.2 ft Ø 2" max. 35 m - 114.8 ft	775-E12V-20bar 775-E12V-70bar 775-E24V-20bar 775-E24V-70bar 775-E115V-20bar 775-E115V-70bar 775-E230V-20bar 775-E230V-70bar 775-E400V-20bar 775-E400V-70bar
Ø 3/8" max. 530 m - 1738.4 ft Ø 1/2" max. 410 m - 1344.8 ft Ø 3/4" max. 250 m - 820 ft Ø 1" max. 140 m - 459.2 ft Ø 1.1/4" max. 85 m - 278.8 ft Ø 1.1/2" max. 80 m - 262.4 ft Ø 2" max. 45 m - 147.6 ft	777-E12V-20bar 777-E12V-70bar 777-E24V-20bar 777-E24V-70bar 777-E115V-20bar 777-E115V-70bar 777-E230V-20bar 777-E230V-70bar 777-E400V-20bar 777-E400V-70bar

(IT) **CAPACITÀ TAMBURO**

(GB) **OVERALL DIMENSIONS**

(FR) **DIMENSIONS D'ENCOMBREMENT**

(DE) **ABMESSUNGEN**

(ES) **MÁXIMO ESPACIO OCUPADO**

(PT) **DIMENSÕES DO ESPAÇO**

(NL) **AFMETINGEN**

(DK) **UDVENDIGE MÅL**

(NL) **UTVENDIGE MÅL**

(SE) **YTTERMÅTT**

(FI) **MITAT**

(RU) **ВМЕСТИМОСТЬ БАРАБАНА**

Mod.

772-E12V-20bar - 772-E12V-70bar
774-E12V-20bar - 774-E12V-70bar
775-E12V-20bar - 775-E12V-70bar
777-E12V-20bar - 777-E12V-70bar
772-E24V-20bar - 772-E24V-70bar
774-E24V-20bar - 774-E24V-70bar
775-E24V-20bar - 775-E24V-70bar
777-E24V-20bar - 777-E24V-70bar

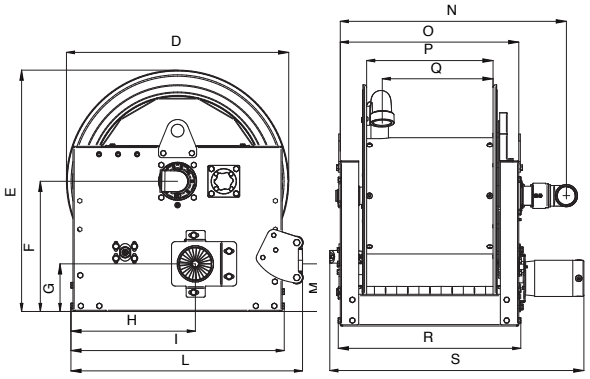

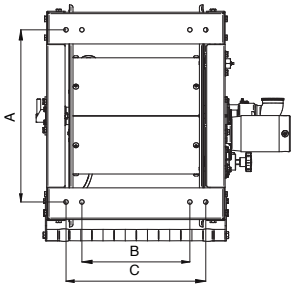

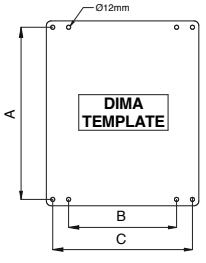

	A	B	C	D	E	F	G	H	I
L=270	542	200	300	700	760	410	150	390	670
L=410	542	340	440	700	760	410	150	390	670
L=550	542	480	580	700	760	410	150	390	670
L=690	542	620	720	700	760	410	150	390	670

	L	M	N	O	P	Q	R	S
L=270	730	160	570	422	260	210	435	630
L=410	730	160	712	562	398	350	575	770
L=550	730	160	850	705	538	490	717	915
L=690	730	160	990	842	680	630	855	1055

L=270	105 kg - 231.5 lbs
L=410	115 kg - 253.5 lbs
L=550	125 kg - 275.6 lbs
L=690	140 kg - 308.6 lbs

Mod.

772-E115V-20bar - 772-E115V-70bar
774-E115V-20bar - 774-E115V-70bar
775-E115V-20bar - 775-E115V-70bar
777-E115V-20bar - 777-E115V-70bar
772-E230V-20bar - 772-E230V-70bar
774-E230V-20bar - 774-E230V-70bar
775-E230V-20bar - 775-E230V-70bar
777-E230V-20bar - 777-E230V-70bar
772-E400V-20bar - 772-E400V-70bar
774-E400V-20bar - 774-E400V-70bar
775-E400V-20bar - 775-E400V-70bar
777-E400V-20bar - 777-E400V-70bar

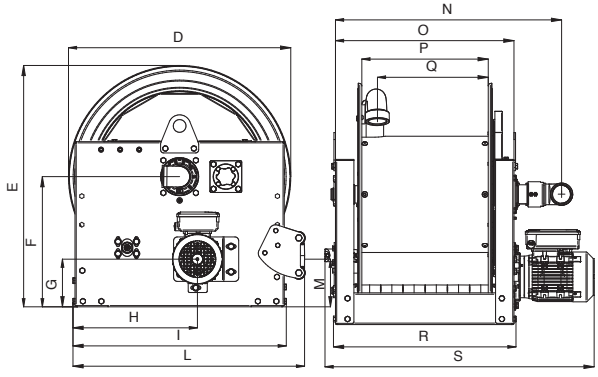

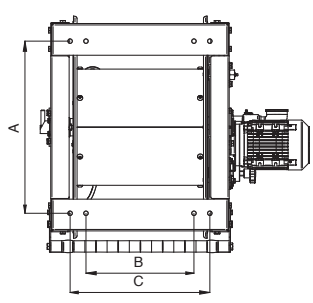

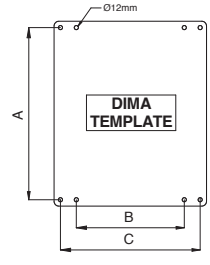

	A	B	C	D	E	F	G	H	I
L=270	542	200	300	700	760	410	150	390	670
L=410	542	340	440	700	760	410	150	390	670
L=550	542	480	580	700	760	410	150	390	670
L=690	542	620	720	700	760	410	150	390	670

	L	M	N	O	P	Q	R	S
L=270	730	160	570	422	260	210	435	680
L=410	730	160	712	562	398	350	575	844
L=550	730	160	850	705	538	490	717	965
L=690	730	160	990	842	680	630	855	1100

L=270	108 kg - 238 lbs
L=410	120 kg - 264.5 lbs
L=550	130 kg - 286.6 lbs
L=690	145 kg - 319.7 lbs

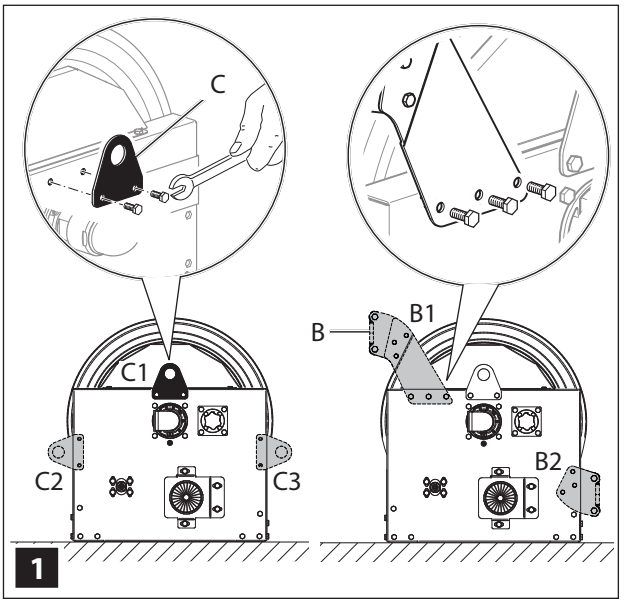

IT

INSTALLAZIONE DELL'AVVOLGITUBO

L'avvolgitubo è dotato di ganci **[C]** di sollevamento. I ganci si trovano inizialmente nella posizione **[C1]**, fig. 1. I ganci possono essere facilmente posizionati nelle posizioni alternative **[C2]** e **[C3]** con una semplice operazione di svitamento/avvitamento dei bulloni.

L'avvolgitubo viene fornito di serie senza bocchette guidatubo **[B]**.

[B1] e **[B2]** sono le due posizioni permesse per le bocchette guidatubo; Installazione e modalità di posizionamento sono illustrate a 72 - 74.

GB

HOSE REEL INSTALLATION

The hose reel is equipped with lifting hooks **[C]**. The hooks are initially in the position **[C1]**, fig. 1 and can be easily put in the alternative positions **[C2]** and **[C3]** by unscrewing/screwing the bolts.

The hose reel comes as standard without hose guides **[B]**.

[B1] and **[B2]** are the two positions allowed for the hose guides; installation and the positioning procedure are illustrated on page 72 - page 74.

NL

INSTALLATIE VAN DE SLANGHASPEL

De slanghaspel is voorzien van haken **[C]** voor het opheffen. De haken bevinden zich eerst in positie **[C1]**, fig. 1. De haken kunnen makkelijk in de alternatieve posities **[C2]** en **[C3]** geplaatst worden door de bouten simpelweg los- en weer aan te draaien.

De slanghaspel wordt standaard zonder slanggeleiders **[B]** geleverd.

[B1] en **[B2]** zijn de twee toegestane posities voor de slanggeleiders; installatie en wijze van plaatsing zijn aangegeven op pag. 72 - pag. 74.

DK

INSTALLATION AF SLANGETROMLE

Slangetromlen er udstyret med løftekroge **[C]**. Ved levering er krogene monteret i position **[C1]** (fig. 1). Krogene kan nemt placeres i de alternative positioner **[C2]** og **[C3]** ved blot at løsne og fastspænde boltene.

Som standard leveres slangetromlen uden slangeføringer **[B]**.

Slangeføringerne kan placeres i position **[B1]** og **[B2]**. Fremgangsmåden i forbindelse med installation og placering er vist på pag. 72 - pag. 74.

FR

INSTALLATION DE L'ENROULEUR

L'enrouleur est équipé de crochets **[C]** de soulèvement. Les crochets se trouvent au début sur la position **[C1]**, fig. 1. Les crochets peuvent être facilement positionnés sur les positions alternatives **[C2]** et **[C3]** avec une simple opération de dévissage/vissage des boulons.

L'enrouleur est fourni de série sans guide-tuyau **[B]**.

[B1] et **[B2]** sont les deux positions admises pour les guide-tuyau; L'installation et les modalités de positionnement sont illustrées aux pag. 72 - pag. 74.

DE

ANBRINGUNG VOM SCHLAUFAUFROLLER

Der Schlauchaufroller ist mit den Haken **[C]** zum Anheben ausgestattet. Die Haken befinden sich in Position **[C1]** (Abb. 1) und lassen sich problemlos durch einfaches Lösen und anschließendes Anziehen der Schraubenbolzen in Position **[C2]** und **[C3]** bringen. Serienmäßig wird der Schlauchaufroller ohne Schlauchführung **[B]** geliefert. Die Schlauchführung kann in Position **[B1]** und **[B2]** befestigt werden. Die Anbringung der Schlauchführung ist auf pag. 72 - pag. 74. erläutert.

ES

INSTALACIÓN DEL ENROLLATUBO

El enrollatubo está dotado de ganchos **[C]** de elevación. Los ganchos se hallan inicialmente en la posición **[C1]**, fig. 1. Los ganchos pueden ser posicionados fácilmente en las posiciones alternativas **[C2]** y **[C3]** con una sencilla operación de desenroscado/enroscado de los pernos.

El enrollatubo se suministra de serie sin boquillas guía tubo **[B]**.

[B1] y **[B2]** son las dos posiciones permitidas para las boquillas guía tubo; Instalación y modalidad de posicionamiento están ilustradas en la pag. 72 - pag. 74.

PT

INSTALAÇÃO DO ENROLADOR DE TUBOS

O enrolador de tubos é dotado de ganchos **[C]** de elevação. Os ganchos se encontram inicialmente nas posições **[C1]**, fig. 1. Os ganchos podem ser facilmente posicionados nas posições alternativas **[C2]** e **[C3]** com uma simples operação de desatarraxamento/atarraxamento dos parafusos de porca.

O enrolador de tubo vem munido de série sem os bocais dos tubos guias **[B]**.

[B1] e **[B2]** são as duas posições permitida para os bocais dos tubos guias: Instalação e modalidade de posicionamento estão ilustradas na pag. 72 - pag. 74.

NO

INSTALLASJON AV SLANGEOPPRULLEREN

Slangeopprulleren er utstyrt med løftekroker **[C]**. Ved levering er krokene i posisjon **[C1]** (fig. 1). Løsne boltene for enkelt å flytte krokene til posisjon **[C2]** og **[C3]**. Stram deretter til boltene.

Slangeopprulleren leveres uten slangeføringer **[B]**.

[B1] og **[B2]** er posisjonene for slangeføringene. Montering og plassering er vist på pag. 72 - pag. 74.

SE

INSTALLATION AV SLANGUPPRULLAREN

Slangupprullaren är försedd med lyftkrokar **[C]**. Krokarna befinner sig ursprungligen i läget **[C1]**, fig. 1. Krokarna kan lätt placeras i de övriga lägena **[C2]** och **[C3]** genom en enkel lossnings/åtdragningsoperation av bultarna.

Slangupprullaren levereras utan slangstyrurtag **[B]**.

[B1] och **[B2]** är de två tillåtna lägena för slangstyrurtagen. Installation och positioneringssätt finns beskrivna på sidorna pag. 72 - pag. 74.

FI

LETKUNKELAUSLAITTEEN ASENNUS

Letkunkelauslaite on varustettu nostokoukuilla **[C]**. Koukut ovat ensin asennossa **[C1]**, kuva 1. Voit siirtää koukut helposti myös asentoihin **[C2]** ja **[C3]** yksinkertaisesti ruuvaamalla pultteja auki/kiinni.

Letkunkelauslaitteen mukana ei toimiteta letkun ohjauskappaleita **[B]**.

Voit asettaa letkun ohjauskappaleet vain asentoihin **[B1]** ja **[B2]**; Asennus ja paikoilleen asetus on kuvattu sivuilla pag. 72 - pag. 74.

RU

УСТАНОВКА КАТУШКИ

Раздаточная катушка оснащена подъемными пластинами **[C]**. Пластины изначально находятся в положении **[C1]**, рис. 1. Пластины можно легко переместить в альтернативные положения **[C2]** и **[C3]** простым отвинчиванием и обратным ввинчиванием болтов.

В стандартной комплектации катушка поставляется без направляющих насадок **[B]**.

[B1] и **[B2]** - два допустимых положения для направляющих насадок. Монтаж и способ размещения рассматриваются на 73 - 75.

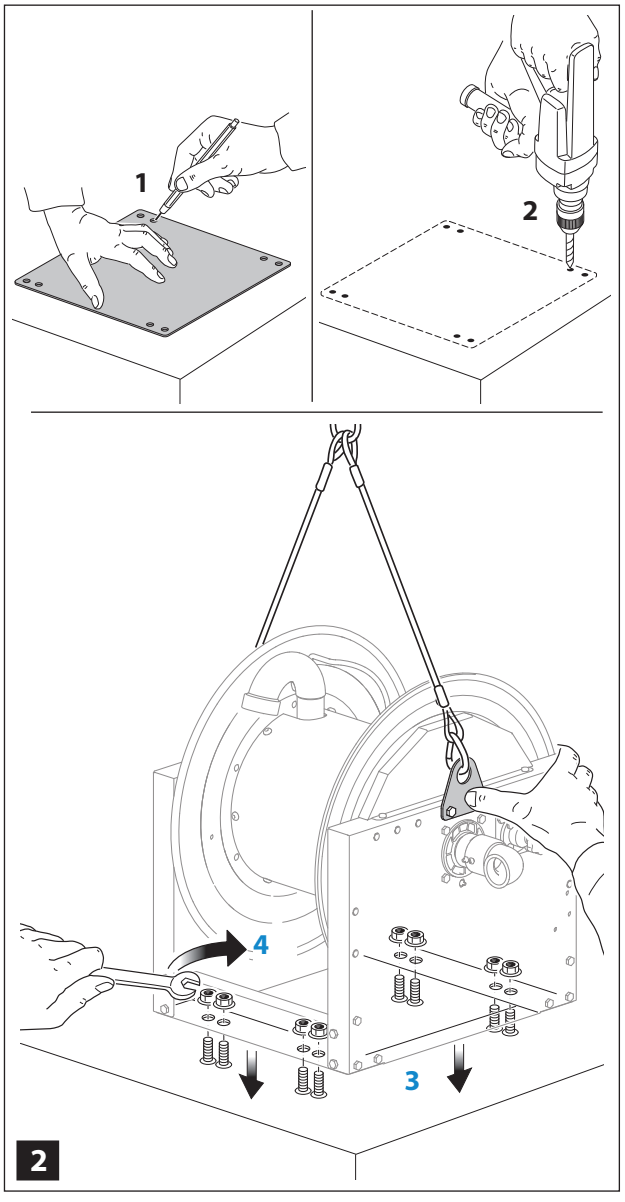

IT

APPLICAZIONE A BANCO E/O PAVIMENTO

⚠ Per l'installazione dell'avvolgitubo assicurarsi che la superficie/parete di appoggio sia piana e verificare che la consistenza del muro sia idonea a sopportare il peso dell'avvolgitubo compreso di tubo ed eventuali accessori.

⚠ Gli 8 tasselli, i bulloni e le viti utilizzati per l'installazione devono essere adeguati a supportare il peso dell'avvolgitubo compreso di tubo e di relativi accessori.

Dopo aver indicato i fori per i tasselli, (vedi dima in dotazione al proprio avvolgitubo) e controllato che non vadano ad intercettare tubi idraulici o cavi elettrici, procedere con la foratura (fig. 2).

Fissare i tasselli al pavimento, o le viti al banco, poi inserire l'avvolgitubo nelle apposite sedi. Avvitare gli 8 dadi di fissaggio con opportuna chiave.

GB

BENCH AND/OR FLOOR APPLICATION

⚠ To install the hose reel, make sure the support surface/wall is flat and check that the wall is suitable for taking the weight of the hose reel including hose and any accessories.

⚠ The 8 plugs, bolts and screws used for installation must be adequate to take the weight of the hose reel including hose and relevant accessories.

After marking the holes for the plugs (see template supplied with the hose reel) and making sure they do not interfere with the water pipes or electric cables, proceed with drilling (fig. 2).

Fix the plugs in the floor, or the screws on the bench, then fit the hose reel in the special seats. Tighten the 8 fixing nuts with a suitable spanner.

NL

MONTAGE OP WERKBANK EN/ OF VLOER

⚠ Alvorens de slanghaspel te installeren moet u zich ervan verzekeren dat de ondergrond/muur vlak is en moet u controleren of de muur stevig genoeg is om het gewicht van de haspel, inclusief slang en eventuele toebehoren, te dragen.

⚠ De 8 pluggen, bouten en schroeven die gebruikt worden voor de installatie moeten geschikt zijn om het gewicht van de slanghaspel, inclusief slang en bijbehorende toebehoren te dragen.

Na de gaten voor de pluggen afgetekend te hebben (zie de bij uw haspel meegeleverde mal) en gecontroleerd te hebben of zij niet op waterleidingen of elektrische bedrading terechtkomen kunt u overgaan tot het boren van de gaten (zie fig. 2). Bevestig de pluggen aan de vloer of de schroeven in de werkbank en breng de slanghaspel vervolgens op de daarvoor bestemde plaats aan. Draai de 8 bevestigingsmoeren met een geschikte sleutel aan.

DK

ANVENDELSE PÅ ARBEJDSBÆNK OG/ELLER PÅ GULV

⚠ Kontrollér, at slangetromlens støtteoverflade/væg er plan, og kontrollér, at væggen er egnet til at understøtte slangetromlens vægt inkl. slangen og eventuelt tilbehør.

⚠ De 8 rawlplugs, boltene og skruerne, som benyttes til installationen, skal være i stand til at understøtte slangetromlens vægt inkl. slangen og eventuelt tilbehør.

Afmark hullerne til rawlplugsene (se boreskabelonen, som leveres sammen med slangetromlen), og kontrollér, at de ikke afskærer hydraulikslanger eller elkabler. Bor herefter hullerne (fig. 2).

Fastgør rawlplugsene i gulvet, eller skruerne i arbejdsbænken, og indsæt slangetromlen i de respektive sæder. Fastspænd de 8 låsemøtrikker med en egnet nøgle.

FR

APPLICATION AU COMPTOIR ET/OU SOL

⚠ Pour l'installation de l'enrouleur il faut s'assurer que la surface/paroi d'appui soit plane et vérifier que la consistance du mur soit adaptée à supporter le poids de l'enrouleur y compris le tuyau et les éventuels accessoires.

⚠ Les 8 chevilles, les boulons et les vis utilisés pour l'installation doivent être adaptés à supporter le poids de l'enrouleur y compris le tuyau et les accessoires correspondants.

Après avoir indiqué les trous pour les chevilles (voir le gabarit fourni avec l'enrouleur) et contrôlé qu'ils ne gêneront pas des tuyaux hydrauliques ou des fils électriques, effectuer le perçage fig. 2.

Fixer les chevilles au sol ou les vis au comptoir, ensuite introduire l'enrouleur de tuyau dans les emplacements prévus. vissez les 8 écrous de fixage avec une clé appropriée.

DE

ANBRINGUNG AN DER WERKBANK U/O AM FUSSBODEN

⚠ Bei der Installation vom Schlauchaufroller sicherstellen, dass die Oberfläche bzw. Wand eben ist und sich von ihrer Beschaffenheit her für das Gewicht vom Schlauchaufroller komplett mit Schlauch und eventuellem Zubehör eignet.

⚠ Die 8 Dübel, die Bolzen und die Schrauben, die für die Installation verwendet werden, müssen sich für das Gewicht vom Schlauchaufroller komplett mit Schlauch und eventuellem Zubehör eignen.

Die Dübellöcher anzeichnen (siehe beiliegende Schablone) und sicherstellen, dass keine Wasserleitungen oder Stromkabel getroffen werden können. Dann die Dübellöcher bohren (Abb. 2).

Die Dübel am Fußboden befestigen bzw. die Schrauben in die Werkbank schrauben und dann den Schlauchaufroller in die entsprechenden Sitze stecken. Die 8 Befestigungsmuttern mit einem geeigneten Schlüssel anziehen.

ES

APLICACIÓN A BANCO Y/O PAVIMENTO dE SUJECIÓN

⚠ Para la instalación del enrollatubo, comprobar que la superficie/pared de apoyo esté plana y verificar que la consistencia del muro sea idónea a soportar el peso del enrollatubo, incluyendo el tubo y los eventuales accesorios.

⚠ Los 8 tacos, los pernos y los tornillos utilizados para la instalación tienen que estar aptos para soportar el peso del enrollatubo, incluidos el tubo y los relativos accesorios.

Tras marcar los agujeros para los tacos, (véase plantilla en dotación al propio enrollatubo) y controlar que no vayan a interceptar tubos hidráulicos o cables eléctricos, proceder a practicar los agujeros (fig. 2).

Fijar los tacos en el pavimento, o los tornillos en el banco, luego introducir el enrollatubo en sus correspondientes alojamientos.

Enroscar las 8 tuercas con oportuna Llave.

PT

APLICAÇÃO AO BANCO E/OU PAVIMENTO

⚠ Para a instalação do enrolador de tubo, assegura-se que a superfície/parede de apoio seja plana e verificar que a consistência do muro seja capaz de suportar o peso do enrolador de tubo incluso o tubo e eventuais acessórios.

⚠ As 8 âncoras, as porcas e os parafusos utilizados para a instalação devem ser adequados a suportar o peso do enrolador de tubo, incluído o tubo e os acessórios relativos.

Após ter indicado os furos para as buchas (vide plaqueta no próprio enrolador de tubo) e ter controlado que não interceptem tubos hidráulicos ou cabos elétricos, iniciar a furar fig. 2.

Fixar as buchas no pavimento, ou parafusar aos bancos e inserir os enroladores de tubo nas suas sedes. Parafusar as 8 porcas de fixação com chaves apropriadas.

NO

BRUK PÅ BENK OG/ELLER GULV

⚠ Når du installerer slangeopprulleren må du passe på at overflaten/veggen er flat og kontrollere at veggens fasthet er egnet til å tåle slangeopprullerens vekt, inkludert slangen og eventuelt tilbehør.

⚠ De 8 låsepinnene, boltene og skruene som brukes til installasjonen må kunne tåle vekten av slangeopprulleren, inkludert slangen og eventuelt tilbehør.

Merk av hullene til låsepinnene (se boremalen som følger med slangeopprulleren), og kontroller at de ikke avskjærer hydraulikkslanger eller elektriske kabler. Bor deretter hullene som vist på fig. 2.

Fest låsepinnene i gulvet, eller skruene i benken, og sett deretter inn slangeopprulleren. Skru inn de 8 festemutrene med en egnet nøkkel.

SE

ANPASSNING TILL BÄNKEN OCH/ELLER GOLVET

⚠ Vid installationen av slangupprullaren försäkra dig om att stödytan/väggen är plan och kontrollera att väggens hållfasthet är lämplig för tyngden av slangupprullaren inklusive slang och eventuella tillbehör.

⚠ De 8 pluggarna, bultarna och skruvarna som används för installationen ska vara avpassade att hålla för tyngden av slangupprullaren inklusive slang och relativa tillbehör.

När hålen för pluggarna (som medföljer slangupprullaren) har markerats, och man har sett till att de inte hamnar mitt för vattenledningar eller elkablar, kan hålen borras (se fig. 2). Fäst expansionspluggarna till golvet, eller skruvarna till bänken och för därefter in slangupprullaren i de avsedda sätena. Dra åt de 8 fästmuttrarna med lämplig nyckel.

FI

ASENNUS PENKKIIN JA/TAI LATTIALLE

⚠ Varmista letkunkelauslaitteen asennuksen yhteydessä, että sen asennuspinta/seinä on tasainen. Tarkista tämän lisäksi, että seinä on riittävän tukeva kannattamaan letkunkelauslaitteen sekä letkun ja lisälaitteiden painon.

⚠ Asennuksessa käytettyjen 8 paisuntatulpan, pultin ja ruuvin on oltava riittävän vahvoja kannattelemaan letkunkelauslaitteen paino sekä sen letkut ja lisälaitteet.

Merkitse reiät levityspulteille, (ks. letkukelan ohjeessa toimitettua porausmallia) ja tarkista etteivät ne katkaise vesiputkia tai sähkökaapeleita ja aloita poraus (kuva 2). Kiinnitä levityspultit lattiaan tai ruuvit penkkiin ja aseta letkukela tämän jälkeen oikealle paikalleen. Ruuvaa 8 mutteria kiinni tarkoitukseen soveltuvalla avaimella.

RU

КРЕПЛЕНИЕ К СТОЙКЕ И/ИЛИ К ПОЛУ

⚠ Для установки раздаточной катушки удостовериться, что устанавливаемая поверхность ровная и убедиться, что состав стены в состоянии выдержать вес раздаточной катушки, включая шланг и возможные аксессуары.

⚠ 8 дюбелей, болты и винты для монтажа должны выдерживать вес катушки со шлангом и принадлежностями.

Разметив отверстия под дюбели (см. шаблон в комплекте с раздаточной катушкой) и проверив, что нет риска задеть водопроводные трубы или электропроводку, можно приступить к сверлению (рис. 2).

Закрепить дюбели на полу или винты на стенде, затем вставить катушку в гнезда. Завинтить 8 крепежных гаек специальным ключом.

IT

CARATTERISTICHE TECNICHE

Larghezze	**L= 270 mm - W = 10.5"**	**L= 410 mm - W = 16"**	**L= 550 mm - W = 21.5"**	**L= 690 mm - W = 27"**
Modelli avvolgitubo 20 bar entrata 2" - uscita 2"	**772-E12V-20bar 772-E24V-20bar 772-E115V-20bar 772-E230V-20bar 772-E400V-20bar**	**774-E12V-20bar 774-E24V-20bar 774-E115V-20bar 774-E230V-20bar 774-E400V-20bar**	**775-E12V-20bar 775-E24V-20bar 775-E115V-20bar 775-E230V-20bar 775-E400V-20bar**	**777-E12V-20bar 777-E24V-20bar 777-E115V-20bar 777-E230V-20bar 777-E400V-20bar**
Pressione di esercizio	20 bar - 290 psi	20 bar - 290 psi	20 bar - 290 psi	20 bar - 290 psi
Utilizzi	ARIA – ACQUA – GASOLIO	ARIA – ACQUA – GASOLIO	ARIA – ACQUA – GASOLIO	ARIA – ACQUA – GASOLIO
Materiale snodo	Alluminio	Alluminio	Alluminio	Alluminio
Guarnizioni snodo	Viton®	Viton®	Viton®	Viton®
Modelli avvolgitubo 70 bar entrata 2" - uscita 2"	**772-E12V-70bar 772-E24V-70bar 772-E115V-70bar 772-E230V-70bar 772-E400V-70bar**	**774-E12V-70bar 774-E24V-70bar 774-E115V-70bar 774-E230V-70bar 774-E400V-70bar**	**775-E12V-70bar 775-E24V-70bar 775-E115V-70bar 775-E230V-70bar 775-E400V-70bar**	**777-E12V-70bar 777-E24V-70bar 777-E115V-70bar 777-E230V-70bar 777-E400V-70bar**
Pressione di esercizio	70 bar - 1,015 psi	70 bar - 1,015 psi	70 bar - 1,015 psi	70 bar - 1,015 psi
Utilizzi	OLIO E AFFINI	OLIO E AFFINI	OLIO E AFFINI	OLIO E AFFINI
Materiale snodo	Acciaio al carbonio	Acciaio al carbonio	Acciaio al carbonio	Acciaio al carbonio
Guarnizioni snodo	Viton®	Viton®	Viton®	Viton®

GB

TECHNICAL CHARACTERISTICS

Widths	**L= 270 mm - W = 10.5"**	**L= 410 mm - W = 16"**	**L= 550 mm - W = 21.5"**	**L= 690 mm - W = 27"**
Hose reel models 20 bar inlet 2" – outlet 2"	**772-E12V-20bar 772-E24V-20bar 772-E115V-20bar 772-E230V-20bar 772-E400V-20bar**	**774-E12V-20bar 774-E24V-20bar 774-E115V-20bar 774-E230V-20bar 774-E400V-20bar**	**775-E12V-20bar 775-E24V-20bar 775-E115V-20bar 775-E230V-20bar 775-E400V-20bar**	**777-E12V-20bar 777-E24V-20bar 777-E115V-20bar 777-E230V-20bar 777-E400V-20bar**
Operating pressure	20 bar – 290 psi	20 bar – 290 psi	20 bar – 290 psi	20 bar – 290 psi
Use	AIR – WATER – GAS OIL	AIR – WATER – GAS OIL	AIR – WATER – GAS OIL	AIR – WATER – GAS OIL
Joint material	aluminium	aluminium	aluminium	aluminium
Joint seals	Viton®	Viton®	Viton®	Viton®
Hose reel models 70 bar inlet 2" – outlet 2"	**772-E12V-70bar 772-E24V-70bar 772-E115V-70bar 772-E230V-70bar 772-E400V-70bar**	**774-E12V-70bar 774-E24V-70bar 774-E115V-70bar 774-E230V-70bar 774-E400V-70bar**	**775-E12V-70bar 775-E24V-70bar 775-E115V-70bar 775-E230V-70bar 775-E400V-70bar**	**777-E12V-70bar 777-E24V-70bar 777-E115V-70bar 777-E230V-70bar 777-E400V-70bar**
Operating pressure	70 bar – 1,015 psi	70 bar – 1,015 psi	70 bar – 1,015 psi	70 bar – 1,015 psi
Use	OIL AND ALLIED PRODUCTS	OIL AND ALLIED PRODUCTS	OIL AND ALLIED PRODUCTS	OIL AND ALLIED PRODUCTS
Joint material	Carbon steel	Carbon steel	Carbon steel	Carbon steel
Joint seals	Viton®	Viton®	Viton®	Viton®

FR

CARACTERISTIQUES TECHNIQUES

Largeurs	**L= 270 mm - W = 10.5"**	**L= 410 mm - W = 16"**	**L= 550 mm - W = 21.5"**	**L= 690 mm - W = 27"**
Modèles enrouleur tuyau 20 bar entrée 2" - sortie 2"	**772-E12V-20bar 772-E24V-20bar 772-E115V-20bar 772-E230V-20bar 772-E400V-20bar**	**774-E12V-20bar 774-E24V-20bar 774-E115V-20bar 774-E230V-20bar 774-E400V-20bar**	**775-E12V-20bar 775-E24V-20bar 775-E115V-20bar 775-E230V-20bar 775-E400V-20bar**	**777-E12V-20bar 777-E24V-20bar 777-E115V-20bar 777-E230V-20bar 777-E400V-20bar**
Pression de travail	20 bar – 290 psi	20 bar – 290 psi	20 bar – 290 psi	20 bar – 290 psi
Utilisations	AIR / EAU / GASOIL	AIR / EAU / GASOIL	AIR / EAU / GASOIL	AIR / EAU / GASOIL
Matière articulation	aluminium	aluminium	aluminium	aluminium
Guarnitures articulation	Viton®	Viton®	Viton®	Viton®
Modèles enrouleur tuyau 70 bar entrée 2" - sortie 2"	**772-E12V-70bar 772-E24V-70bar 772-E115V-70bar 772-E230V-70bar 772-E400V-70bar**	**774-E12V-70bar 774-E24V-70bar 774-E115V-70bar 774-E230V-70bar 774-E400V-70bar**	**775-E12V-70bar 775-E24V-70bar 775-E115V-70bar 775-E230V-70bar 775-E400V-70bar**	**777-E12V-70bar 777-E24V-70bar 777-E115V-70bar 777-E230V-70bar 777-E400V-70bar**
Pression de travail	70 bar – 1,015 psi	70 bar – 1,015 psi	70 bar – 1,015 psi	70 bar – 1,015 psi
Utilisations	HUILE ET SIMILAIRES	HUILE ET SIMILAIRES	HUILE ET SIMILAIRES	HUILE ET SIMILAIRES
Matière articulation	acier au carbone	acier au carbone	acier au carbone	acier au carbone
Guarnitures articulation	Viton®	Viton®	Viton®	Viton®

DE

TECHNISCHE DATEN

Breiten	**L= 270 mm - W = 10.5"**	**L= 410 mm - W = 16"**	**L= 550 mm - W = 21.5"**	**L= 690 mm - W = 27"**
Modelle Aufroller 20 bar Eingang 2" - Ausgang 2"	**772-E12V-20bar** **772-E24V-20bar** **772-E115V-20bar** **772-E230V-20bar** **772-E400V-20bar**	**774-E12V-20bar** **774-E24V-20bar** **774-E115V-20bar** **774-E230V-20bar** **774-E400V-20bar**	**775-E12V-20bar** **775-E24V-20bar** **775-E115V-20bar** **775-E230V-20bar** **775-E400V-20bar**	**777-E12V-20bar** **777-E24V-20bar** **777-E115V-20bar** **777-E230V-20bar** **777-E400V-20bar**
Betriebsdruck	20 bar - 290 psi	20 bar - 290 psi	20 bar - 290 psi	20 bar - 290 psi
Verwendung	LUFT/WASSER/DIESEL	LUFT/WASSER/DIESEL	LUFT/WASSER/DIESEL	LUFT/WASSER/DIESEL
Material Gelenk	Aluminium	Aluminium	Aluminium	Aluminium
Dichtungen Gelenk	Viton®	Viton®	Viton®	Viton®
Modelle Aufroller 70 bar Eingang 2" - Ausgang 2"	**772-E12V-70bar** **772-E24V-70bar** **772-E115V-70bar** **772-E230V-70bar** **772-E400V-70bar**	**774-E12V-70bar** **774-E24V-70bar** **774-E115V-70bar** **774-E230V-70bar** **774-E400V-70bar**	**775-E12V-70bar** **775-E24V-70bar** **775-E115V-70bar** **775-E230V-70bar** **775-E400V-70bar**	**777-E12V-70bar** **777-E24V-70bar** **777-E115V-70bar** **777-E230V-70bar** **777-E400V-70bar**
Betriebsdruck	70 bar - 1,015 psi	70 bar - 1,015 psi	70 bar - 1,015 psi	70 bar - 1,015 psi
Verwendung	ÖLE und ÄHNLICHES	ÖLE und ÄHNLICHES	ÖLE und ÄHNLICHES	ÖLE und ÄHNLICHES
Material Gelenk	C-Stahl	C-Stahl	C-Stahl	C-Stahl
Dichtungen Gelenk	Viton®	Viton®	Viton®	Viton®

ES

CARACTERÍSTICAS TÉCNICAS

Anchuras	**L= 270 mm - W = 10.5"**	**L= 410 mm - W = 16"**	**L= 550 mm - W = 21.5"**	**L= 690 mm - W = 27"**
Modelos enrollatubo 20 bar entrada 2" - salida2"	**772-E12V-20bar** **772-E24V-20bar** **772-E115V-20bar** **772-E230V-20bar** **772-E400V-20bar**	**774-E12V-20bar** **774-E24V-20bar** **774-E115V-20bar** **774-E230V-20bar** **774-E400V-20bar**	**775-E12V-20bar** **775-E24V-20bar** **775-E115V-20bar** **775-E230V-20bar** **775-E400V-20bar**	**777-E12V-20bar** **777-E24V-20bar** **777-E115V-20bar** **777-E230V-20bar** **777-E400V-20bar**
Presión de ejercicio	20 bar – 290 psi	20 bar – 290 psi	20 bar – 290 psi	20 bar – 290 psi
Usos	AIRE/AGUA/GASOIL	AIRE/AGUA/GASOIL	AIRE/AGUA/GASOIL	AIRE/AGUA/GASOIL
Material articulación	aluminio	aluminio	aluminio	aluminio
Guarniciones articulación	Viton®	Viton®	Viton®	Viton®
Modelos enrollatubo 70 bar entrada 2" - salida2"	**772-E12V-70bar** **772-E24V-70bar** **772-E115V-70bar** **772-E230V-70bar** **772-E400V-70bar**	**774-E12V-70bar** **774-E24V-70bar** **774-E115V-70bar** **774-E230V-70bar** **774-E400V-70bar**	**775-E12V-70bar** **775-E24V-70bar** **775-E115V-70bar** **775-E230V-70bar** **775-E400V-70bar**	**777-E12V-70bar** **777-E24V-70bar** **777-E115V-70bar** **777-E230V-70bar** **777-E400V-70bar**
Presión de ejercicio	70 bar – 1,015 psi	70 bar – 1,015 psi	70 bar – 1,015 psi	70 bar – 1,015 psi
Usos	ACEITE Y AFINES	ACEITE Y AFINES	ACEITE Y AFINES	ACEITE Y AFINES
Material articulación	Acero al carbono	Acero al carbono	Acero al carbono	Acero al carbono
Guarniciones articulación	Viton®	Viton®	Viton®	Viton®

PT

CARACTERÍSTICAS TÈCNICAS

Larguras	**L= 270 mm - W = 10.5"**	**L= 410 mm - W = 16"**	**L= 550 mm - W = 21.5"**	**L= 690 mm - W = 27"**
Modelos de Enroladores de Tubos 20 bar entrada 2" - saída 2"	**772-E12V-20bar** **772-E24V-20bar** **772-E115V-20bar** **772-E230V-20bar** **772-E400V-20bar**	**774-E12V-20bar** **774-E24V-20bar** **774-E115V-20bar** **774-E230V-20bar** **774-E400V-20bar**	**775-E12V-20bar** **775-E24V-20bar** **775-E115V-20bar** **775-E230V-20bar** **775-E400V-20bar**	**777-E12V-20bar** **777-E24V-20bar** **777-E115V-20bar** **777-E230V-20bar** **777-E400V-20bar**
Pressão de exercício	20 bar – 290 psi	20 bar – 290 psi	20 bar – 290 psi	20 bar – 290 psi
Utilizo	AR/ÁGUA/ GASÓLEO	AR/ÁGUA/ GASÓLEO	AR/ÁGUA/ GASÓLEO	AR/ÁGUA/ GASÓLEO
Material das juntas	alumínio	alumínio	alumínio	alumínio
Guarnições das juntas	Viton®	Viton®	Viton®	Viton®
Modelos de Enroladores de Tubos 70 bar entrada 2" - saída 2"	**772-E12V-70bar** **772-E24V-70bar** **772-E115V-70bar** **772-E230V-70bar** **772-E400V-70bar**	**774-E12V-70bar** **774-E24V-70bar** **774-E115V-70bar** **774-E230V-70bar** **774-E400V-70bar**	**775-E12V-70bar** **775-E24V-70bar** **775-E115V-70bar** **775-E230V-70bar** **775-E400V-70bar**	**777-E12V-70bar** **777-E24V-70bar** **777-E115V-70bar** **777-E230V-70bar** **777-E400V-70bar**
Pressão de exercício	70 bar – 1,015 psi	70 bar – 1,015 psi	70 bar – 1,015 psi	70 bar – 1,015 psi
Utilizo	ÓLEO e AFINS	ÓLEO e AFINS	ÓLEO e AFINS	ÓLEO e AFINS
Material das juntas	Aço carbono	Aço carbono	Aço carbono	Aço carbono
Guarnições das juntas	Viton®	Viton®	Viton®	Viton®

NL

TECHNISCHE SPECIFICATIES

Breedten	**L= 270 mm - W = 10.5"**	**L= 410 mm - W = 16"**	**L= 550 mm - W = 21.5"**	**L= 690 mm - W = 27"**
Modellen slanghaspels 20 bar inlaat 2" - uitlaat 2"	**772-E12V-20bar 772-E24V-20bar 772-E115V-20bar 772-E230V-20bar 772-E400V-20bar**	**774-E12V-20bar 774-E24V-20bar 774-E115V-20bar 774-E230V-20bar 774-E400V-20bar**	**775-E12V-20bar 775-E24V-20bar 775-E115V-20bar 775-E230V-20bar 775-E400V-20bar**	**777-E12V-20bar 777-E24V-20bar 777-E115V-20bar 777-E230V-20bar 777-E400V-20bar**
Werkdruk	20 bar - 290 psi	20 bar - 290 psi	20 bar - 290 psi	20 bar - 290 psi
Gebruik	LUCHT/WATER/DIESEL	LUCHT/WATER/DIESEL	LUCHT/WATER/DIESEL	LUCHT/WATER/DIESEL
Materiaal scharnier	Aluminium	Aluminium	Aluminium	Aluminium
Afdichtingen scharnier	Viton®	Viton®	Viton®	Viton®
Modellen slanghaspels 70 bar inlaat 2" - uitlaat 2"	**772-E12V-70bar 772-E24V-70bar 772-E115V-70bar 772-E230V-70bar 772-E400V-70bar**	**774-E12V-70bar 774-E24V-70bar 774-E115V-70bar 774-E230V-70bar 774-E400V-70bar**	**775-E12V-70bar 775-E24V-70bar 775-E115V-70bar 775-E230V-70bar 775-E400V-70bar**	**777-E12V-70bar 777-E24V-70bar 777-E115V-70bar 777-E230V-70bar 777-E400V-70bar**
Werkdruk	70 bar - 1,015 psi	70 bar - 1,015 psi	70 bar - 1,015 psi	70 bar - 1,015 psi
Gebruik	OLIE en AANVERWANTE PRODUCTEN	OLIE en AANVERWANTE PRODUCTEN	OLIE en AANVERWANTE PRODUCTEN	OLIE en AANVERWANTE PRODUCTEN
Materiaal scharnier	koolstofstaal	koolstofstaal	koolstofstaal	koolstofstaal
Afdichtingen scharnier	Viton®	Viton®	Viton®	Viton®

DK

TEKNISKE SPECIFIKATIONER

Bredder	**L= 270 mm - W = 10.5"**	**L= 410 mm - W = 16"**	**L= 550 mm - W = 21.5"**	**L= 690 mm - W = 27"**
Slangetromlemodeller 20 bar indløb 2" - udløb 2"	**772-E12V-20bar 772-E24V-20bar 772-E115V-20bar 772-E230V-20bar 772-E400V-20bar**	**774-E12V-20bar 774-E24V-20bar 774-E115V-20bar 774-E230V-20bar 774-E400V-20bar**	**775-E12V-20bar 775-E24V-20bar 775-E115V-20bar 775-E230V-20bar 775-E400V-20bar**	**777-E12V-20bar 777-E24V-20bar 777-E115V-20bar 777-E230V-20bar 777-E400V-20bar**
Driftstryk	20 bar – 290 psi	20 bar – 290 psi	20 bar – 290 psi	20 bar – 290 psi
Brug	LUFT/VAND/DIESELOLIE	LUFT/VAND/DIESELOLIE	LUFT/VAND/DIESELOLIE	LUFT/VAND/DIESELOLIE
Ledmateriale	aluminium	aluminium	aluminium	aluminium
Pakninger i led	Viton®	Viton®	Viton®	Viton®
Slangetromlemodeller 70 bar indløb 2" - udløb 2"	**772-E12V-70bar 772-E24V-70bar 772-E115V-70bar 772-E230V-70bar 772-E400V-70bar**	**774-E12V-70bar 774-E24V-70bar 774-E115V-70bar 774-E230V-70bar 774-E400V-70bar**	**775-E12V-70bar 775-E24V-70bar 775-E115V-70bar 775-E230V-70bar 775-E400V-70bar**	**777-E12V-70bar 777-E24V-70bar 777-E115V-70bar 777-E230V-70bar 777-E400V-70bar**
Driftstryk	70 bar – 1,015 psi	70 bar – 1,015 psi	70 bar – 1,015 psi	70 bar – 1,015 psi
Brug	OLIE og LIGNENDE	OLIE og LIGNENDE	OLIE og LIGNENDE	OLIE og LIGNENDE
Ledmateriale	kulstofstål	kulstofstål	kulstofstål	kulstofstål
Pakninger i led	Viton®	Viton®	Viton®	Viton®

NO

TEKNISKE EGENSKAPER

Bredder	**L= 270 mm - W = 10.5"**	**L= 410 mm - W = 16"**	**L= 550 mm - W = 21.5"**	**L= 690 mm - W = 27"**
Slangeoppruller, modell 20 bar inntak 2" - uttak 2"	**772-E12V-20bar 772-E24V-20bar 772-E115V-20bar 772-E230V-20bar 772-E400V-20bar**	**774-E12V-20bar 774-E24V-20bar 774-E115V-20bar 774-E230V-20bar 774-E400V-20bar**	**775-E12V-20bar 775-E24V-20bar 775-E115V-20bar 775-E230V-20bar 775-E400V-20bar**	**777-E12V-20bar 777-E24V-20bar 777-E115V-20bar 777-E230V-20bar 777-E400V-20bar**
Driftstrykk	20 bar – 290 psi	20 bar – 290 psi	20 bar – 290 psi	20 bar – 290 psi
Bruk	LUFT/VANN/DIESEL	LUFT/VANN/DIESEL	LUFT/VANN/DIESEL	LUFT/VANN/DIESEL
Materiale til kuleledd	aluminium	aluminium	aluminium	aluminium
Pakninger til kuleledd	Viton®	Viton®	Viton®	Viton®
Slangeoppruller, modell 70 bar inntak 2" - uttak 2"	**772-E12V-70bar 772-E24V-70bar 772-E115V-70bar 772-E230V-70bar 772-E400V-70bar**	**774-E12V-70bar 774-E24V-70bar 774-E115V-70bar 774-E230V-70bar 774-E400V-70bar**	**775-E12V-70bar 775-E24V-70bar 775-E115V-70bar 775-E230V-70bar 775-E400V-70bar**	**777-E12V-70bar 777-E24V-70bar 777-E115V-70bar 777-E230V-70bar 777-E400V-70bar**
Driftstrykk	70 bar – 1,015 psi	70 bar – 1,015 psi	70 bar – 1,015 psi	70 bar – 1,015 psi
Bruk	OLJE og LIGNENDE	OLJE og LIGNENDE	OLJE og LIGNENDE	OLJE og LIGNENDE
Materiale til kuleledd	karbonstål	karbonstål	karbonstål	karbonstål
Pakninger til kuleledd	Viton®	Viton®	Viton®	Viton®

SE

TEKNISKA EGENSKAPER

Bredder	**L= 270 mm - W = 10.5"**	**L= 410 mm - W = 16"**	**L= 550 mm - W = 21.5"**	**L= 690 mm - W = 27"**
Modeller slangupprullare 20 bar ingång 2" - utgång 2"	**772-E12V-20bar 772-E24V-20bar 772-E115V-20bar 772-E230V-20bar 772-E400V-20bar**	**774-E12V-20bar 774-E24V-20bar 774-E115V-20bar 774-E230V-20bar 774-E400V-20bar**	**775-E12V-20bar 775-E24V-20bar 775-E115V-20bar 775-E230V-20bar 775-E400V-20bar**	**777-E12V-20bar 777-E24V-20bar 777-E115V-20bar 777-E230V-20bar 777-E400V-20bar**
Arbetstryck	20 bar - 290 psi	20 bar - 290 psi	20 bar - 290 psi	20 bar - 290 psi
Användning	LUFT/VATTEN/DIESEL	LUFT/VATTEN/DIESEL	LUFT/VATTEN/DIESEL	LUFT/VATTEN/DIESEL
Material led	Aluminium	Aluminium	Aluminium	Aluminium
Packningar led	Viton®	Viton®	Viton®	Viton®
Modeller slangupprullare 70 bar ingång 2" - utgång 2"	**772-E12V-70bar 772-E24V-70bar 772-E115V-70bar 772-E230V-70bar 772-E400V-70bar**	**774-E12V-70bar 774-E24V-70bar 774-E115V-70bar 774-E230V-70bar 774-E400V-70bar**	**775-E12V-70bar 775-E24V-70bar 775-E115V-70bar 775-E230V-70bar 775-E400V-70bar**	**777-E12V-70bar 777-E24V-70bar 777-E115V-70bar 777-E230V-70bar 777-E400V-70bar**
Arbetstryck	70 bar - 1,015 psi	70 bar - 1,015 psi	70 bar - 1,015 psi	70 bar - 1,015 psi
Användning	OLJA och LIKNANDE	OLJA och LIKNANDE	OLJA och LIKNANDE	OLJA och LIKNANDE
Material led	kolstål	kolstål	kolstål	kolstål
Packningar led	Viton®	Viton®	Viton®	Viton®

FI

TEKNISET TIEDOT

Leveydet	**L= 270 mm - W = 10.5"**	**L= 410 mm - W = 16"**	**L= 550 mm - W = 21.5"**	**L= 690 mm - W = 27"**
Letkunkelauslaitteen mallit 20 bar syöttö 2" - ulostulo 2"	**772-E12V-20bar 772-E24V-20bar 772-E115V-20bar 772-E230V-20bar 772-E400V-20bar**	**774-E12V-20bar 774-E24V-20bar 774-E115V-20bar 774-E230V-20bar 774-E400V-20bar**	**775-E12V-20bar 775-E24V-20bar 775-E115V-20bar 775-E230V-20bar 775-E400V-20bar**	**777-E12V-20bar 777-E24V-20bar 777-E115V-20bar 777-E230V-20bar 777-E400V-20bar**
Käyttöpaine	20 bar – 290 psi	20 bar – 290 psi	20 bar – 290 psi	20 bar – 290 psi
Käyttöaineet	ILMA/VESI/DIESEL	ILMA/VESI/DIESEL	ILMA/VESI/DIESEL	ILMA/VESI/DIESEL
Nivelen materiaali	Alumiini	Alumiini	Alumiini	Alumiini
Nivelen tiiviste	Viton®	Viton®	Viton®	Viton®
Letkunkelauslaitteen mallit 70 bar syöttö 2" - ulostulo 2"	**772-E12V-70bar 772-E24V-70bar 772-E115V-70bar 772-E230V-70bar 772-E400V-70bar**	**774-E12V-70bar 774-E24V-70bar 774-E115V-70bar 774-E230V-70bar 774-E400V-70bar**	**775-E12V-70bar 775-E24V-70bar 775-E115V-70bar 775-E230V-70bar 775-E400V-70bar**	**777-E12V-70bar 777-E24V-70bar 777-E115V-70bar 777-E230V-70bar 777-E400V-70bar**
Käyttöpaine	70 bar – 1,015 psi	70 bar – 1,015 psi	70 bar – 1,015 psi	70 bar – 1,015 psi
Käyttöaineet	ÖLJY JA JOHDANTEET	ÖLJY JA JOHDANTEET	ÖLJY JA JOHDANTEET	ÖLJY JA JOHDANTEET
Nivelen materiaali	hiiliteräs	hiiliteräs	hiiliteräs	hiiliteräs
Nivelen tiiviste	Viton®	Viton®	Viton®	Viton®

RU

ТЕХНИЧЕСКИЕ ХАРАКТЕРИСТИКИ

Ширина	**L= 270 mm - W = 10.5"**	**L= 410 mm - W = 16"**	**L= 550 mm - W = 21.5"**	**L= 690 mm - W = 27"**
Модели раздаточной катушки 20 бар вход 2" - выход 2"	**772-E12V-20bar 772-E24V-20bar 772-E115V-20bar 772-E230V-20bar 772-E400V-20bar**	**774-E12V-20bar 774-E24V-20bar 774-E115V-20bar 774-E230V-20bar 774-E400V-20bar**	**775-E12V-20bar 775-E24V-20bar 775-E115V-20bar 775-E230V-20bar 775-E400V-20bar**	**777-E12V-20bar 777-E24V-20bar 777-E115V-20bar 777-E230V-20bar 777-E400V-20bar**
Рабочее давление	20 bar - 290 psi	20 bar - 290 psi	20 bar - 290 psi	20 bar - 290 psi
Использования	ВОЗДУХ – ВОДА – ГАЗОЙЛЬ			
Шарнирный материал	Алюминий	Алюминий	Алюминий	Алюминий
Шарнирные уплотнения	Viton®	Viton®	Viton®	Viton®
Модели раздаточной катушки 70 бар вход 2" - выход 2"	**772-E12V-70bar 772-E24V-70bar 772-E115V-70bar 772-E230V-70bar 772-E400V-70bar**	**774-E12V-70bar 774-E24V-70bar 774-E115V-70bar 774-E230V-70bar 774-E400V-70bar**	**775-E12V-70bar 775-E24V-70bar 775-E115V-70bar 775-E230V-70bar 775-E400V-70bar**	**777-E12V-70bar 777-E24V-70bar 777-E115V-70bar 777-E230V-70bar 777-E400V-70bar**
Рабочее давление	70 bar - 1,015 psi	70 bar - 1,015 psi	70 bar - 1,015 psi	70 bar - 1,015 psi
Использования	МАСЛО И АНАЛОГИЧНЫЕ ЖИДКОСТИ			
Шарнирный материал	Углеродистая сталь	Углеродистая сталь	Углеродистая сталь	Углеродистая сталь
Шарнирные уплотнения	Viton®	Viton®	Viton®	Viton®

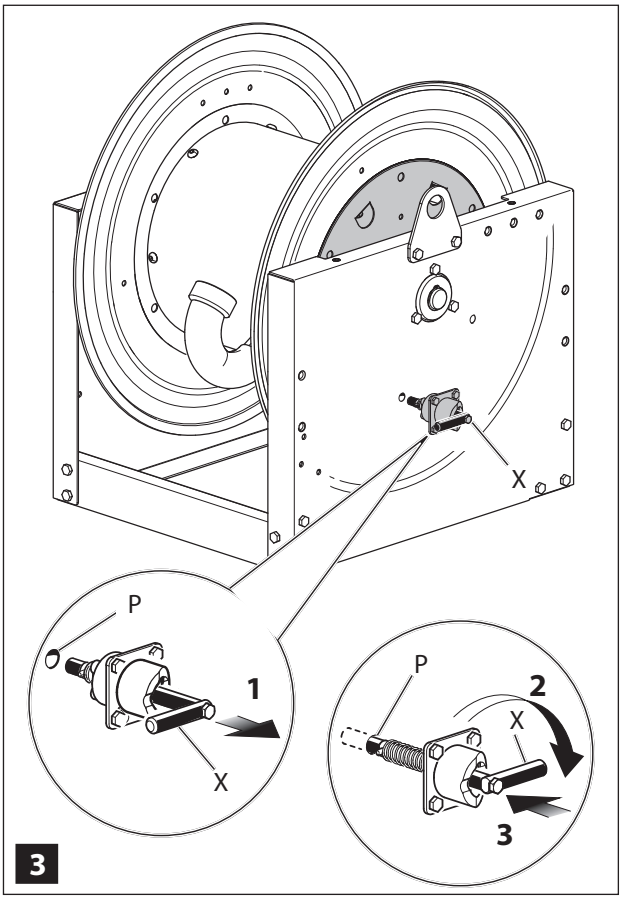

3

IT

FRENO DI STAZIONAMENTO

L'avvolgitubo è dotato di un freno di stazionamento **[X]**, fig. 3 che blocca lo scorrimento del tamburo.

ATTENZIONE!

Per ragioni di sicurezza, il freno va attivato nei seguenti casi:

1) **Montaggio, smontaggio e sostituzione del tubo.**
2) **Avvolgitubo che opera con un tubo a pressione elevata.**
3) **Installazione dell'avvolgitubo su attrezzature mobili (camion, rimorchi, ecc.).**

Per inserire il freno di stazionamento, tirare la leva di blocco **[X]** e girarla in senso orario di circa 180°.

Rilasciare la leva.

Il perno della leva **[X]** entra nel foro **[P]** e blocca il tamburo.

Se necessario, ruotare il tamburo lentamente con le mani fino a che il perno **[X]** entra in uno dei fori **[P]**, fig. 4.

GB

BRAKE

The hose reel has a special brake **[X]** (fig. 3) that stops the drum from turning.

ATTENTION!

For safety reasons, the brake must be activated in the following cases:

1) **Hose fitting, removal and replacement.**
2) **Hose reel working with a hose at high pressure.**
3) **Hose reel installation on mobile equipment (trucks, trailers, etc.).**

To apply the brake, pull lever **[X]** and turn it about 180° clockwise.

Release the lever.

The pin of lever **[X]** enters the hole **[P]** and locks the drum.

If necessary, turn the drum slowly with hands until the pin **[X]** enters one of the holes **[P]**, fig. 4.

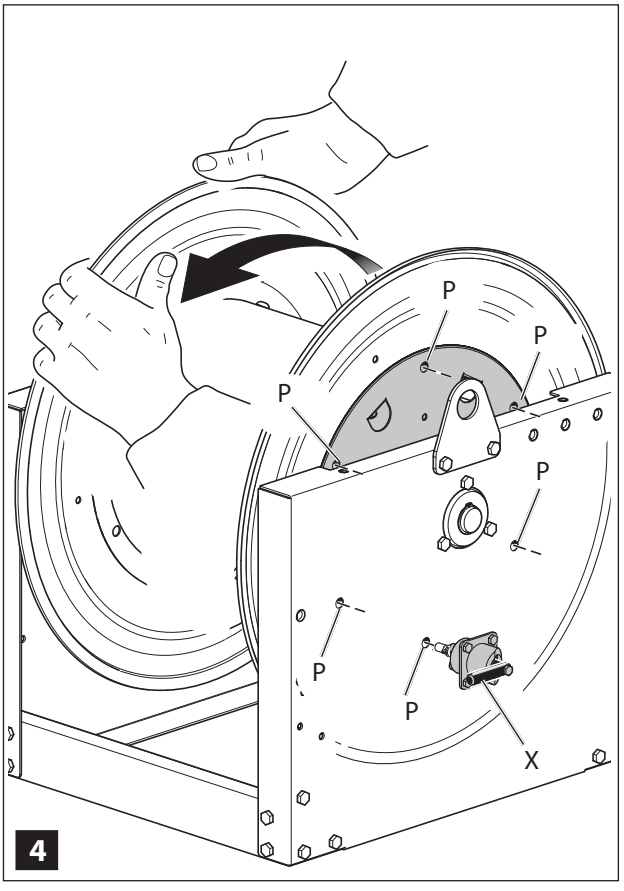

4

NL

HASPELREM

De slanghaspel is uitgerust met een rem **[X]**, fig. 4, die het draaien van de trommel vergrendelt.

ATTENTIE!

Om veiligheidsredenen moet de rem in de volgende gevallen ingeschakeld worden:

1) **Monteren, demonteren en vervangen van de slang.**
2) **Slanghaspel die met een hoge drukslang werkt.**
3) **Installatie van de slanghaspel op verplaatsbaar materieel (vrachtwagens, aanhangers enz.).**

Om de rem in te schakelen moet aan de borghendel **[X]** getrokken worden en moet deze ongeveer 180° met de klok mee gedraaid worden.

Laat de hendel los.

De pen van de hendel **[X]** gaat in het gat **[P]** en vergrendelt de trommel.

Draai indien nodig de trommel langzaam met uw handen totdat de pen **[X]** in één van de gaten **[P]** gaat, fig. 5.

DK

BREMSE

Den slangetromle er udstyret med en bremse **[X]** (fig. 3), som låser tromlen.

ADVARSEL:

Af hensyn til sikkerheden skal bremsen benyttes i følgende tilfælde:

1) **Montering, afmontering og udskiftning af slangen.**
2) **Brug af slangetromlen med en slange under højt tryk.**
3) **Installation af slangetromlen på transportabelt udstyr (lastbil, anhænger osv.).**

Træk i låsegrebet **[X]**, og drej det ca. 180° med uret for at aktivere bremsen.

Slip grebet.

Stiften i grebet **[X]** indsættes i hullet **[P]** og låser tromlen.

Drej eventuelt tromlen langsomt med hænderne, indtil stiften **[X]** indsættes i et af hullerne **[P]** (fig. 4).

FR

FREIN DE STATIONNEMENT

L'enrouleur de tuyau est équipé d'un frein de stationnement **[X]**, fig. 3 qui bloque la rotation du tambour.

⚠ ATTENTION!

Pour des raisons de sécurité, le frein doit être activé dans les cas suivants:

1) **Montage, démontage et remplacement du tuyau.**
2) **Enrouleur de tuyau qui travaille avec un tuyau à forte pression.**
3) **Installation de l'enrouleur de tuyau sur des équipements mobiles (camions, remorques, etc..).**

Pour activer le frein de stationnement, tirez le levier de blocage **[X]** et tournez-le en sens horaire d'environ 180°.

Relâchez le levier.

L'axe du levier **[X]** entre dans le trou **[P]** et bloque le tambour.

Au besoin, tourner le tambour lentement avec les mains jusqu'à ce que l'axe **[X]** entre dans un des trous **[P]**, fig. 4.

DE

FESTSTELLBREMSE

Der Schlauchaufroller ist mit einer Feststellbremse **[X]** (Abb. 3) ausgestattet, die das Drehen der Trommel blockiert.

⚠ ACHTUNG!

Aus Sicherheitsgründen muss die Bremse in folgenden Fällen angezogen werden:

1) **Bei der Montage, dem Abnehmen und dem Auswechseln vom Schlauch.**
2) **Wenn der Schlauchaufroller mit einem Schlauch mit hohem Druck verwendet wird.**
3) **Bei der Montage vom Schlauchaufroller auf Transportmitteln (LKW, Anhänger, usw.).**

Zum Anziehen der Feststellbremse am Sperrhebel **[X]** ziehen und ihn im Uhrzeigersinn um ca. 180° drehen.

Dann den Hebel wieder loslassen.

Der Stift vom Hebel **[X]** wird in das Loch **[P]** geschoben und blockiert die Trommel.

Ggf. die Trommel langsam drehen, bis der Stift **[X]** in einem der Löcher **[P]** einrastet (Abb. 4).

ES

FRENO DE ESTACIONAMIENTO

El enrollatubo está dotado de un freno de estacionamiento **[X]**, fig. 3 que bloquea el deslizamiento del tambor.

⚠ ¡ATENCIÓN!

Por razones de seguridad, el freno tiene que ser activado en los casos siguientes:

1) **Montaje, desmontaje y sustitución del tubo.**
2) **Enrollatubo que trabaja con un tubo a presión elevada.**
3) **Instalación del enrollatubo sobre equipos móviles (camiones, remolques, etc..).**

Para insertar el freno de estacionamiento, tirar de la palanca de bloqueo **[X]** y girarla en sentido horario de unos 180°.

Soltar la palanca.

El perno de la palanca **[X]** entra en el agujero **[P]** y bloquea el tambor.

Si necesario, girar el tambor lentamente con las manos hasta que el perno **[X]** entre en uno de los agujeros **[P]**, fig. 4.

PT

FREIO DE ESTACIONAMENTO

O enrolador de tubo è dotado de um freio de estacionamento **[X]** fig. 3, que bloca o deslocamento do tambor.

⚠ ATENÇÃO!

Por razões de segurança, o freio é ativado nos seguintes casos:

1) **Montagem, desmontagem e substituição do tubo.**
2) **Enrolador de tubo que trabalha com uma pressão elevada.**
3) **Instalação do enrolador de tubo em equipamento móvel (caminhão, reboque, etc.).**

Para acionar o freio de estacionamento, puxar a alavanca de bloqueio **[X]** e girá-la em sentido horário igual a 180°.

Soltar a alavanca.

O eixo da alavanca **[X]** entra no furo **[P]** e bloqua o tambor.

Se necessário, girar o tambor lentamente com as mãos até que o eixo **[X]** entra em um dos furos **[P]**, fig. 5.

NO

BREMS

Den slangeopprulleren er utstyrt med en brems **[X]** (fig. 3) som sperrer trommelen.

⚠ ADVARSEL!

Av sikkerhetsmessige årsaker må bremsen aktiveres i følgende tilfeller:

1) **Ved montering, demontering og utskifting av slangen.**
2) **Ved bruk av slange med høyt trykk.**
3) **Ved installasjon av slangeopprulleren på bevegelig utstyr (lastebiler, tilhengere, osv.).**

For å aktivere bremsen, trekk i låsespaken **[X]** og drei den ca. 180°.

Slipp spaken.

Spakens **[X]** pinne føres inn i hullet **[P]** og sperrer trommelen.

Hvis nødvendig, må trommelen dreies forsiktig med hendene helt til pinnen **[X]** festes i ett av hullene **[P]** (fig. 4).

SE

HANDBROMS

Den slangupprullaren är försedd med en handbroms **[X]** (fig. 3) som blockerar glidningen av trumman.

⚠ VARNING!

Av säkerhetsskäl ska bromsen dras åt i följande fall:

1) **Montering, bortmontering och utbyte av slangen.**
2) **Vid slangupprullare som arbetar med en slang med högt tryck.**
3) **Installation av slangupprullare på rörliga utrustningar (lastbilar, släp, etc.).**

Dra i låsspaken **[X]** och vrid den medurs i cirka180° för att dra åt handbromsen.

Släpp spaken.

Spakens stift **[X]** kommer in i hålet **[P]** och blockerar trumman.

Om så behövs, rotera långsamt trumman med hjälp av händerna, tills dess att stiftet **[X]** kommer in i ett av hålen **[P]**, fig. 4.

FI

TURVAJARRU

Letkunkelauslaite on varustettu turvajarrulla **[X]**, kuva 3, joka pysäyttää rummun pyörimisen.

⚠ HUOMIO!

Kytke turvajarru päälle aina seuraavissa tilanteissa:

1) **Letkun asennuksen, poiston ja vaihdon yhteydessä.**
2) **Letkunkelauslaitteen letkun toimiessa korkealla paineella.**
3) **Letkunkelauslaite asennetaan liikkuviin välineisiin (kuorma-auto, perävaunu jne.).**

Aseta turvajarru päälle vetämällä lukitussalpaa **[X]** ja käännä sitä myötäpäivään noin 180°.

Vapauta vipu.

Vivun **[X]** tappi menee reiän **[P]** sisälle ja lukitsee rummun.

Käännä rumpua hitaasti tarvittaessa käsin, kunnes tappi **[X]** asettuu yhteen rei'istä **[P]**, kuva 4.

RU

СТОЯНОЧНЫЙ ТОРМОЗ

Катушка оснащена стояночным тормозом **[X]**, рис. 3, блокирующим вращение барабана.

⚠ ВНИМАНИЕ!

В целях безопасности тормоз должен использоваться в следующих случаях:

1) **Монтаж, демонтаж и замена шланга.**
2) **Катушка для работы со шлангом при высоком давлении.**
3) **Установка катушки на передвижных средствах (грузовики, прицепы и т.д.).**

Для введения стояночного тормоза потянуть клапан блокировки **[X]** и повернуть его по часовой стрелке на примерно 180°.

Отпустить рычаг.

Штифт рычага **[X]** входит в отверстие **[P]** и блокирует барабан.

При необходимости медленно вращать барабан руками, пока штифт **[X]** не войдет в одно из отверстий **[P]**, рис. 4.

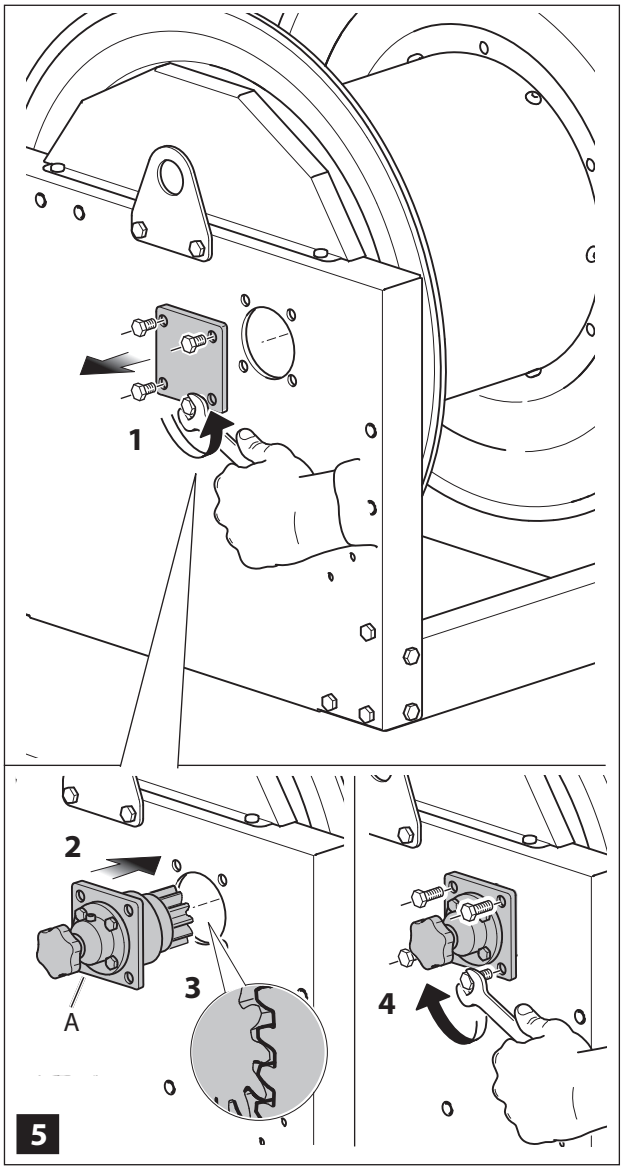

IT

MONTAGGIO DELLA FRIZIONE

L'avvolgitubo viene fornito di serie senza frizione. Quest'ultima è disponibile come accessorio su richiesta. Per installarla procedere come segue (fig. 5):

- Svitare le 4 viti che fissano il lamierino copri foro e rimuoverlo.
- Inserire la frizione pre-assemblata **[A]**.
- **Fare attenzione al corretto ingranamento dei denti della frizione sulla corona dentata.**
- Inserire i 4 bulloni e bloccarli con chiave opportuna.

GB

FITTING THE CLUTCH

The hose reel comes as standard without a clutch. The clutch is available as an accessory on request. To install it, proceed as follows (fig. 5):

- Undo the 4 screws fixing the hole cover plate and remove the plate.
- Insert the preassembled clutch **[A]**.
- **Ensure correct mating of the clutch teeth on the ring gear**.
- Insert the 4 bolts and tighten them with a suitable wrench.

NL

MONTAGE VAN DE KOPPELING

De slanghaspel wordt standaard zonder koppeling geleverd. Dit onderdeel is als accessoire op aanvraa verkrijgbaar. Om deze te installeren moet u als volgt te werk gaan (fig. 5):

- Draai de 4 schroeven waarmee het gatafdekplaatje bevestigd is eruit en verwijder het plaatje.
- Breng de voorgeassembleerde koppeling **[A]** aan.
- **Let erop dat de tanden van de koppeling goed in de tandkrans grijpen**.
- Doe de 4 bouten erin en draai deze met de juiste sleutel vast.

DK

MONTERING AF KOBLING

Som standard leveres slangetromlen uden kobling. Koblingen kan kun bestilles som tilbehør. Gør følgende for at montere koblingen (fig. 5):

- Løsn de fire skruer, som fastgør hullets dækplade, og fjern pladen.
- Indsæt den færdigmonterede kobling **[A]**.
- **Kontrollér, at tænderne på koblingen går i korrekt indhak på tandkransen.**
- Indsæt de fire bolte, og fastspænd dem ved hjælp af en egnet nøgle.

FR

ASSEMBLAGE DE L'EMBRAYAGE

L'enrouleur est fourni de série sans embrayage. Ce dernier est disponible comme accessoire sur demande. Pour l'installer il faut procéder de la façon suivante (fig. 5) :dévisser les 4 vis qui fixent la tôle couvre-trou et l'enlever:

- Introduire l'embrayage pré-assemblé **[A]**.
- **Veiller au bon engrènement des dents de l'embrayage sur la couronne d'engrenage**.
- Insérer les 4 boulons et les bloquer avec une clé appropriée.

DE

MONTAGE DER KUPPLUNG.

Der Aufroller wird serienmäßig ohne Kupplung geliefert. Die Kupplung ist auf Anfrage als Zubehör erhältlich. Zur Installation wie folgt vorgehen (Abb. 5):

- Die 4 Schrauben lösen, mit denen das Blech der Lochabdeckung befestigt ist, und das Blech abmachen.
- Die vormontierte Kupplung **[A]** einsetzen.
- **Darauf achten, dass die Zähne der Kupplung korrekt im Zahnkranz einrasten.**
- Die 4 Schrauben einsetzen und mit einem geeigneten Schraubenschlüssel anziehen.

ES

MONTAJE DEL EMBRAGUE.

El enrollatubo se suministra, de serie, sin embrague. Este último es disponible como accesorio a pedido. Para instalarlo, proceder de la siguiente manera (fig. 5):

- Destornillar los 4 tornillos que fijan la placa cubre agujero y sacarla.
- Introducir el embrague pre-ensamblado **[A]**.
- **Poner cuidado en que los dientes del embrague engranen correctamente sobre la corona dentada**.
- Introducir las 4 tuercas y bloquearlas con llave oportuna.

PT

MONTAGEM DA FRICÇÃO.

O enrolador de tubo vem sem fricção. Este último esta disponível como acessório opcional. Para instalar proceder como segue (fig. 5):

- Desparafusar os 4 parafusos que fixam as plaquinhas cobre furos e removê-las.
- Inserir a fricção pré-montada **[A]**.
- **Dar atenção ao correto engrenamento dos dentes da fricção na coroa dentada**.
- Inserir os 4 parafusos e apert los com chave apropriada.

NO

MONTERING AV FRIKSJONSKOBLINGEN

Slangeopprulleren leveres uten friksjonskobling. Den kan leveres som tilbehør på forespørsel. Installer friksjonskoblingen på følgende måte (fig. 5):

- Løsne de fire skruene som fester hullets deksel og ta det vekk.
- Sett inn den forhåndsmonterte friksjonskoblingen **[A]**.
- **Pass på at friksjonskoblingens tenner griper riktig inn på tannhjulet.**
- Sett inn de fire boltene og skru dem fast med egnet nøkkel.

SE

MONTERING AV KOPPLINGEN

Slangupprullaren levereras utan koppling. Denna kan på begäran fås som tillbehör. Gör så här för att installera den (fig. 5):

- Lossa de 4 skruvarna till plåten som täcker hålen och ta bort den .
- För in den förmonterade kopplingen **[A]**.
- **Se till att kopplingens kuggar passas in korrekt på kugghjulet.**
- För in de 4 bultarna och dra åt dem med en lämplig nyckel.

FI

KITKAVASTUKSEN ASENNUS.

Letkunkelauslaitetta ei toimiteta kitkavastuksella varustettuna. Se voidaan kuitenkin toimittaa pyydettäessä lisävarusteena.

Asenna se paikoilleen seuraavalla tavalla (kuva 5):

- Ruuvaa reiän peittävän levyn 4 kiinnitysruuvia irti ja poista se paikaltaan.
- Aseta koottu kitkavastus **[A]** paikoilleen.
- **Varmista, että kitkavastuksen hammastus asettuu oikein hammastetulle renkaalle**.
- Aseta 4 pulttia paikoilleen ja kiinnitä ne tarkoitukseen soveltuvalla avaimella.

RU

МОНТАЖ СЦЕПЛЕНИЯ

В стандартной комплектации катушка поставляется без сцепления. Эта принадлежность предоставляется по запросу. Для ее монтажа выполнить нижеприведенную процедуру (рис. 5):

- Отвинтить 4 винта, закрепляющие пластинку на отверстии, и снять ее.
- Вставить собранный узел сцепления **[A]**.
- **Следить за правильным зацеплением зубьев сцепления с зубчатым венцом.**
- Вставить 4 винта и затянуть их ключом.

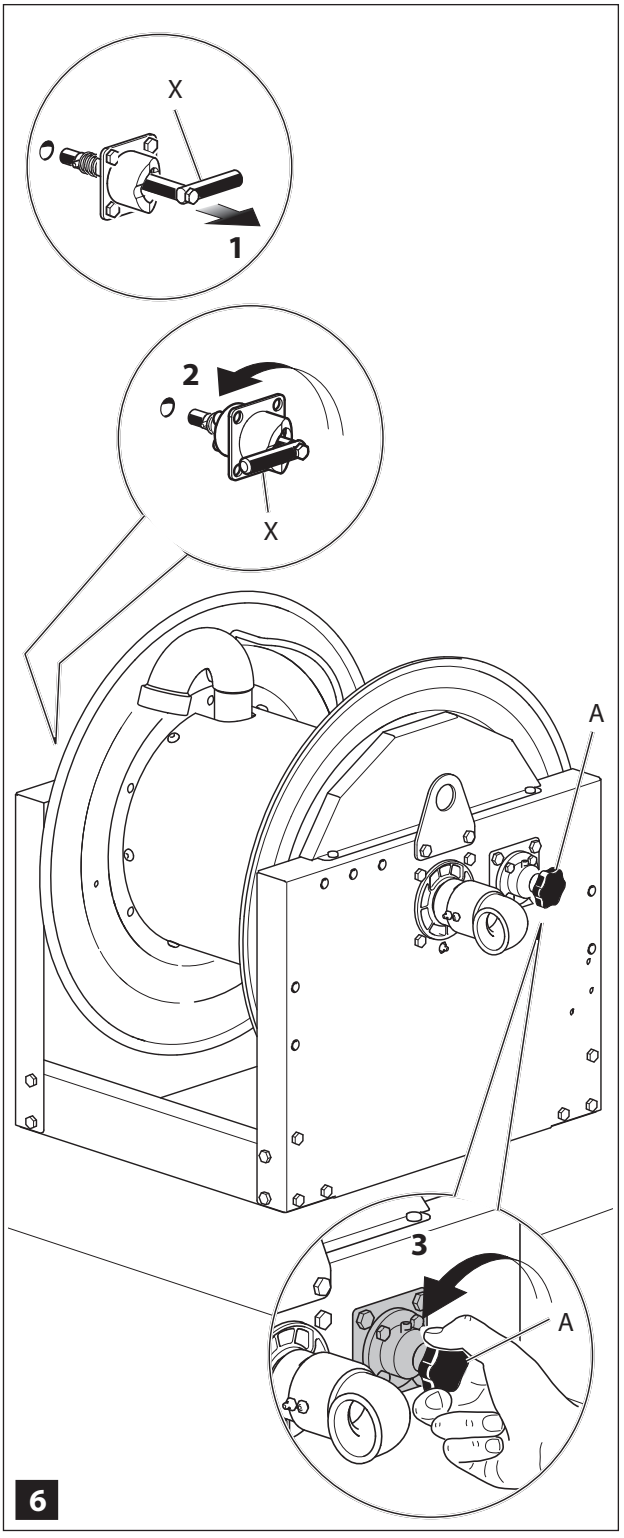

6

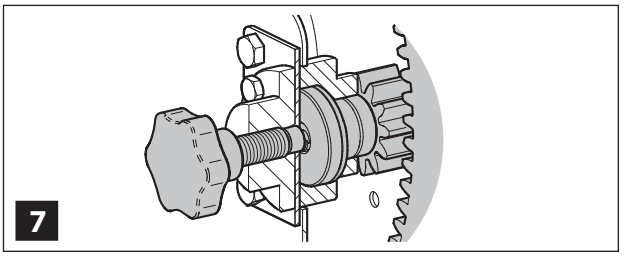
7

IT

FUNZIONAMENTO DELLA FRIZIONE

A richiesta l'avvolgitubo può essere dotato di una frizione realizzata con materiale ad alto coefficiente di attrito.

La frizione genera l'attrito necessario al suo interno essendo collegata direttamente alla corona dentata fissata sul tamburo (vedi figura 7).

La frizione è indispensabile per regolare la velocità di svolgimento del tubo ed evitare che il tamburo ruoti a vuoto o per inerzia.

Per regolare la frizione, verificare che il blocco **[X]** non sia inserito e agire sulla manopola **[A]**, fig. 6.

L'avvolgitubo è correttamente frizionato quando il tamburo non ruota a vuoto o per inerzia.

Il freno/frizione è attivo solamente durante la fase di svolgimento del tubo. Essa si neutralizza immediatamente quando agisce il motore (fase di avvolgimento) per effetto della ruota libera di cui è munito.

GB

CLUTCH OPERATION

On request the hose reel can be fitted with a clutch made from material having a high coefficient. The clutch creates the necessary friction on the inside, in being directly connected to the ring gear fixed to the drum (see figure 7).

The clutch is indispensable for adjusting the hose unwinding speed and preventing the drum from turning freely or due to inertia.

To adjust the clutch, make sure the lock **[X]** is not activated and operate knob **[A]**, fig. 6.

The hose reel clutch is correctly applied when the drum does not turn empty or due to inertia.

The brake/clutch is active only during hose unwinding. It is immediately neutralised when the motor works (winding) due to the effect of the freewheel.

NL

WERKING VAN DE KOPPELING

Op aanvraag kan de slanghaspel uitgerust worden met een koppeling met materiaal met een hoge wrijvingscoëfficiënt.

De koppeling brengt de benodigde wrijving aan de binnenkant ervan voort aangezien deze rechtstreeks met de tandkrans die op de trommel bevestigd is verbonden is (zie figuur 7).

De koppeling is onontbeerlijk om de afrolsnelheid van de slang te regelen en om te voorkomen dat de trommel onbelast of door traagheid draait.

Om de koppeling af te stellen moet gecontroleerd worden of de vergrendeling **[X]** niet ingeschakeld is en moet de knop **[A]**, fig. 6, bediend worden.

De slanghaspel is op de juiste manier ingekoppeld als de trommel niet loos of door traagheid draait. De rem/koppeling is alleen werkzaam tijdens de afrolfase van de slang. Deze wordt onmiddellijk geneutraliseerd als de motor (oprolfase) door het vrijwiel waarvan de motor voorzien is in werking treedt.

DK

KOBLINGENS FUNKTION

Det er muligt at bestille slangetromlen med en kobling med høj friktionskoefficient.

Koblingen skaber den nødvendige friktion indvendigt, idet den er sluttet direkte til tandkransen på tromlen (fig. 7).

Koblingen er essentiel for at regulere hastigheden ved udrulning af slangen og for at hindre tromlen i at dreje uden slange eller pga. dens egen vægt.

Kontrollér i forbindelse med regulering af koblingen, at låsegrebet **[X]** ikke er aktiveret, og drej håndtaget **[A]** (fig. 6).

Koblingen er indstillet korrekt, når slangetromlen ikke ruller "friløb" eller pga. inerti.

Bremsen/koblingen er kun aktiveret i forbindelse med udrulning af slangen. Dens funktion ophører med det samme, når motoren starter (oprulningsfase) pga. koblingens friløb.

FR

FONCTIONNEMENT DE L'EMBRAYAGE

Sur demande l'enrouleur peut être équipé d'un embrayage réalisé avec du matériel au coefficient de frottement élevé.

L'embrayage produit le frottement nécessaire à l'intérieur parce qu'il est directement relié à la couronne d'engrenage fixée sur le tambour (voir figure 7).

L'embrayage est indispensable pour régler la vitesse de déroulement du tuyau et éviter que le tambour ne tourne à vide ou par inertie.

Pour régler l'embrayage, vérifiez que l'arrêt **[X]** ne soit pas inséré et agissez sur le bouton **[A]**, fig. 6.

L'enrouleur de tuyau est correctement embrayé quand le tambour ne tourne pas à vide ou par inertie.

Le frein/embrayage n'est actif que pendant la phase de déroulement du tuyau. Il se neutralise immédiatement quand le moteur agit (phase d'enroulement) par effet de la roue libre dont il est muni.

DE

FUNKTIONSWEISE DER KUPPLUNG

Auf Anfrage kann der Schlauchaufroller mit einer Kupplung ausgestattet werden, die aus Material mit hohem Reibungskoeffizienten gefertigt ist.

Die Kupplung erzeugt intern die erforderliche Reibung, da sie direkt mit dem Zahnkranz verbunden ist, der an der Trommel montiert ist (siehe Abb. 7).

Die Kupplung ist erforderlich, um die Geschwindigkeit beim Abwickeln vom Schlauch regulieren zu können und zu verleiben, dass die Trommel durch Trägheit leer nachläuft.

Zur Regulierung der Kupplung sicherstellen, dass die Sperre **[X]** nicht eingelegt ist und den Griff **[A]** (Abb. 6) betätigen.

Die Kupplung vom Schlauchaufroller ist korrekt eingestellt, wenn sich die Trommel nicht leer oder durch Trägheit dreht.

Die Bremse/Kupplung ist nur beim Abrollen vom Schlauch aktiviert. Sie wird durch die montierte Losrolle sofort ausgekuppelt, wenn der Motor einschaltet (beim Aufrollen).

ES

FUNCIONAMIENTO DEL EMBRAGUE

A pedido, el enrollatubo puede ser dotado de un embrague fabricado con material de alto coeficiente de fricción.

El embrague genera el roce necesario en su interior, puesto que está conectado directamente con la corona dentada fijada sobre el tambor (véase figura 7).

El embrague es indispensable para regular la velocidad de desenrollado del tubo y evitar que el tambor gire en vacío o por inercia.

Para regular el embrague, comprobar que el bloqueo **[X]** no esté insertado y actuar sobre la manopla **[A]**, fig. 6.

El embrague del enrollatubo funciona correctamente cuando el tambor no funciona en vacío ni por inercia.

El freno/embrague está activo sólo durante la fase de desenrollado del tubo. El mismo se neutraliza inmediatamente cuando actúa el motor (fase de enrollado) por efecto de la rueda libre de que es provisto.

PT

FUNCIONAMENTO DA FRICÇÃO

A pedido o enrolador de tubo pode ser dotado de uma fricção realizada com material de alto coeficiente de atrito.

A fricção gera atrito necessário ao interno quando conectada diretamente a coroa dentada fixada no tambor. (Ver figura 7).

A fricção é indispensável para regular a velocidade do enrolador de tubo e para evitar que o tambor rode no vazio ou por inércia.

Para regular a fricção, verificar que o bloqueio **[X]** não esteja inserido e acionar a monopla **[A]**, fig. 6.

O enrolador de tubos é corretamento friccionado quando o tambor roda no vazio ou por inércia.

O freio/ fricção é ativo somente durante a fase de desenrolamento do tubo. Esse se neutraliza imediatamente quando age o motor, (fase de enrolamento) por causa da roda livre do qual é equipado.

NO

FRIKSJONSKOBLINGENS FUNKSJON

På forespørsel kan slangeopprulleren utstyres med en friksjonskobling i materiale med høyt friksjonstall.

Friksjonskoblingen skaper den friksjonen som er nødvendig, fordi den er direkte koblet til tannhjulet festet på trommelen (fig. 7).

Friksjonskoblingen er helt nødvendig for å justere slangens avviklingshastighet, og for å unngå at trommelen dreier uten motstand eller pga. treghet.

For å justere friksjonskoblingen, kontroller at låsen **[X]** ikke er koblet inn, og bruk håndtaket **[A]** (fig. 6).

Slangeopprulleren har riktig friksjon når trommelen ikke dreier uten motstand eller pga. treghet.

Bremsen/friksjonskoblingen brukes kun under avviklingen av slangen. Når motoren starter (i opprullingsfasen) oppheves bremsens/friksjonskoblingens effekt pga. frihjulet den er utstyrt med.

SE

KOPPLINGSFUNKTION

På begäran kan slangupprullaren förses med en koppling som är tillverkad av material med hög friktionskoefficient.

Eftersom kopplingen är kopplad direkt till kugghjulet som är fäst på trumman generar den invändigt den tröghet som behövs (se figur 7).

Kopplingen behövs för att reglera slangens avrullningshastighet och för att förhindra att trumman inte roterar fritt eller på tomgång.

För att reglera kopplingen verifiera att blocket **[X]** inte är ifört och ingrip på vredet **[A]**, fig. 6.

Slangupprullaren är korrekt kopplad när trumman inte rullar fritt eller på tomgång.

Bromsen/kopplingen är endast aktiv under avrullningsfasen av slangen. Den deaktiveras omedelbart när motorn ingriper (upprullningsfas) genom tomgångshjulet som den är försedd med.

FI

KITKAVASTUKSEN TOIMINTA

Letkunkelauslaite voidaan pyydettäessä toimittaa korkean kitkakertoimen omaavasta materiaalista valmistetulla kitkavastuksella.

Kitka syntyy itse kitkavastuksen sisällä, sillä se on kytketty rummulle kiinnitettyyn hammastettuun renkaaseen (katso kuvaa 7).

Kitkavastus on erittäin tärkeä letkun säännöllisen aukikelausnopeuden kannalta, jolloin rummun tyhjänä pyörimiseltä tai inertian aiheuttamalta pyörimiseltä vältytään.

Tarkista kitkavastuksen säädön yhteydessä, ettei salpa **[X]** ole päällä ja käännä nuppia **[A]**, kuva 6.

Letkunkelauslaitteen kitkavastus on oikea silloin, kun rumpu ei pyöri tyhjillään tai inertian vaikutuksesta.

Jarru/kitkavastus toimii ainoastaan letkun aukikelauksen aikana. Se kytkeytyy päältä heti moottorin käynnistymisen yhteydessä (kiinnikelausvaiheen aikana) siinä olevan vapaan rullan ansiosta.

RU

ФУНКЦИОНИРОВАНИЕ СЦЕПЛЕНИЯ

По запросу катушка может оснащаться сцеплением из материала с высоким коэффициентом трения.

Сцепление внутри генерирует нужное трение, будучи напрямую присоединено к зубчатому венцу, закрепленному на барабане (см. рис. 7).

Сцепление необходимо, чтобы регулировать скорость размотки шланга и предупреждать вращение барабана вхолостую или по инерции.

Для регулировки сцепления проверить, что стопор **[X]** не вставлен, и вращать ручку **[A]**, рис. 6.

Катушка правильно функционирует когда барабан не вращается впустую или по инерции.

Тормоз/сцепление подключается только при размотке шланга. Оно сразу же отключается, когда в действие вступает двигатель (намотка) под действием холостого колеса в его составе.

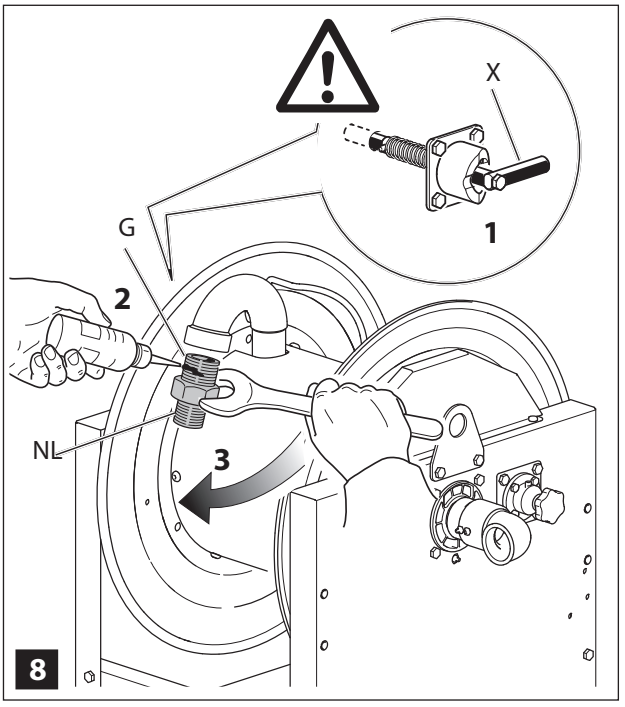

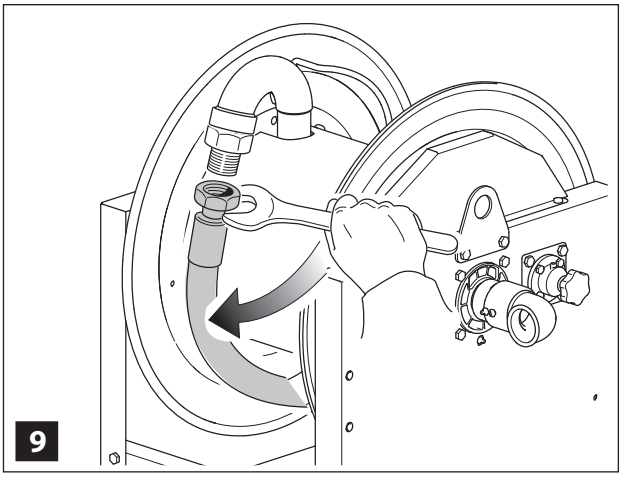

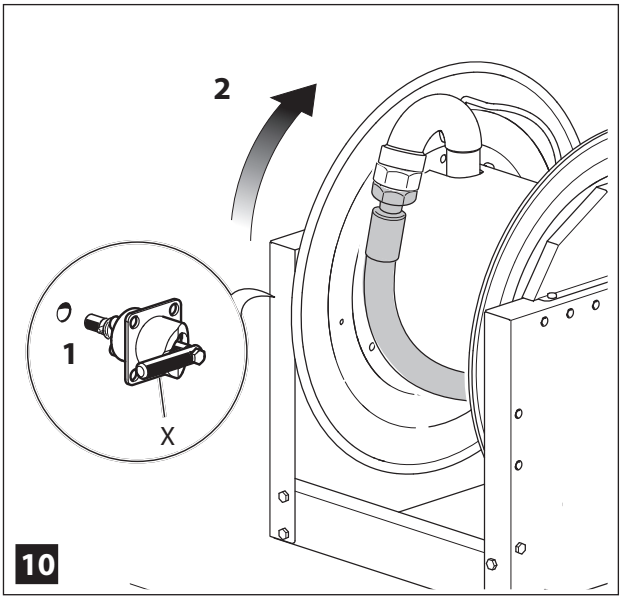

IT

MONTAGGIO TUBO

Assicurarsi che l'avvolgitubo sia bloccato mediante l'apposito freno di stazionamento **[X]**.
Per inserire il freno di stazionamento seguire le indicazioni di pag. 44.
Scegliere un nipple **[N]** che abbia filetto maschio 2" BSP da collegare al gomito di uscita **[G]**.
L'altro filetto del nipple dovrà essere idoneo per la connessione con il tubo da avvolgere.
Mettere un po' di sigillante sul filetto (fig. 8) ed avvitarlo sul gomito **[G]**.
Avvitare poi il raccordo del tubo sul nipple servendosi di apposita chiave esagonale (fig. 9).
Sbloccare il freno di stazionamento **[X]** prima di iniziare il riavvolgimento del tubo (fig. 10).

SMONTAGGIO-SOSTITUZIONE TUBO

Ripetere a ritroso le operazioni di montaggio tubo sopra riportate.

GB

HOSE FITTING

Make sure the hose reel is locked by means of the special brake **[X]**.
To apply the brake, follow the instructions on page 44.
Choose an adapter **[N]** with 2" BSP male thread for connecting to the elbow **[G]**.
The other adapter thread must be suitable for connection to the hose to be wound.
Apply a little sealant on the thread (fig. 8) and screw it on the elbow **[G]**.
Then screw the hose union onto the adapter, using a suitable hexagon wrench (fig. 9).
Release the brake **[X]** before starting to rewind the hose (fig. 10).

HOSE REMOVAL-REPLACEMENT

Repeat the above hose fitting operations in reverse order.

NL

MONTAGE VAN DE SLANG

Verzeker u ervan dat de slanghaspel met de speciale haspelrem **[X]** vergrendeld is.
Om de haspelrem in te schakelen moet u de aanwijzingen op blz. 44 opvolgen.
Kies een nippel **[N]** met buitendraad 2" BSP voor de aansluiting op bocht **[G]**.
De andere schroefdraad van de nippel moet geschikt zijn voor de aansluiting op de op te rollen slang.
Breng een beetje afdichtingsmiddel op de schroefdraad aan (fig. 8) en draai hem op bocht **[G]**.
Draai daarna de koppeling van de slag op de nippel en maak daarbij gebruik van een speciale inbussleutel (fig. 9). Ontgrendel de haspelrem **[X]** voordat u de slang weer gaat oprollen (fig. 10).

DEMONTAGE-VERVANGING VAN DE SLANG

Herhaal de hierboven beschreven om de slang te monteren in omgekeerde volgorde.

DK

MONTERING AF SLANGE

Kontrollér, at slangetromlen er blokeret ved hjælp af den dertil beregnede bremse **[X]**.
Følg anvisningerne på s. 44 for at aktivere bremsen.
Vælg en nippel **[N]** med udvendigt gevind på 2" BSP og forbind den med albuen **[G]**.
Gevindet i den anden ende af niplen skal være egnet til tilslutning med slangen, som skal oprulles.
Smør en smule forseglingsmiddel på gevindet (fig. 8), og fastspænd det på albuen **[G]**.
Fastspænd herefter slangens kobling på niplen ved hjælp af en sekskantnøgle (fig. 9).
Udløs bremsen **[X]** inden genoprulning af slangen (fig. 10).

AFMONTERING/UDSKIFTNING AF SLANGE

Gentag ovenstående indgreb vedrørende montering af slangen i omvendt rækkefølge.

FR

MONTAGE DU TUYAU

Il faut s'assurer que l'enrouleur de tuyau soit bloqué au moyen du frein de stationnement **[X]** prévu à cet effet.

Pour activer le frein de stationnement suivre les indications de la pag. 45.

Choisir un mamelon **[N]** avec un filet mâle 2" BSP à relier au coude **[G]**.

L'autre filet du mamelon devra être adapté pour la liaison au tuyau à enrouler.

Mettre un peu de mastic sur le filet (fig. 8) et le visser au coude **[G]**.

Visser ensuite le raccord du tuyau au mamelon en se servant de la clef hexagonale prévue à cet effet (fig. 9).

Débloquer le frein de stationnement **[X]** avant de commencer à réenrouler le tuyau (fig. 10).

DEMONTAGE - REMPLACEMENT DU TUYAU

Répéter à l'inverse les opérations de montage tuyau indiquées ci-dessus.

DE

ANBRINGEN VOM SCHLAUCH

Sicherstellen, dass der Schlauchaufroller mit der Feststellbremse **[X]** blockiert ist.

Zum Anziehen der Feststellbremse die Anweisungen auf S. 45 beachten.

Einen Nippel **[N]** mit einem 2-Zoll BSP Außengewinde für den Anschluss an das Kniestück **[G]** auswählen.

Das andere Gewinde vom Nippel muss sich für den Anschluss vom Schlauch eignen, der aufgerollt werden soll.

Etwas Dichtungsmasse auf das Gewinde geben (Abb. 88) und den Nippel auf das Kniestück **[G]** schrauben.

Dann den Schlauchanschluss auf den Nippel schrauben und dazu einen geeigneten Maulschlüssel verwenden (Abb. 9).

Die Feststellbremse **[X]** lösen, bevor mit dem Aufrollen vom Schlauch begonnen wird (Abb. 10).

ABNEHMEN / AUSWECHSELN VOM SCHLAUCH

Die oben genannten Arbeitsschritte zur Befestigung vom Schlauch in umgekehrter Reihenfolge durchführen.

ES

MONTAJE TUBO

Comprobar que el enrollatubo esté bloqueado mediante su correspondiente freno de estacionamiento **[X]**.

Para insertar el freno de estacionamiento seguir las indicaciones de pág. 45.

Elegir un niple **[N]** que tenga rosca macho 2" BSP y conectarlo al codo **[G]**.

La otra rosca del niple tendrá que ser apta para su conexión con el tubo a enrollar. Poner un poco de masilla impermeable en la rosca (fig. 8) y enroscarla en el codo **[G]**.

Luego, atornillar el racor del tubo en el niple utilizando su correspondiente llave exagonal (fig 9).

Desbloquear el freno de estacionamiento **[X]** antes de empezar a enrollar el tubo (fig. 10).

DESMONTAJE-SUSTITUCIÓN TUBO

Repetir a la inversa las operaciones de montaje tubo explicadas arriba.

PT

MONTAGEM TUBO

Assegurar-se que o enrolador de tubo esteja bloqueado mediante o especial freio de estacionamento **[X]**. Para inserir o freio de estacionamento seguir a indicação da pág. 45.

Escolher um nipple **[N]** com macho para abrir roscas 2" BSP a ser conectado na curva **[G]**.

O outro filete do nipple deverá ser apropriado para conexões com o tubo a ser enrolado. Colocar um pouco de vedante no filete (fig. 8) e parafusá-lo na curva **[G]**.

Parafusar a junção do tubo no nipple com a especial chave exagonal (fig. 9). Desbloquear o freio de estacionamento **[X]** antes de iniciar o enrolamento do tubo (fig. 10).

DESMONTAGEM-SUBSTITUIÇÃO TUBO

Repetir ao contrário as operações de montagem tubo acima citadas.

NO

MONTERING AV SLANGE

Kontroller at slangeoppruller er blokkert med bremsen **[X]**.

Følg anvisningene på s. 45 for å aktivere bremsen.

Velg en nippel **[N]** med hanngjenge 2" BSP og kople den til alburøret **[G]**.

Nippelens andre gjenge må være egnet for tilkobling av slangen som skal rulles opp.

Legg litt tetningsmiddel på gjenget (fig. 8) og skru den på alburøret **[G]**.

Bruk en sekskantnøkkel og skru fast slangens kobling på nippelen (fig. 9).

Løsne bremsen **[X]** før du begynner å rulle opp slangen (fig. 10).

DEMONTERING/UTSKIFTING AV SLANGEN

Følg monteringsprosedyren i omvendt rekkefølge.

SE

SLANGMONTERING

Försäkra dig om att slangupprullaren är blockerad med den särskilda handbromsen **[X]**.

Följ instruktionerna på sid. 45 för att dra åt handbromsen.

Välj en nippel **[N]** som har 2" BSP hangänga som ska anslutas till krök **[G]**.

Den andra gängen på nippeln ska passa till anslutningen av slangen som ska lindas upp. Tillsätt lite fästmassa på gängen (fig. 8) och skruva fast den på kröken **[G]**.

Skruva därefter fast slangkopplingen på nippeln med hjälp av den avsedda sexkantsnyckeln (fig. 9).

Lossa handbromsen **[X]** innan du börjar rulla upp slangen (fig. 10).

NEDMONTERING/BYTE AV SLANG

Upprepa ovanstående monteringsanvisningar i omvänd ordning.

FI

LETKUN KIINNITYS

Varmista, että letkukelan letku on lukittu paikoilleen tarkoitukseen olevaa turvajarrua **[X]** käyttämällä. Turvajarrun päälle kytkennän ohjeet löydät sivulta 45.

Valitse uroskierteellä 2" BSP varustettu nippa **[N]**, joka on kytkettävä taivekappaleeseen **[G]**.

Nipan toisen kierteen on sovelluttava kelattavan letkun liitäntää varten.

Levitä jonkin verran tiivisteainetta kierteille (kuva 8) ja ruuvaa nippa taivekappaleelle **[G]**.

Ruuvaa letkun liitin tämän jälkeen nippaan kiinni tarkoitukseen soveltuvaa kuusiokoloavainta käyttämällä (kuva 9).

Vapauta turvajarru **[X]** ennen letkun kelaamisen aloittamista (kuva 10).

LETKUN IRROTUS/VAIHTO

Suorita yllä annetut letkun asennustoimenpiteet vastakkaisessa järjestyksessä.

RU

УСТАНОВКА ТРУБЫ

Удостовериться, что катушка заблокирована с помощью подходящего стояночного тормоза **[X]**.

Для включения стояночного тормоза следовать указаниям на стр. 45.

Выбрать ниппель **[N]** с наружной резьбой 2" BSP для присоединения к выходному колену **[G]**.

Другая резьбовая ось соединительной гайки должна быть подходящей для соединения с трубой для наматывания.

Нанести немного герметика на резьбу (рис. 8) и привинтить его к колену **[G]**.

Затем навинтить патрубок шланга на ниппель, пользуясь шестигранным ключом (рис. 9).

Разблокировать стояночный тормоз **[X]** до того, как начать сматывать шланг (рис 10).

ДЕМОНТАЖ-ЗАМЕНА ТРУБЫ

Повторить в обратном порядке действия по монтажу трубы, указанные выше.

IT

FUNZIONAMENTO MOTORI ELETTRICI

INFORMAZIONI GENERALI MOTORE ELETTRICO 12 / 24 V DC

Il motore degli avvolgitubo motorizzati elettrici 12 / 24 V DC (per i modelli, **vedi tabella pag. 8**) necessita di un'alimentazione 12 / 24 V DC.

Collegare l'avvolgitubo ad una batteria, ad un alimentatore o alla rete elettrica con un trasformatore 230 V / 12 V o 230 V / 24 V.

⚠ Riferirsi alla normativa vigente nello Stato di appartenenza per l'esecuzione degli allacciamenti alla rete o all'impianto elettrico.

⚠ L'alimentazione deve essere pari alla tensione di targa del motore.

L'avvolgitubo:

- Non può essere utilizzato in ambienti con gas, polveri infiammabili o esplosive.
- Deve essere protetto da adeguati sistemi di sicurezza e di isolamento elettrico al fine di prevenire sovratensioni agli avvolgimenti o all'intero motore.
- Non deve avere le parti soggette a tensione direttamente accessibili.
- Deve essere collegato a terra se e come prescritto dalle norme vigenti nel Paese di utilizzo.
- Deve avere un collegamento eseguito a regola d'arte fra motore e rete elettrica/alimentazione (adeguate sezioni di filo, morsetti accuratamente serrati, ed isolando, dove occorra, i poli tra loro).

NL

WERKING VAN DE ELEKTRISCHE MOTOREN

ALGEMENE INFORMATIE OVER DE ELEKTRISCHE MOTOR VAN 12 / 24 V DC

De motor van de motor aangedreven elektrische slanghaspels van 12 / 24 V DC (voor de modellen zie **de tabel op blz.** 8) heeft een stroomvoorziening van 12 / 24 V DC nodig.

Sluit de slanghaspel aan op een batterij, een stroomvoorzieningsapparaat of op het elektriciteitsnet met een transformator van 230 V / 12 V of 230 V / 24 V.

⚠ Zie de norm die in het betreffende land geldt om de aansluitingen op het elektriciteitsnet of de elektrische installatie uit te voeren.

⚠ De stroomvoorziening moet hetzelfde zijn als de spanning van de motor die op het typeplaatje vermeld is.

De slanghaspel:

- Mag niet gebruikt worden in ruimten waar gassen, ontvlambare of explosieve poeders zijn.
- Moet beschermd worden met geschikte veiligheids- en elektrische isolatiesystemen om overspanning op de wikkelingen of in de motor te voorkomen.
- Mag geen spanningsvoerende delen hebben die rechtstreeks bereikbaar zijn.
- Moet geaard zijn indien en zoals voorgeschreven door de normen die in het land van gebruik gelden.
- Moet over een aansluiting tussen de motor en het elektriciteitsnet/de stroomvoorziening beschikken die volgens de regels van de techniek uitgevoerd is (geschikte draaddoorsneden, goed vastgezette aansluitklemmen, waarbij de polen, op de punten waar dit nodig

GB

OPERATION OF ELECTRIC MOTORS.

GENERAL INFORMATION 12 / 24 V DC ELECTRIC MOTOR

The motor of 12 / 24 V DC electric motor-powered hose reels (**see table on page** 8 for models) requires a 12 / 24 V DC power supply.

Connect the hose reel to a battery, power adapter or the power mains with a 230 V / 12 V or 230 V / 24 V transformer.

⚠ For making the connections to the mains or electrical system. refer to the regulations in force in the country of installation.

⚠ The power supply must be equal to the rated voltage of the motor.

The hose reel must:

- Not be used in places with flammable or explosive powders or gases.
- Be protected with adequate safety and electrical isolation systems in order to prevent overvoltages in the windings or the entire motor.
- Not have directly accessible live parts.
- Be earthed if and how prescribed by the regulations in force in the country of use.
- Have a correctly carried out connection between the motor and power mains/supply (adequate wire sections, carefully tightened terminals and, when necessary, insulating the poles).
- Not undergo shocks and vibrations exceeding 0.5 M/s² (1.64 ft/s²): fix the hose reel adequately in order to prevent harmful effects.
- ⚠ During use, it can become very hot. Suitably protect the motor in order to

DK

EL-MOTORERNES FUNKTION

GENERELLE OPLYSNINGER VEDRØRENDE 12 / 24 V DC EL-MOTOR

Motoren i slangetromler med 12 / 24 V DC elmotor (vedrørende modellerne henvises **til tabellen på s.** 8) skal forsynes med 12 / 24 V DC jævnstrøm.

Slut slangetromlen til et batteri, en akkumulator eller strømforsyningen med en 230 V / 12 V eller 230 V / 24 V transformator.

⚠ Vedrørende tilslutningen til strømforsyningen eller det elektriske system henvises til forskrifterne i den nationale lovgivning.

⚠ Forsyningen skal svare til motorens mærkespænding.

Slangetromlen:

- Må ikke anvendes i omgivelser med brand- og eksplosionsfarligt gas og støv.
- Skal beskyttes med passende sikkerheds- og isoleringssystemer for at hindre overspændinger i viklingerne eller hele motoren.
- Må ikke have direkte tilgængelige spændingsførende dele.
- Skal jordforbindes som foreskrevet i de gældende nationale standarder, hvis dette er nødvendigt.
- Skal have en fagligt korrekt udført tilslutning mellem motoren og strømforsyningen/transformatoren (ledningerne skal have et passende tværsnit, klemmerne skal være fastspændt, og spolerne mellem klemmerne skal være isoleret, hvis dette er nødvendigt).
- Må ikke udsættes for stød eller vibrationer

FR

FONCTIONNEMENT DES MOTEURS ELECTRIQUES

INFORMATIONS GENERALES MOTEUR ELECTRIQUE 12 / 24 V DC

Le moteur des enrouleurs motorisés électriques 12 / 24 V DC (pour les modèles, **voir le tableau page 8**) a besoin d'une alimentation 230 V / 12 V ou 230 V / 24 V.

Brancher l'enrouleur à une batterie, à un alimentateur ou au réseau électrique avec un transformateur 230 V / 12 V ou 230 V / 24 V.

⚠ Il faut se référer à la réglementation en vigueur dans le pays où se réaliseront les branchements au réseau ou à l'installation électrique.

⚠ L'alimentation doit être égale à la tension de plaque du moteur.

L'enrouleur :

- Ne peut pas être utilisé dans des milieux où se trouvent du gaz, des poudres inflammables ou explosives.
- Doit être protégé par des systèmes appropriés de sécurité et d'isolation électrique dans le but de prévenir des surtensions aux enroulements ou à l'intérieur du moteur.
- Ne doit pas avoir les parties sujettes à tension directement accessibles.
- Doit être branché à la terre si et comme le prescrivent les normes en vigueur dans le pays d'utilisation.
- Doit avoir un branchement réalisé selon les règles de l'art entre le moteur et le réseau électrique / alimentation (sections de fil adéquates, bornes soigneusement serrées, et en

NO

FUNKSJON AV ELEKTRISKE MOTORER

GENERELL INFORMASJON OM ELEKTRISK 12 / 24 V DC MOTOR

Motoren til slangeopprullere med elektrisk 12 / 24 V DC motor (for modellene, **se tabellen på side** 8) krever en forsyning på 12 / 24 V DC.

Koble slangeopprulleren til et batteri, til en akkumulator, eller til strømnettet med en 230 V / 12 V eller 230 V / 24 V transformator.

⚠ Se landets gjeldende bestemmelser for tilkoblingen til strømnettet eller det elektriske systemet.

⚠ Forsyningen må stemme med motorens merkespenning.

Slangeopprulleren:

- Må ikke brukes i miljøer med brann- eller eksplosjonsfarlig gass eller støv.
- Må beskyttes av sikkerhetssystemer og være elektrisk isolert for å forebygge overspenninger i viklingene eller inni motoren.
- Må ikke ha direkte tilgjengelige spenningsførende deler.
- Må være jordet i henhold til gjeldende lover (hvis påkrevd).
- Må ha en tilkobling mellom motor og strømnett/forsyning utført av fagkyndig personale (egnet tverrsnitt for ledningene, klemmer som er strammet skikkelig, og isolasjon mellom polene hvis nødvendig).
- Må ikke utsettes for slag eller vibrasjoner som er høyere enn 0,5 m/s² (1.64 ft/s²): Fest slangeopprulleren for å unngå skadelige virkninger.
- ⚠ Under bruk kan slangeopprulleren bli veldig varm. Beskytt motoren skikkelig

DE

FUNKTIONSWEISE ELEKTROMOTOR

ALLGEMEINE HINWEISE ZUM 12 / 24 V DC ELEKTROMOTOR

Der 12 / 24 V DC Elektromotor für Schlauchaufroller (Modelle: **siehe Tabelle S.** 8) muss mit 12 / 24 V DC gespeist werden.

Den Schlauchaufroller an eine Batterie, einen Akku oder mit einem 230 V / 12 V oder 230 V / 24 V Trafo an das Stromnetz anschließen.

⚠ Beim Anschluss an das Stromnetz oder die elektrische Anlage müssen die am Installationsort geltenden gesetzlichen Vorschriften beachtet werden.

⚠ Die Speisespannung muss den Wert haben, der auf dem Typenschild steht.

Der Schlauchaufroller:

- Darf nicht an Standorten mit Gas oder entflammbaren oder explosiven Stäuben verwendet werden.
- Muss mit geeigneten Sicherheitsvorrichtungen und elektrischen Isolierungen geschützt werden, um Überspannungen an den Wicklungen oder im Motor zu vermeiden.
- Muss so montiert werden, dass die Teile, die unter Strom stehen, nicht direkt zugänglich sind.
- Muss unter Beachtung der vor Ort geltenden Bestimmungen geerdet werden.
- Der Anschluss vom Motor an das Stromnetz bzw. die Speisung muss nach allen Regeln der Kunst durchgeführt werden (angemessener Querschnitt vom Kabel, Klemmen korrekt angezogen, Isolierung der Pole, falls erforder-

ES

FUNCIONAMIENTO MOTORES ELÉCTRICOS

INFORMACIONES GENERALES MOTOR ELÉCTRICO 12 / 24 V DC

El motor de los enrollatubos motorizados eléctricos 12 / 24 V DC (por los modelos, **véase tabla pág.** 8) necesita una alimentación 12 / 24 V DC. Conectar el enrollatubo con una batería, o con un alimentador o con la red eléctrica con un transformador 230 V / 12 V o 230 V / 24 V.

Hacer referencia a la normativa vigente en el ⚠ Estado de pertenencia, para la realización de las conexiones con la red o con la instalación eléctrica.

⚠ La alimentación tiene que ser igual que la tensión de la tarjeta del motor.

El enrollatubo:

- No puede ser utilizado en ambientes con gas, polvos inflamables o explosivos.
- Tiene que ser protegido mediante adecuados sistemas de seguridad y de aislamiento eléctrico con la finalidad de prevenir sobretensiones a los enrollados o al motor en conjunto.
- No tiene que tener directamente accesibles las partes sujetas a tensión.
- Tiene que tener la toma de tierra si y según prescrito por las normas vigentes en el país en que se utiliza; tiene que tener una conexión realizada perfectamente entre motor y red eléctrica/ alimentación (adecuadas secciones de cable, bornes cuidadosamente apretados, y aislando, donde sea necesario, los polos entre ellos).

PT

FUNCIONAMENTO MOTORES ELÉTRICOS

INFORMAÇÕES GERAIS MOTORES ELÉTRICOS 12 / 24 V DC

O motor dos enroladores de tubos motorizados elétricos 12 / 24 V DC (para modelos, **ver tabela pag.** 8), necessita de uma alimentação 12 / 24 V DC.

Conectar o enrolador de tubo a uma bateria ou a rede elétrica com um transformador 230 V / 12 V ou 230 V / 24 V.

⚠ Consulte a legislação vigente pertencente ao Estado Membro para a execução da rede ou instalação elétrica.

⚠ A alimentação deve ser igual a tensão identificada na placa do motor.

O enrolador de tubo:

- Não pode ser usado em ambiente com gás, pós inflamáveis ou explosivos.
- Deve ser protegido com os adequados sistemas de seguranças e de isolamento elétrico para evitar a sobre- tensão dos enrolamentos e de todo o motor.
- Não deve ter partes sujeitas a tensão diretamente acessíveis.
- Deve ser conectado a terra como descrito pela normas vigentes no país de utilizo.
- Deve ter uma ligação feita corretamente entre motor e rede elétrica/ alimentação (adequadas seções de fios,bornes fechados cuidadosamente, e isolando, onde ocorre, os polos entre eles).
- Não deve sofrer shocks e vibrações superiores a 0,5 m/s² (1.64 Ft/s²): fixar o enrolador de

SE

FUNKTION ELEKTRISKA MOTORER

ALLMÄN INFORMATION ELEKTRISK MOTOR 12 / 24 V DC

Motorn till de 12 / 24 V DC elektriskt motoriserade slangupprullarna (för modellerna, **se tabell sid.** 8) kräver en strömförsörjning på 12 / 24 V DC.

Koppla slangupprullaren till ett batteri, en strömkälla eller till elnätet med en 230 V / 12 V eller 230 V / 24 V transformator.

⚠ Följ gällande lagstiftning i användarlandet vid utförandet av anslutning till elnätet eller till den elektriska anläggningen.

⚠ Strömförsörjningen måste överensstämma med spänningen på motorns märkskylt.

Slangupprullaren:

- Får inte användas i miljöer med gas, lättantändligt eller explosivt damm.
- Ska skyddas med lämpliga säkerhetsanordningar och vara elektriskt isolerad för att förhindra överspänningar vid upp/avrullningen eller på hela motorn.
- Får inte ha de spänningsförsedda delarna åtkomliga.
- Ska jordanslutas enligt gällande normer i användarlandet.
- Anslutningen mellan motorn och elnätet/ strömkällan ska utföras enligt konstens alla regler (lämplig kabeltvärsnitt, ordentligt åtdragna klämmor, och där så behövs, poler som är isolerade sinsemellan).
- Får inte utsättas för shocker och vibrationer som överskrider 0,5 m/s² (1.64 Ft/s²): sätt fast

FI

SÄHKÖMOOTTORIN TOIMINTA

YLEISTIETOA SÄHKÖMOOTTORISTA 12 / 24 V DC

Sähkökäyttöisten moottoroitujen letkunkelauslaitteiden 12 / 24 V DC moottorin virransyöttö (jotkin mallit, **katso taulukkoa sivu** 8) vaatii 12 / 24 V DC virran.

Kytke letkunkelauslaite akkuun, virransyöttäjään tai sähköverkkoon muuntajaa 230 V / 12 V tai 230 V / 24 V käyttämällä.

⚠ Noudata asennusmaassa voimassa olevia säännöksiä laitteen sähköverkkoon tai sähkölaitteistoon asennuksen yhteydessä.

⚠ Virransyötön on vastattava moottorin arvokyltissä mainittua jännitettä.

Letkunkelauslaite:

- Sitä ei saa käyttää helposti syttyviä tai räjähdysalttiita kaasuja tai jauheita sisältävissä tiloissa.
- On suojattava riittävillä turvajärjestelmillä sekä sähköeristyksellä, jotta käämien tai moottorin sisäisiltä ylijännitteiltä vältytään.
- Ei saa sisältää sähköisiä osia, joihin voidaan päästä helposti käsiksi.
- On maadoitettava, mikäli käyttömaassa voimassa olevat säännökset näin vaativat.
- Laitteen moottorin ja sähköverkon/virrantuoton väliset kytkennät on suoritettava lakien ja säännösten mukaisesti (johdinten oikeat läpimitat, kiristetyt liitäntänavat sekä tarvittaessa napojen eristys toisistaan).
- Ei saa altistaa kolhuille tai tärinälle, joka ylittää 0,5 m/s² (1.64 Ft/s²): kiinnitä letkunkelauslaite riittävän hyvin, jotta vältyt vahingoilta.

RU

ПРИНЦИП ДЕЙСТВИЯ ЭЛЕКТРОДВИГАТЕЛЕЙ

ОБЩИЕ СВЕДЕНИЯ ПО ЭЛЕКТРОДВИГАТЕЛЮ 12 / 24 В ПОСТ.ТОКА

Для двигателя катушек с электроприводом 12 / 24 В пост.тока (модели **см. табл. стр. 8**) требуется питание 12 / 24 В пост.тока.

Присоединить катушку к батарее, источнику питания или электросети через трансформатор 230 В / 12 В или 230 В / 24 В.

⚠ Руководствоваться действующими нормами в стране эксплуатации по выполнению подключения к электросети или электросистеме.

⚠ Питание должно иметь напряжение, указанное на паспортной табличке двигателя.

Катушка:

- Не должна применяться в местах с наличием воспламеняемых или взрывчатых газов или пыли. .
- Должна иметь защиту в виде надлежащих предохранительных систем и устройств отсечения электропитания для предупреждения повышенного напряжения на обмотках или на всем двигателе.
- Не должна иметь прямого доступа к частям под напряжением.
- Должна присоединяться к заземлению, если и как это предписано действующими нормами в стране эксплуатации.
- Должна иметь соединение, выполненное по всем правилам, между двигателем и электросетью/источником питания (надлежащие сечения проводников, тщательно затянутые зажимы, изолированные между собой полюсы, где требуется).

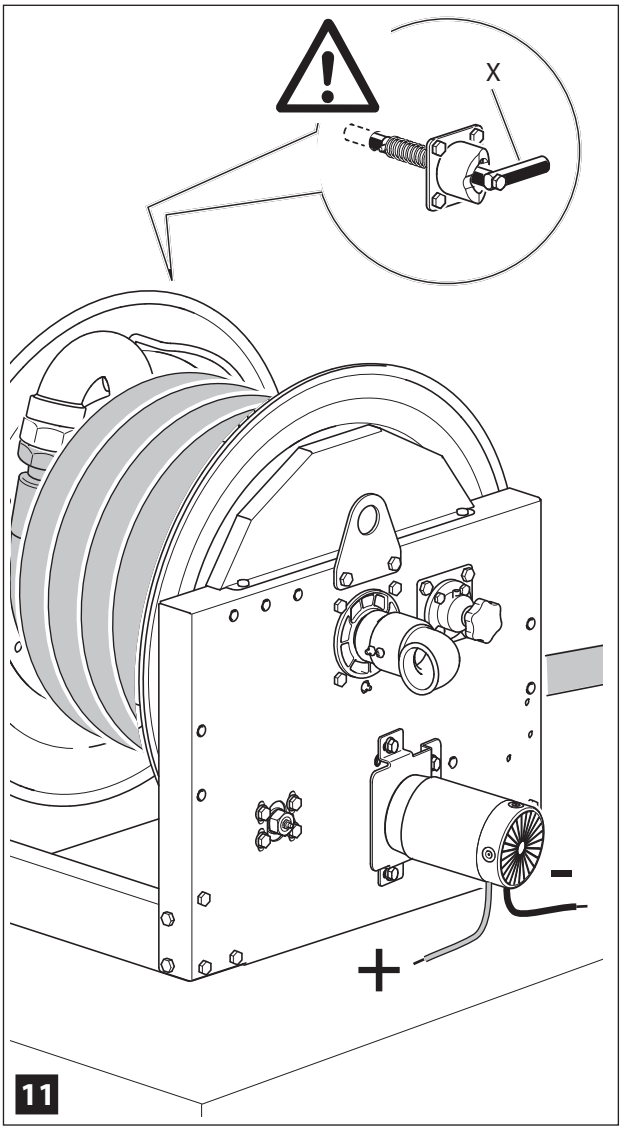

11

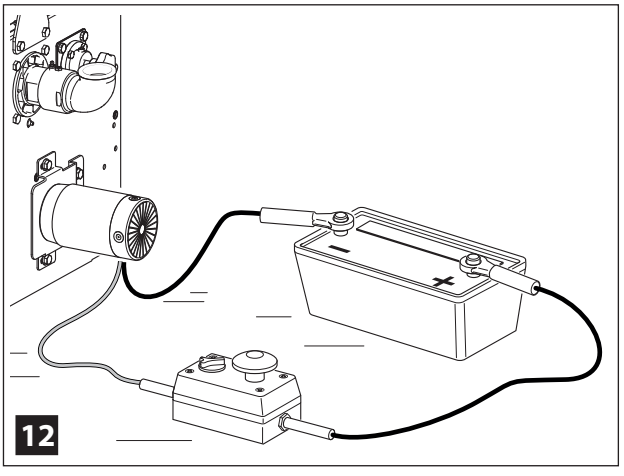
12

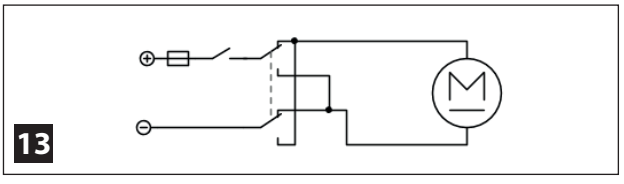
13

IT

- Non deve subire shock e vibrazioni superiori a 0,5 m/s² (1.64 ft/s²): fissare l'avvolgitubo adeguatamente al fine di evitare effetti nocivi.
- ⚠ Durante l'uso può raggiungere temperature molto elevate. Per evitare ustioni e contatti accidentali proteggere il motore in modo adeguato.

COLLEGAMENTO ELETTRICO MOTORE 12 / 24 V DC

Prima di effettuare il collegamento assicurarsi di bloccare la rotazione del tamburo mediante il blocco di stazionamento (fig. 11).
Il collegamento elettrico del motore 12 / 24 V DC può essere effettuato:
- Con una batteria erogante 12 / 24 V DC (vedi dati di targa motore).
- Con opportuno alimentatore erogante 12 / 24 V DC (collegato alla rete elettrica).

Un interruttore, pulsante di emergenza a fungo (SIL 1 EN 62061), deve essere inserito tra l'alimentazione e il motore (fig. 12).

⚠ Per evitare un avviamento incidentale del motore, installare i comandi dell'avvolgitubo ad "azione mantenuta" (SIL 1 EN

NL

is, van elkaar geïsoleerd moeten worden).
- Mag niet blootgesteld worden aan schokken en trillingen van meer dan 0,5 m/s² (1.64 ft/s²): de slanghaspel moet goed vastgezet worden om schadelijke gevolgen te vermijden.
- ⚠ Kan tijdens het gebruik erg hoge temperaturen bereiken. Om verbranding en per ongeluk contact te voorkomen moet de motor op geschikte wijze afgeschermd worden.

ELEKTRISCHE AANSLUITING VAN DE MOTOR VAN 12 / 24 V DC

Alvorens de aansluiting tot stand te brengen moet u zich ervan verzekeren dat u de draaiing van de trommel met de vergrendeling vastgezet heeft.
De motor van 12 / 24 V DC kan als volgt aangesloten worden:
- Met een accu die 12 / 24 V DC afgeeft (zie de typeplaatgegevens van de motor).
- Met een geschikt voedingsapparaat dat 12 / 24 V DC afgeeft (aangesloten op het elektriciteitsnet).

Er moet een schakelaar, een paddestoelnoodknop (SIL - Safety Integrity Level 1 EN 62061) tussen de voeding en de motor geplaatst worden (fig. 12).

GB

avoid burns and accidental contact.

12 / 24 V DC MOTOR ELECTRICAL CONNECTION

Before carrying out the connection make sure to block drum rotation by means of the lock (fig. 11).
The 12 / 24 V DC electric motor connection can be made:
- With a battery delivering 12 / 24 V DC (see motor rating plate).
- With a suitable power adapter delivering 12 / 24 V DC (connected to the mains power supply).

A switch, mushroom-head emergency pushbutton (SIL 1 EN 62061), must be installed between the power supply and the motor (fig. 12).

⚠ To prevent accidental starting of the motor, install the hose reel "non-release hold" controls (SIL 1 EN 62061) in a position where the hose reel is visible.

⚠ Check the electrical connection (polarity) for correct rotation direction of the motor and hose reel drum (fig. 12). It is advisable to operate the motor only for hose rewinding, and carry out winding by guiding the hose with a hand,

DK

på mere end 0,5 m/s² (1.64 ft/s²): fastgør slangetromlen korrekt for at undgå ulykker.
- ⚠ Kan blive meget varm i forbindelse med brug. Beskyt motoren på passende måde for at undgå forbrændinger og utilsigtet kontakt.

TILSLUTNING AF STRØM TIL 12 / 24 V DC EL-MOTOR

Kontrollér inden tilslutning af trykluft, at tromlen er blokeret ved hjælp af bremsen (fig. 11).
Tilslutning af strøm til 12 / 24 V DC motoren kan ske på følgende måder:
- med et 12 / 24 V DC batteri (se motorens mærkedata).
- med en passende 12 / 24 V DC akkumulator (sluttet til strømforsyningen).

Der skal monteres en afbryder – en paddehatteformet nødstopknap (SIL 1 EN 62061) – mellem strømforsyningen og motoren (fig. 12).

⚠ For at undgå utilsigtet start af motoren skal slangetromlen udstyres med dødmandsbetjeningsudstyr (SIL 1 EN 62061) et sted, hvorfra slangetromlen er synlig.

FR

isolant les pôles entres eux, où cela est nécessaire).
- Ne doit pas subir de chocs et vibrations supérieurs à 0,5 m/s² (1.64 ft/s²) : fixer l'enrouleur de manière adéquate afin d'éviter des effets nuisibles.
- ⚠ Pendant l'utilisation, il peut atteindre des températures très élevées. Pour éviter des brûlures et contacts accidentels protéger le moteur de manière adéquate.

BRANCHEMENT ELECTRIQUE MOTEUR 12 / 24 V DC

Avant d'effectuer le branchement il faut s'assurer de bloquer la rotation du tambour au moyen du frein de stationnement (fig. 11).

Le branchement électrique du moteur 12 / 24 V DC peut être effectué :
- Avec une batterie qui distribue 12 / 24 V DC (voir les données de la plaque du moteur).
- Avec un alimentateur adéquat qui distribue 12 / 24 V DC (branché au réseau électrique).

Un interrupteur, poussoir d'urgence (SIL 1 EN 62061), doit être appliqué entre l'alimentation et le moteur (fig. 12).

⚠ Pour éviter une mise en

DE

lich).
- Darf keinen Stößen und Vibrationen über 0,5 m/s² (1.64 ft/ s²) ausgesetzt werden. Den Schlauchaufroller korrekt befestigen, um schädliche Effekte zu verneiden.
- ⚠ Kann bei Gebrauch sehr heiß werden. Um Verbrennungen und versehentliches Berühren zu vermeiden, den Motor auf angemessene Weise schützen.

ANSCHLUSS 12 / 24 V DC ELEKTROMOTOR

Bevor der Anschluss durchgeführt wird, muss die Trommel mit der Sperre blockiert werden. (Abb. 11).

Der Stromanschluss vom 12 / 24 V DC Elektromotor kann erfolgen:
- Mit einer Batterie, die 12 / 24 V DC ausgibt (siehe Werte Typenschild).
- Mit einem angemessenen Netzgerät, das 12 / 24 V DC ausgibt (und an das Stromnetz angeschlossen ist).

Zwischen der Stromspeisung und dem Motor (Abb. 12) muss ein Not-Aus-Taster (SIL 1 EN 62061) installiert werden.

ES

- no tiene que sufrir shock ni vibraciones superiores a 0,5 m/s² (1.64 ft/s²): sujetar el enrollatubo adecuadamente para evitar efectos dañinos;.
- ⚠ Durante el uso puede alcanzar temperaturas muy elevadas. Para evitar ustiones y contactos accidentales, proteger el motor de manera adecuada.

CONEXIÓN ELÉCTRICA MOTOR 12 / 24 V DC

Antes de efectuar la conexión, comprobar que ha sido bloqueada la rotación del tambor mediante el bloqueo de estacionamiento (fig. 11).

La conexión eléctrica del motor 12 / 24 V DC puede ser efectuada:.
- Con una batería dispensadora 12 / 24 V DC (véase datos de tarjeta motor).
- Con oportuno alimentador dispensador 12 / 24 V DC (conectado a la red eléctrica).

Un interruptor, pulsador de emergencia en forma de hongo (SIL 1 EN 62061), tiene que ser insertado entre la alimentación y el motor (fig. 12).

⚠ Para evitar una puesta en marcha accidental del motor, instalar los comandos del enrollatu-

PT

tubo adequadamente a fim de evitar efeito nocivo.
- ⚠ Durante o funcionamento deve atingir temperaturas muitas elevadas. Para evitar queimaduras e contatos acidentais proteger o motor de modo adequado.

LIGAÇÃO ELÉTRICA MOTOR 12 / 24 V DC

Antes de fazer o colegamento, assegurar-se de bloquear a rotação do tambor mediante o bloqueio de freio de estacionamento (fig. 11).

A ligação do motor elétrico 12 / 24 V DC pode ser feita:
- Com uma bateria que distribua 12 / 24 V DC (ver dados escritos na placa do motor).
- Com adequado alimentador que distribua 12 / 24 V DC (ligado a rede elétrica).

Um interruptor, botão cogumelo de emergência (SIL 1 EN 62061), deve ser colocado entre a alimentação e o motor (fig. 12).

⚠ Para evitar um início acidental do motor, instalar os comandos do enrolador de tubo a mão "handheld" (SIL 1 EN 62061) em uma posição na qual o enrolador de tubo seja visível.

NO

for å unngå forbrenninger og tilfeldig kontakt.

ELEKTRISK TILKOBLING AV 12 / 24 V DC MOTOR

Blokker trommelens rotasjon med bremsen før tilkoblingen (fig. 11).

Den elektriske tilkoblingen av 12 / 24 V DC motoren kan utføres:
- Med et batteri på 12 / 24 V DC (se motorens merkedata).
- Med en akkumulator på 12 / 24 V DC (koblet til strømnettet).

Det må monteres en soppformet nødstoppbryter (SIL 1 NEK EN 62061) mellom strømforsyningen og motoren (fig. 12).

⚠ For å unngå en utilsiktet start av motoren må det installeres dødmannskontroller (SIL 1 NEK EN 62061) i en posisjon hvor slangeopprulleren er synlig.

⚠ Kontroller at den elektriske tilkoblingen er riktig utført (polaritet), slik at motoren og slangeopprulleren dreier i riktig retning (fig. 11). Motoren bør kun startes ved opprulling av slangen. Når slangen avvikles må du hjelpe til med en hånd for å unngå at slangen slår mot ting eller skrapes opp. På denne måten varer slangen lenger og du unngår skader

SE

slagupprullaren på lämpligt sätt för att förhindra skadliga effekter.
- ⚠ Kan under användningen uppnå mycket höga temperturer. För att undvika brännskador och ofrivilliga kontakter ska motorn skyddas på lämpligt sätt.

ANSLUTNING ELEKTRISK MOTOR 12 / 24 V DC

Innan anslutningen utförs försäkra dig om att trummans rotation är blockerad av handbromsen (fig. 11).

Den elektriska anslutningen av 12 / 24 V DC motorn kan utföras:
- Med ett batteri som levererar 12 / 24 V DC (se data på motorns märkskylt).
- Med lämplig strömkälla som levererar 12 / 24 V DC (kopplad till elnätet).

En brytare, i form av en svampformad nödstoppsknapp (SIL 1 EN 62061), ska tillsättas mellan driften och motorn (fig. 12).

⚠ För att förhindra ofrivillig start av motorn ska ett dödmansgreppskommando installeras (SIL 1 EN 62061) i ett läge som är synligt från slangupprullaren.

⚠ Verifiera den elektriska an-

FI

- ⚠ Laitteen lämpötila voi kohota erittäin korkeaksi käytön aikana. Suojaa moottori riittävällä tavalla, jotta vältyt palovammoilta ja sen tahattomilta kosketuksilta.

SÄHKÖMOOTTORIN 12 / 24 V DC KYTKENTÄ

Varmista ennen kytkennän suorittamista, etta rummun pyorintä on lukittu tarkoitukseen olevan turvajarrun avulla (kuva 11).

Moottori 12 / 24 V DC voidaan kytkeä:
- Akkuun 12 / 24 V DC (katso moottorin arvokylttiä).
- Tarkoitukseen soveltuvaan 12 / 24 V DC virransyöttäjään (joka on kytketty sähköverkkoon).

Sienimäinen hätäkatkaisin (SIL 1 EN 62061) on asennettava virransyötön ja moottorin väliin (kuva 12).

⚠ Moottorin tahattoman käynnistämisen välttämiseksi letkunkelauslaitteen ohjauslaitteiden on oltava tyypiltään "painettaessa toimivia" (SIL 1 EN 62061) ja ne on asennettava letkunkelauslaitteen läheisyyteen.

⚠ Tarkista sähkökytkentä (polariteetti), jotta moottori ja letkunkelauslaitteen rumpu pyörivät oikeaan suuntaan (kuva 11).

RU

- Не должна подвергаться ударам и вибрации выше 0,5 м/с² (1.64 фут/с²): закрепить катушку, как положено, во избежание негативных последствий.
- ⚠ При работе может нагреться до очень высокой температуры. Во избежание ожогов и случайных контактов защитить двигатель надлежащим образом.

ЭЛЕКТРОПОДКЛЮЧЕНИЕ ДВИГАТЕЛЯ 12 / 24 В ПОСТ.ТОКА

Перед выполнением подключения убедиться, что вращение барабана заблокировано стояночным тормозом (рис. 11).

Электроподключение двигателя 12 / 24 В пост.тока можно выполнить:
- К батарее с выходом 12 / 24 В пост.тока (см. паспортные характеристики двигателя).
- К источнику питания с выходом 12 / 24 В пост.тока (присоединен к электросети).

Выключатель, грибовидную аварийную кнопку (SIL 1 EN 62061), следует вставить между источником питания и двигателем (рис. 12).

⚠ Во избежание случайного запуска двигателя установить органы управления катушкой удерживаемого типа (SIL 1 EN 62061) в таком месте, с которого хорошо видна катушка. .

IT

62061) in una posizione da cui l'avvolgitubo sia visibile.

⚠ Verificare il collegamento elettrico (polarità) per il corretto senso di rotazione del motore e del tamburo avvolgitubo (fig. 11).
Si consiglia di azionare il motore solo per il riavvolgimento del tubo, e di eseguire lo svolgimento accompagnando il tubo con una mano impedendo così urti pericolosi o abrasioni che compromettano l'integrità del tubo stesso ed evitando danni a cose o persone.

INVERSIONE DEL SENSO DI ROTAZIONE
Per invertire il senso di rotazione seguire lo schema in fig. 13.

DATI TECNICI MOTORE ELETTRICO 12 / 24 V DC

Tensione nominale	12 V DC	24 V DC
Potenza nominale	305 W	350 W
Numero di giri nominale (alla potenza di 350 W)	919±10% giri/minuto	850±10% giri/minuto
Numero di giri a vuoto	1150±10% giri/minuto	
Grado di protezione	IP55	
Coppia a rotore bloccato (coppia minima di spunto)	13 Nm	
Campo di temperatura d'uso	-40 °C ÷ +65 °C -104 °F ÷ +149 °F	

GB

thereby preventing dangerous knocking or abrasions that compromise the integrity of the hose, and preventing possible injury or damage.

REVERSING THE DIRECTION OF ROTATION
To reverse the direction of rotation, proceed as shown in fig. 13.

12 / 24 V DC ELECTRIC MOTOR TECHNICAL DATA

Rated voltage	12 V DC	24 V DC
Rated power	305 W	350 W
Nominal rpm (at power 350 W)	919±10% rpm	850±10% rpm
Rpm empty	1150±10% rpm	
Protection rating	IP55	
Torque with rotor blocked (min. starting torque)	13 Nm	
Operating temperature range	-40 °C ÷ +65 °C -104 °F ÷ +149 °F	

FR

marche accidentelle du moteur, installer les commandes de l'enrouleur à "action maintenue" (SIL 1 EN 62061) à un endroit duquel l'enrouleur soit visible.

⚠ Vérifier le branchement électrique (polarités) pour le bon sens de rotation du moteur et du tambour enrouleur (fig. 11). Nous conseillons de n'actionner le moteur que pour le réenroulement du tuyau, et d'effectuer le déroulement en accompagnant le tuyau avec la main pour empêcher des chocs dangereux ou des abrasions qui compromettraient l'intégrité du tuyau et éviter ainsi des dommages aux choses ou aux personnes.

INVERSION DU SENS DE ROTATION
Pour inverser le sens de rotation, suivez le schéma de la fig. 13.

DONNEES TECHNIQUES MOTEUR ELECTRIQUE 12 / 24 V DC

Tension nominale	12 V DC	24 V DC
Puissance nominale	305 W	350 W
Nombre de tours nominal (à la puissance de 350 W)	919±10% tours/minute	850±10% tours/minute
Nombre de tours à vide	1150±10% tours/minute	
Degré de protection	IP55	
Couple à rotor bloqué (couple minimum de décollage)	13 Nm	
Champ de température d'utilisation	-40 °C ÷ +65 °C -104 °F ÷ +149 °F	

NL

⚠ Om per ongeluk starten van de motor te voorkomen moeten de bedieningen van de slanghaspel met "houdfunctie" (SIL – Safety Integrity Level 1 EN 62061) geïnstalleerd worden op een plaats van waar de slanghaspel te zien is.

⚠ De elektrische aansluiting (polariteit) moet gecontroleerd worden om te zien of de draairichting van de motor en de trommel van de slanghaspel juist is (fig. 11).
Er wordt aangeraden om de motor alleen in te schakelen om de slang op te rollen en de slang tijdens het oprollen met één hand te begeleiden om op die manier gevaarlijke stoten of schuren te vermijden, waardoor hij beschadigd kan worden en om schade aan personen of voorwerpen te voorkomen.

OMKERING VAN DE DRAAIRICHTING
Volg het schema in fig. 13 om de draairichting om te keren.

TECHNISCHE GEGEVENS VAN DE ELEKTROMOTOR VAN 12 / 24 V DC

Nominale spanning	12 V DC	24 V DC
Nominaal vermogen	305 W	350 W
Nominaal toerental (bij vermogen van 350 W)	919±10% tpm	850±10% tpm
Onbelast toerental	1150±10% tpm	
Beschermingsgraad	IP55	
Koppel bij geblokkeerde rotor (minimum aanloopkoppel)	13 Nm	
Gebruikstemperatuurbereik	-40 °C ÷ +65 °C -104 °F ÷ +149 °F	

DK

⚠ Kontrollér tilslutningen af strøm (polariteten) for at sikre, at rotationsretningen i motoren og slangetromlen er korrekt (fig. 11). Det anbefales kun at starte motoren i forbindelse med genoprulning af slangen og at styre slangen med den ene hånd i forbindelse med udrulningen for at hindre farlige stød eller gnidninger, som kan ødelægge slangen, samt at hindre materielle skader og kvæstelser.

VENDE OMDREJNINGSRETNINGEN
For at vende omdrejningsretningen skal du følge skemaet i fig. 13.

TEKNISKE DATA VEDRØRENDE 12 / 24 V DC EL-MOTOR

Nominel spænding	12 V DC	24 V DC
Nominel effekt	305 W	350 W
Nominelt omdrejningstal (ved en effekt på 350 W)	919±10% omdr./min.	850±10% omdr./min.
Omdrejningstal uden belastning	1150±10% omdr./min.	
Kapslingsklasse	IP55	
Moment med blokeret rotor (min. startmoment)	13 Nm	
Temperaturområde i forbindelse med brug	-40 °C ÷ +65 °C -104 °F ÷ +149 °F	

NO

på gjenstander og personer.

REVERSERING AV ROTASJONSRETNINGEN
Følg skjemaet på fig. 13 for å reversere rotasjonsretningen.

TEKNISKE DATA FOR ELEKTRISK 12 / 24 V DC MOTOR

Nominell spenning	12 V DC	24 V DC
Nominell effekt	305 W	350 W
Nominelt turtall (ved effekt på 350 W)	919±10% o/min.	850±10% o/min.
Turtall på tomgang	1150±10% o/min.	
Beskyttende kapsling	IP55	
Moment med blokkert rotor (min. toppmoment)	13 Nm	
Temperaturområde for bruk	-40 °C ÷ +65 °C -104 °F ÷ +149 °F	

DE

⚠ Um ein versehentliches Einschalten vom Motor zu verhindern, müssen Steuerungen vom Typ "Zustimmtaster" (SIL 1 EN 62061) in einer Position installiert werden, von der aus der Schlauchaufroller sichtbar ist.

⚠ Sicherstellen, dass der Stromanschluss (Polarität) so durchgeführt worden ist, dass die Drehrichtung von Motor und Trommel (Abb. 11) korrekt ist.
Den Motor nur zum Aufrollen vom Schlauch einschalten und den Schlauch von Hand abrollen und dabei mit der Hand führen, um Stöße und Abrieb zu vermeiden, die den Schlauch beschädigen und ein Risiko von Sach- und Personenschäden verursachen können.

UMKEHR DER DREHRICHTUNG
Zur Umkehr der Drehrichtung nach dem Plan in Abb. 13 vorgehen.

TECHNISCHE DATEN 12 / 24 V DC ELEKTROMOTOR

Nennspannung	12 V DC	24 V DC
Nennleistung	305 W	350 W
Nenndrehzahl (bei 350 W)	919±10% rpm	850±10% rpm
Drehzahl bei Leerlauf	1150±10% rpm	
Schutzart	IP55	
Drehmoment bei blockiertem Rotor (Mindestwert Spitzendrehmoment)	13 Nm	
Betriebstemperatur	-40 °C ÷ +65 °C -104 °F ÷ +149 °F	

ES

⚠ Verificar la conexión eléctrica (polaridad) para el correcto sentido de rotación del motor y del tambor enrollatubo (fig. 11). Aconsejamos accionar el motor solo para el enrollado del tubo, y efectuar el desenrollado acompañando el tubo con una mano, impidiendo así choques peligrosos o abrasiones que dañen la integridad del tubo mismo y evitando daños a cosas o personas.

INVERSIÓN DEL SENTIDO DE ROTACIÓN
Para invertir el sentido de rotación, siga el esquema de la fig. 13.

DATOS TÉCNICOS MOTOR ELÉCTRICO 12 / 24 V DC

Tensión nominal	12 V DC	24 V DC
Potencia nominal	305 W	350 W
Número de revoluciones nominal (con la potencia de 350 W)	919±10% revol./ minuto	850±10% revol./ minuto
Número de revoluciones en vacío	1150±10% revol./minuto	
Grado de protección	IP55	
Par con rotor bloqueado (par mínimo de partida)	13 Nm	
Campo de temperatura de uso	-40 °C ÷ +65 °C -104 °F ÷ +149 °F	

PT

⚠ Verificar a ligação elétrica (polaridade) para a correta direção da rotação do motor e do tambor do enrolador de tubo, (fig. 11). Se conselha ligar o motor somente para o rebobinamento do tubo, e de seguir o seu funcionamento acompanhando o tubo com uma mão, impedindo assim choques perigosos ou abrasões que comprometem a integridade do tubo e assim evitando danos a coisas ou pessoas.

INVERSÃO DO SENTIDO DE ROTAÇÃO
Para inverter o sentido de rotação siga os esquema da fig. 13.

DADOS TÉCNICOS MOTOR ELÉTRICO 12 / 24 V DC

Tensão Normal	12 V DC	24 V DC
Potência Normal	305 W	350 W
Números de voltas nominais (a potência de 350 W)	919±10% voltas minutos	850±10% voltas minutos
Número de revoluciones en vacío	1150±10% voltas minutos	
Grau de proteção	IP55	
Torque do rotor bloqueado (torque de partida mínima)	13 Nm	
Faixa de temperatura de uso	-40 °C ÷ +65 °C -104 °F ÷ +149 °F	

SE

slutningen (polaritet) för korrekt rotationsriktning av motorn och slangupprullarens trumma (fig. 11).
Vi råder er att aktivera motorn endast för upprullning av slangen, och att utföra avrullningen genom att åtföljа slangen med handen för att undvika farliga stötar eller slitningar som kan skada själva slangen och för att undvika skador på föremål och personer.

BYTE AV ROTATIONSRIKTNING
Byt rotationsriktning genom att följa schemat i fig. 13.

TEKNISKA DATA ELEKTRISK MOTOR 12 / 24 V DC

Nominell spänning	12 V DC	24 V DC
Nominell effekt	305 W	350 W
Nominellt antal varv (vid en effekt på 350 W)	919±10% varv/minut	850±10% varv/minut
Antal tomgångsvarv	1150±10% varv/minut	
Skyddsgrad	IP55	
Vridmomnet i stillestånd (minimivridmoment vid start)	13 Nm	
Temperaturfält vid användning	-40 °C ÷ +65 °C -104 °F ÷ +149 °F	

FI

Suosittelemme, että käynnistät moottorin vain letkun sisäänkelauksen yhteydessä ja kelaa se auki tukemalla letkua kädelläsi.
Näin vältyt vaarallisilta kolhuilta tai hankaumilta, jotka saattaisivat vahingoittaa letkua ja aiheuttaa henkilö- tai omaisuusvahinkoja.

PYÖRIMISSUUNNAN VAIHTO
Vaihda pyörimissuunta kuvan 13 kaavion mukaan.

SÄHKÖMOOTTORIN 12 / 24 V DC TEKNISET TIEDOT

Nimellisjännite	12 V DC	24 V DC
Nimellisteho	305 W	350 W
Nimelliskierrosmäärä (350 W teholla)	919±10% kierr./ minuutissa	850±10% kierr./ minuutissa
Kierrosten määrä tyhjänä	1150±10% kierr./minuutissa	
Suoja-aste	IP55	
Momentti roottori lukittuna (minimi käynnisysmomentti)	13 Nm	
Käyttölämpötilat	-40 °C ÷ +65 °C -104 °F ÷ +149 °F	

RU

⚠ Проверить электросоединение (полярность) на правильное направление вращения двигателя и барабана катушки (рис. 11).
Рекомендуется включать двигатель только для намотки шланга, а при размотке придерживать шланг рукой, чтобы он не подвергался опасным ударам или трению во избежание повреждения самого шланга и причинения травм и ущерба имуществу.

ИНВЕРСИЯ НАПРАВЛЕНИЯ ВРАЩЕНИЯ
Для инверсии направления вращения следовать схеме на рис. 13.

ТЕХНИЧЕСКИЕ ХАРАКТЕРИСТИКИ ЭЛЕКТРОДВИГАТЕЛЯ 12 / 24 В ПОСТ.ТОКА

Номинальное напряжение	12 V DC	24 V DC
Номинальная мощность	305 W	350 W
Номинальное число оборотов (при мощности 350 Вт)	919±10% об/мин	850±10% об/мин
Число оборотов вхолостую	1150±10% об/мин	
Уровень защиты	IP55	
Момент с заблокированным ротором (мин. пусковой момент)	13 Nm	
Диапазон температуры эксплуатации	-40 °C ÷ +65 °C -104 °F ÷ +149 °F	

IT

INFORMAZIONI GENERALI MOTORE ELETTRICO 115 V AC / 230 V AC / 400 V AC

⚠ Riferirsi alla normativa vigente nello Stato di appartenenza per l'esecuzione degli allacciamenti alla rete o all'impianto elettrico.

⚠ Alimentare il motore alla tensione di targa del motore.

L'avvolgitubo:

- Non deve avere le parti soggette a tensione direttamente accessibili.
- Deve essere collegato a terra se e come prescritto dalle norme vigenti nel Paese di utilizzo.
- Deve avere un collegamento eseguito a regola d'arte fra motore e rete elettrica/alimentazione (adeguate sezioni di filo, morsetti accuratamente serrati, ed isolando, dove occorra, i poli tra loro).
- ⚠ Durante l'uso può raggiungere temperature molto elevate. Per evitare ustioni e contatti accidentali proteggere il motore in modo adeguato.

GB

GENERAL INFORMATION 115 V AC / 230 V AC / 400 V AC ELECTRIC MOTOR

⚠ For making the connections to the mains or electrical system. refer to the regulations in force in the country of installation.

⚠ Power the motor at the required rated motor voltage.

The hose reel must:

- Not have directly accessible live parts;.
- Be earthed if and how prescribed by the regulations in force in the country of use.
- Have a correctly carried out connection between the motor and power mains/supply (adequate wire sections, carefully tightened terminals and, when necessary, insulating the poles).
- ⚠ During use, it can become very hot. Suitably protect the motor in order to avoid burns and accidental contact.

FR

INFORMATIONS GENERALES MOTEUR ELECTRIQUE 115 V AC / 230 V AC / 400 V AC

⚠ Il faut se référer à la réglementation en vigueur dans le pays où se réaliseront les branchements au réseau ou à l'installation électrique.

⚠ Alimenter le moteur à la tension de plaque du moteur.

L'enrouleur :

- Ne doit pas avoir les parties sujettes à tension directement accessibles.
- Doit être branché à la terre si et comme le prescrivent les normes en vigueur dans le pays d'utilisation.
- Doit avoir un branchement réalisé selon les règles de l'art entre le moteur et le réseau électrique / alimentation (sections de fil adéquates, bornes soigneusement serrées, et en isolant les pôles entres eux, où cela est nécessaire).
- ⚠ Pendant l'utilisation, il peut atteindre des températures très élevées. Pour éviter des brûlures et contacts accidentels protéger le moteur de manière adéquate.

NL

ALGEMENE INFORMATIE OVER DE ELEKTRISCHE MOTOR VAN 115 V AC / 230 V AC / 400 V AC

⚠ Zie de norm die in het betreffende land geldt om de aansluitingen op het elektriciteitsnet of de elektrische installatie uit te voeren.

⚠ Voorzie de motor van stroom op de spanning die op het typeplaatje van de motor staat.

De slanghaspel:

- Mag geen spanningsvoerende delen hebben die rechtstreeks bereikbaar zijn.
- Moet geaard zijn indien en zoals voorgeschreven door de normen die in het land van gebruik gelden.
- Moet over een aansluiting tussen de motor en het elektriciteitsnet/de stroomvoorziening beschikken die volgens de regels van de techniek uitgevoerd is (geschikte draaddoorsneden, goed vastgezette aansluitklemmen, waarbij de polen, op de punten waar dit nodig is, van elkaar geïsoleerd moeten worden).
- ⚠ Kan tijdens het gebruik erg hoge temperaturen bereiken. Om verbranding en per ongeluk contact te voorkomen moet de motor op geschikte wijze afgeschermd worden.

DK

GENERELLE OPLYSNINGER VEDRØRENDE 115 V AC / 230 V AC / 400 V AC EL-MOTOR

⚠ Vedrørende tilslutningen til strømforsyningen eller det elektriske system henvises til forskrifterne i den nationale lovgivning.

⚠ Forsyn motoren med motorens mærkespænding.

Slangetromlen:

- Må ikke have direkte tilgængelige spændingsførende dele.
- Skal jordforbindes som foreskrevet i de gældende nationale standarder, hvis dette er nødvendigt.
- Skal have en fagligt korrekt udført tilslutning mellem motoren og strømforsyningen/ transformatoren (ledningerne skal have et passende tværsnit, klemmerne skal være fastspændt, og spolerne mellem klemmerne skal være isoleret, hvis dette er nødvendigt).
- ⚠ Kan blive meget varm i forbindelse med brug. Beskyt motoren på passende måde for at undgå forbrændinger og utilsigtet kontakt.

NO

GENERELL INFORMASJON OM ELEKTRISK 115 V AC / 230 V AC / 400 V AC MOTOR

⚠ Se landets gjeldende bestemmelser for tilkoblingen til strømnettet eller det elektriske systemet.

⚠ Forsyn motoren med oppgitt merkespenning.

Slangeopprulleren:

- Må ikke ha direkte tilgjengelige spenningsførende deler.
- Må være jordet i henhold til gjeldende lover (hvis påkrevd).
- Må ha en tilkobling mellom motor og strømnett/forsyning utført av fagkyndig personale (egnet tverrsnitt for ledningene, klemmer som er strammet skikkelig, og isolasjon mellom polene hvis nødvendig).
- ⚠ Under bruk kan slangeopprulleren bli veldig varm. Beskytt motoren skikkelig for å unngå forbrenninger og tilfeldig kontakt.

DE

ALLGEMEINE HINWEISE ZUM 115 V AC / 230 V AC / 400 V AC ELEKTROMOTOR

⚠ Beim Anschluss an das Stromnetz oder die elektrische Anlage müssen die am Installationsort geltenden gesetzlichen Vorschriften beachtet werden.

⚠ Die Speisespannung muss den Wert haben, der auf dem Typenschild steht.

Der Schlauchaufroller:

- Muss so montiert werden, dass die Teile, die unter Strom stehen, nicht direkt zugänglich sind.
- Muss unter Beachtung der vor Ort geltenden Bestimmungen geerdet werden.
- Der Anschluss vom Motor an das Stromnetz bzw. die Speisung muss nach allen Regeln der Kunst durchgeführt werden (angemessener Querschnitt vom Kabel, Klemmen korrekt angezogen, Isolierung der Pole, falls erforderlich).
- ⚠ Kann bei Gebrauch sehr heiß werden. Um Verbrennungen und versehentliches Berühren zu vermeiden, den Motor auf angemessene Weise schützen.

ES

INFORMACIONES GENERALES MOTOR ELÉCTRICO 115 V AC / 230 V AC / 400 V AC

⚠ Hacer referencia a la normativa vigente en el Estado de pertenencia, para la realización de las conexiones con la red o con la instalación eléctrica.

⚠ Alimentar el motor a la tensión de tarjeta del motor.

El enrollatubo:

- No tiene que tener las partes sujetas a tensión directamente accesibles.
- Tiene que estar conectado con una toma de tierra, si y como prescrito por las normas vigentes en el país en que se utiliza.
- Tiene que tener una conexión efectuada de manera perfecta entre motor y red eléctrica/ alimentación (adecuadas secciones de cable, bornes cuidadosamente apretados, y aislando, donde sea preciso, los polos entre ellos).
- ⚠ Durante el uso puede alcanzar temperaturas muy elevadas. Para evitar ustiones y contactos accidentales, proteger el motor de manera adecuada.

PT

INFORMAÇÕES GERAIS MOTOR ELÉTRICO 115 V AC / 230 V AC / 400 V AC

⚠ Consulte a legislação vigente pertencente ao Estado Membro para a execução da rede ou instalação elétrica.

⚠ Alimentar o motor na tensão descrita na placa do motor.

O enrolador de tubo:

- Não deve ter partes sujeitas a tensão diretamente acessíveis.
- Deve ser conectado a terra como descrito pela normas vigentes no país de utilizo.
- Deve ter uma ligação feita corretamente entre motor e rede elétrica/ alimentação (adequadas seções de fios,bornes fechados cuidadosamente, e isolando onde ocorre, os polos entre eles).
- ⚠ Durante o funcionamento deve atingir temperaturas muitas elevadas. Para evitar queimaduras e contatos acidentais proteger o motor de modo adequado.

SE

ALLMÄN INFORMATION ELEKTRISK MOTOR 115 V AC / 230 V AC / 400 V AC

⚠ Följ gällande lagstiftning i användarlandet vid utförandet av anslutning till elnätet eller till den elektriska anläggningen.

⚠ Strömförse motorn till den spänning som anges på motorns märkskylt.

Slangupprullaren:

- Får inte ha de spänningsförsedda delarna åtkomliga.
- Ska jordanslutas enligt gällande normer i användarlandet.
- Anslutningen mellan motorn och elnätet/ strömkällan ska utföras enligt konstens alla regler (lämplig kabeltvärsnitt, ordentligt åtdragna klämmor, och där så behövs, poler som är isolerade sinsemellan).
- ⚠ Kan under användningen uppnå mycket höga temperturer. För att undvika brännskador och ofrivilliga kontakter ska motorn skyddas på lämpligt sätt.

FI

YLEISTIETOA SÄHKÖMOOTTORISTA 115 V AC / 230 V AC / 400 V AC

⚠ Noudata asennusmaassa voimassa olevia säännöksiä laitteen sähköverkkoon tai sähkölaitteistoon asennuksen yhteydessä.

⚠ Moottorin virransyötön on vastattava moottorin arvokyltissä mainittua jännitettä.

Letkunkelauslaite:

- Ei saa sisältää sähköisiä osia, joihin voidaan päästä helposti käsiksi.
- On maadoitettava, mikäli käyttömaassa voimassa olevat säännökset näin vaativat.
- Laitteen moottorin ja sähköverkon/virrantuoton väliset kytkennät on suoritettava lakien ja säännösten mukaisesti (johdinten oikeat läpimitat, kiristetyt liitäntänavat sekä tarvittaessa napojen eristys toisistaan).
- ⚠ Laitteen lämpötila voi kohota erittäin korkeaksi käytön aikana. Suojaa moottori riittävällä tavalla, jotta vältyt palovammoilta ja sen tahattomilta kosketuksilta.

RU

ОБЩИЕ СВЕДЕНИЯ ПО ЭЛЕКТРОДВИГАТЕЛЮ 115 В ПЕР.ТОКА / 230 В ПЕР.ТОКА / 400 В ПЕР.ТОКА

⚠ Руководствоваться действующими нормами в стране эксплуатации по выполнению подключения к электросети или электросистеме.

⚠ Двигатель запитывают при напряжении, указанном на паспортной табличке двигателя.

Катушка:

- Не должна иметь прямого доступа к частям под напряжением.
- Должна присоединяться к заземлению, если и как это предписано действующими нормами в стране эксплуатации.
- Должна иметь соединение, выполненное по всем правилам, между двигателем и электросетью/источником питания (надлежащие сечения проводников, тщательно затянутые зажимы, изолированные между собой полюсы, где требуется).
- ⚠ При работе может нагреться до очень высокой температуры. Во избежание ожогов и случайных контактов защитить двигатель надлежащим образом.

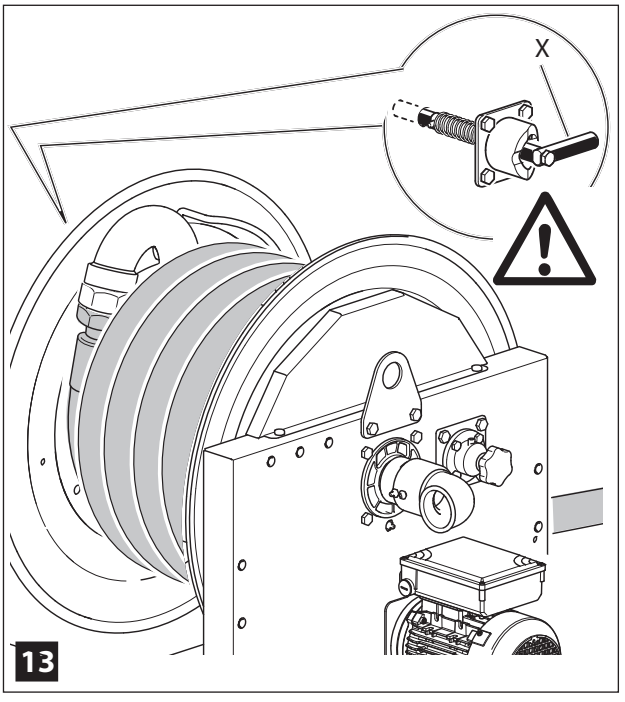

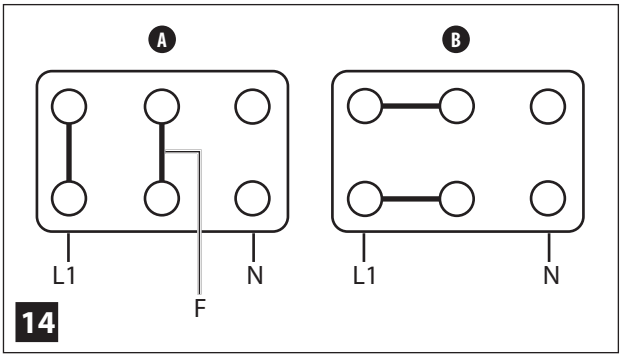

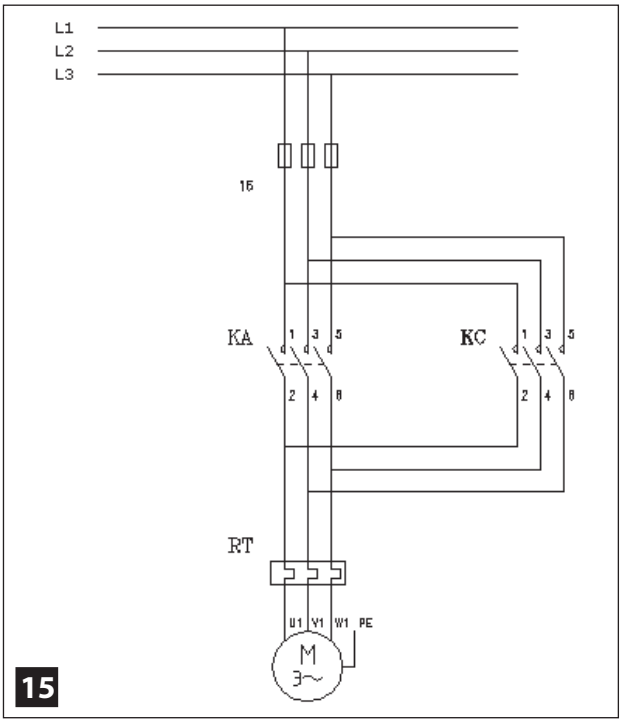

IT

COLLEGAMENTO ELETTRICO MOTORE 115 V AC, 230 V AC, 400 V AC

Prima di effettuare il collegamento assicurarsi di bloccare la rotazione del tamburo mediante il blocco di stazionamento (fig. 13).
Realizzare il collegamento elettrico del motore come nello schema (fig. 14).

⚠ Verificare il collegamento elettrico (polarità) per il corretto senso di rotazione del motore e del tamburo avvolgitubo.

INVERSIONE DEL SENSO DI ROTAZIONE 230 V AC, 115 V AC

Il senso di rotazione del motore è reversibile: per invertire il senso di marcia da Rotazione A a Rotazione B basta scollegare i ponti **[F]** e ruotarli di 90° (fig. 14).

INVERSIONE DEL SENSO DI ROTAZIONE 400 V AC

Per invertire il senso di rotazione seguire lo schema in fig. 15.

⚠ L'installatore dovrà prevedere pulsanti di emergenza a fungo installati sui pulpiti di comando (SIL 1 EN 62061); l'azionamento di uno dei

NL

ELEKTRISCHE AANSLUITING VAN DE MOTOR VAN 115 V AC, 230 V AC, 400 V AC

Alvorens de aansluiting tot stand te brengen moet u zich ervan verzekeren dat u de draaiing van de trommel met de vergrendeling vastgezet heeft (fig. 13).
Sluit de motor aan zoals aangegeven op het schema (fig. 14).

⚠ De elektrische aansluiting (polariteit) moet gecontroleerd worden om te zien of de draairichting van de motor en de trommel van de slanghaspel juist is.

OMKERING VAN DE DRAAIRICHTING 230 V AC, 115 V AC

De draairichting van de motor is omkeerbaar: om de draairichting om te keren van Rotatie Ⓐ naar Rotatie Ⓑ volstaat het de bruggen **[F]** los te koppelen en ze 90° te draaien (fig. 14).

OMKERING VAN DE DRAAIRICHTING 400 V AC

Volg het schema in fig. 15 om de draairichting om te keren.

⚠ De installateur moet ervoor zorgen dat er paddestoel-

GB

115 V AC, 230 V AC, 400 V AC MOTOR ELECTRICAL CONNECTION

Before carrying out the connection make sure to block drum rotation by means of the lock (fig. 13).
Carry out the motor electrical connection as shown in the diagram (fig. 14).

⚠ Check the electrical connection (polarity) for correct rotation direction of the motor and hose reel drum.

REVERSING THE DIRECTION OF ROTATION, 230 V AC, 115 V AC

The motor's direction of rotation can be reversed. To change the direction of rotation from Ⓐ to Ⓑ, simply remove the bridges **[F]** and turn them through 90° (fig. 14).

REVERSING THE DIRECTION OF ROTATION, 400 V AC

To reverse the direction of rotation, proceed as shown in fig. 15.

⚠ The installer must provide for mushroom-head emergency pushbuttons installed on the control panels (SIL 1 EN 62061); pressing one of the buttons will im-

DK

TILSLUTNING AF STRØM TIL 115 V AC, 230 V AC, 400 V AC EL-MOTOR

Kontrollér inden tilslutning, at tromlen er blokeret ved hjælp af bremsen (fig. 13).
Slut strøm til motoren som vist i skemaet (fig. 14).

⚠ Kontrollér tilslutningen af strøm (polariteten) for at sikre, at rotationsretningen i motoren og slangetromlen er korrekt.

VENDE OMDREJNINGSRETNINGEN 230 V AC, 115 V AC

Motorens omdrejningsretning kan vendes: for at vende omdrejningsretningen fra omdrejning Ⓐ til omdrejning Ⓑ skal du blot frakoble broerne **[F]** og dreje dem 90° (fig. 14).

VENDE OMDREJNINGSRETNINGEN 400 V AC

For at vende omdrejningsretningen skal du følge skemaet i fig. 15.

⚠ Installatøren skal montere paddehatteformede nødstopknapper på kontrolpanelerne (SIL 1 EN 62061).

FR

BRANCHEMENT ELECTRIQUE MOTEUR 115 V AC, 230 V AC, 400 V AC

Avant d'effectuer le branchement il faut s'assurer de bloquer la rotation du tambour au moyen du frein de stationnement (fig. 13).
Réaliser le branchement électrique du moteur selon le schéma (fig. 14).

⚠ Vérifier le branchement électrique (polarités) pour le bon sens de rotation du moteur et du tambour enrouleur.

INVERSION DU SENS DE ROTATION 230 V AC, 115 V AC

Le sens de rotation du moteur est réversible : pour inverser le sens de marche de la rotation Ⓐ à la rotation Ⓑ, il suffit de déconnecter les ponts " F " et de les tourner de 90° (fig. 14).

INVERSION DU SENS DE ROTATION 400 V AC

Pour inverser le sens de rotation, suivez le schéma de la fig. 15.

⚠ L'installateur devra prévoir des poussoirs d'urgence installés sur les postes de commande (SIL 1 EN 62061);

DE

ANSCHLUSS 115 V AC, 230 V AC, 400 V AC ELEKTROMOTOR.

Bevor der Anschluss durchgeführt wird, muss die Trommel mit der Sperre blockiert werden (Abb. 13). Den Anschluss wie auf Abbildung 14 durchführen.
Legende (Abb. 14-15):

⚠ Sicherstellen, dass der Stromanschluss (Polarität) so durchgeführt worden ist, dass die Drehrichtung von Motor und Trommel korrekt ist.

UMKEHR DER DREHRICHTUNG 230 V AC, 115 V AC

Die Drehrichtung des Motors ist umkehrbar: Zur Umkehr der Drehrichtung von Ⓐ auf Ⓑ einfach die Schaltbrücken **[F]** trennen und um 90° drehen (Abb. 14).

UMKEHR DER DREHRICHTUNG 400 V AC

Zur Umkehr der Drehrichtung nach dem Plan in Abb. 15 vorgehen.

⚠ Der Installateur ist dafür verantwortlich, dass an den Steuerständen (SIL 1 EN 62061) Not-Aus-Taster installiert werden. Das Betäti-

ES

CONEXIÓN ELÉCTRICA MOTOR 115 V AC, 230 V AC, 400 V AC

Antes de efectuar la conexión, comprobar que ha sido bloqueada la rotación del tambor mediante el bloqueo de estacionamiento (fig. 13). Realizar la conexión eléctrica del motor como en el esquema (fig. 14).

⚠ Verificar la conexión eléctrica (polaridad) para el correcto sentido de rotación del motor y del tambor enrollatubo.

INVERSIÓN DEL SENTIDO DE ROTACIÓN 230 V CA, 115 V CA

El sentido de rotación del motor es reversible: para invertir el sentido de marcha de Rotación Ⓐ a Rotación Ⓑ, desconecte los puentes **[F]** y gírelos 90° (fig. 14).

INVERSIÓN DEL SENTIDO DE ROTACIÓN 400 V CA

Para invertir el sentido de rotación, siga el esquema de la fig. 15.

⚠ El instalador tendrá que prever pulsadores de emergencia en forma de hongo instalados sobre los cuadros de mando (SIL 1 EN 62061); el accionamiento de uno de

PT

LIGAÇÃO ELÉTRICA MOTOR 115 V AC, 230 V AC, 400 V AC

Antes de fazer o colegamento, assegurar-se de bloquear a rotação do tambor mediante o bloqueio de freio de estacionamento (fig. 13).
Fazer a ligação elétrica do motor como no esquema (fig. 14).

⚠ Verificar a ligação elétrica (polaridade) para o correto sentido da rotação do motor e do tambor do enrolador de tubo.

INVERSÃO DO SENTIDO DE ROTAÇÃO 230 V AC, 115 V AC

O sentido de rotação do motor é reversível: para inverter o sentido de rotação de Rotação Ⓐ para Rotação Ⓑ, basta desligar as pontes **[F]** e rodá-las de 90° (fig. 14).

INVERSÃO DO SENTIDO DE ROTAÇÃO 400 V AC

Para inverter o sentido de rotação siga os esquema da fig. 15.

⚠ O instalador deve fornecer botões cogumelos de emergência instalados nos painéis de comando (SIL 1 EN 62061); acionando um dos botões aplicará os seguintes

NO

ELEKTRISK TILKOBLING AV 115 V AC, 230 V AC, 400 V AC MOTOR

Blokker trommelens rotasjon med bremsen før tilkoblingen (fig. 13).
Utfør motorens elektriske tilkobling som vist på koblingsskjemaet (fig. 14).

⚠ Kontroller at den elektriske tilkoblingen er riktig utført (polaritet), slik at motoren og slangeopprulleren dreier i riktig retning.

REVERSERING AV ROTASJONSRETNINGEN 230 V AC, 115 V AC

Motorens rotasjonsretning er reverserbar: For å reversere rotasjonsretningen fra Rotasjon Ⓐ til Rotasjon Ⓑ, er det nok å koble fra broene **[F]** og dreie dem 90° (fig. 14).

REVERSERING AV ROTASJONSRETNINGEN 400 V AC

Følg skjemaet på fig. 15 for å reversere rotasjonsretningen.

⚠ Installatøren må installere soppformede nødstoppbrytere på kontrollpanelene

SE

ELEKTRISK ANSLUTNING MOTOR 115 V AC, 230 V AC, 400 V AC

Innan anslutningen utförs försäkra dig om att trummans rotation är blockerad av handbromsen. (fig. 13). Utför den elektriska anslutningen av motorn enligt nedanstående schema (fig. 14).

⚠ Verifiera den elektriska anslutningen (polaritet) för korrekt rotationsriktning av motorn och slanguppprullarens trumma.

BYTE AV ROTATIONSRIKTNING 230 V AC, 115 V AC

Det går att byta rotationsriktning för motorn: Det räcker att frånkoppla byglingarna **[F]** och vrida dem med 90° (fig. 14) för att byta driftsriktning från Rotation Ⓐ till Rotation Ⓑ.

BYTE AV ROTATIONSRIKTNING 400 V AC

Byt rotationsriktning genom att följa schemat i fig. 15.

⚠ Installatören ska se till att svampformade nödstoppsknappar installeras på manöverpanelerna (SIL 1 EN 62061); när någon av

FI

SÄHKÖMOOTTORIN 115 V AC, 230 V AC, 400 V AC KYTKENTÄ

Varmista ennen kytkennän suorittamista, etta rummun pyörintä. on lukittu tarkoitukseen olevan turvajarrun avulla (kuva 13).
Suorita sähkökytkentä kaaviossa osoitetulla tavalla (kuva 14).

⚠ Tarkista sähkökytkentä (polariteetti), jotta moottori ja letkunkelauslaitteen rumpu pyörivät oikeaan suuntaan.

PYÖRIMISSUUNNAN VAIHTO 230 V AC, 115 V AC

Moottorin pyörimissuuntaa voidaan vaihtaa: vaihda pyörimissuunta Ⓐ pyörimissuunnaksi Ⓑ irrottamalla oikosulkupalat F ja kääntämällä niitä 90° (kuva 14).

PYÖRIMISSUUNNAN VAIHTO 400 V AC

Vaihda pyörimissuunta kuvan 15 kaavion mukaan.

⚠ Laitteen asentajan on asennettava sienimäiset hätäpainikkeet ohjauspöydälle (SIL 1 EN 62061); yhden painikkeen painaminen saa aikaan seuraavaa:

-Laitteen moottorien pysähtymi-

RU

ЭЛЕКТРОПОДКЛЮЧЕНИЕ ДВИГАТЕЛЯ 115 В ПЕР.ТОКА, 230 В ПЕР.ТОКА, 400 В ПЕР.ТОКА

Перед выполнением подключения убедиться, что вращение барабана заблокировано стояночным тормозом (рис. 13).
Выполнить электроподключение двигателя согласно схеме (рис. 14).

⚠ Проверить электросоединение (полярность) на правильное направление вращения двигателя и барабана катушки.

ИНВЕРСИЯ НАПРАВЛЕНИЯ ВРАЩЕНИЯ 230 В ПЕР.ТОКА, 115 В ПЕР.ТОКА

Направление вращения двигателя можно изменить: для изменения направления вращения с Ⓐ на Ⓑ достаточно отсоединить перемычки **[F]** и повернуть их на 90° (рис. 14).

ИНВЕРСИЯ НАПРАВЛЕНИЯ ВРАЩЕНИЯ 400 В ПЕР.ТОКА

Для инверсии направления вращения следовать схеме на рис. 15.

⚠ Монтажник должен предусмотреть грибовидные аварийные кнопки на пультах управления (SIL 1 EN 62061); нажатие одной

IT

pulsanti attuerà i seguenti comandi:
- Arresto dei motori della macchina.
- Eventuale integrazione con altri componenti dell'impianto.

⚠ Per evitare un avviamento incidentale del motore, installare i comandi dell'avvolgitubo ad "azione mantenuta" (SIL 1 EN 62061) in una posizione da cui l'avvolgitubo sia visibile.

DATI TECNICI MOTORE ELETTRICO 115 V AC, 230 V AC, 400 V AC

Tensione nominale	115 V AC – 70 Hz	230±5% V AC [50 Hz]	400 V AC – 50/60 Hz
Potenza nominale	370 W	370 W	370 W
Numero di giri nominale (alla potenza nominale)	919±10% giri/min.	870 giri/min.	919±10% giri/min.
Coppia nominale (alla potenza/ n°giri nominale)	3,17 Nm	4,06 Nm	3,93 Nm
Grado di protezione	IP55		

NB: I dati indicati in tabella si intendono per i motori la cui utilizzazione è prevista ad una quota (altezza s.l.m.) inferiore ai 1000 m (3280 ft) e temperatura ambiente massima 40 °C (104 °F), con servizio continuo e frequenza 50 Hz.

GB

plement the following commands:
- Machine motor stop.
- Possible integration with other components of the system.

⚠ To prevent accidental starting of the motor, install the hose reel "non-release hold" controls (SIL 1 EN 62061) in a position where the hose reel is visible.

115 V AC, 230 V AC, 400 V AC ELECTRIC MOTOR TECHNICAL DATA

Rated voltage	115 V AC – 70 Hz	230±5% V AC [50 Hz]	400 V AC – 50/60 Hz
Rated power	370 W	370 W	370 W
Nominal rpm (at rated power)	919±10% rpm	870 rpm	919±10% rpm
Nominal torque (at rated power/ nominal rpm)	3,17 Nm	4,06 Nm	3,93 Nm
Protection rating	IP55		

NB: The data given in the table refer to motors whose use is foreseen at a height (a.s.l.) of less 1000 m (3280 ft) and max. ambient temperature of 40 °C (104 °F), with continuous duty and frequency 50 Hz.

FR

l'actionnement d'un des poussoirs actionnera les commandes suivantes:
- Arrêt des moteurs de la machine.
- Éventuelle intégration avec d'autres éléments de l'installation.

⚠ Pour éviter une mise en marche accidentelle du moteur, installer les commandes de l'enrouleur à "action maintenue" (SIL 1 EN 62061) à un endroit duquel l'enrouleur soit visible.

DONNEES TECHNIQUES MOTEUR ELECTRIQUE 115 V AC, 230 V AC, 400 V AC

Tension nominale	115 V AC – 70 Hz	230±5% V AC [50 Hz]	400 V AC – 50/60 Hz
Puissance nominale	370 W	370 W	370 W
Nombre de tours nominal (à la puissance nominale)	919±10% tours/ minute	870 tours/ minute	919±10% tours/ minute
Couple nominal (à la puissance/ nombre de tours nominal)	3,17 Nm	4,06 Nm	3,93 Nm
Degré de protection	IP55		

N.B. Les données indiquées dans le tableau s'entendent pour les moteurs dont l'utilisation est prévue à une altitude (au-dessus du niveau de la mer) inférieure à 1000 m (3280 ft) et une température ambiante maximum de 40 °C (104 °F), avec travail continu et fréquence 50 Hz.

NL

noodknoppen op de bedieningspanelen geïnstalleerd worden (SIL – Safety Integrity Level 1 EN 62061); door op één van deze knoppen te drukken worden de volgende bedieningen uitgevoerd:
- De motoren van het apparaat worden tot stilstand gebracht.
- Eventuele andere onderdelen van de installatie waarin het apparaat geïntegreerd is worden geblokkeerd.

⚠ Om per ongeluk starten van de motor te voorkomen moeten de bedieningen van de slanghaspel met "houdfunctie" (SIL – Safety Integrity Level 1 EN 62061) geïnstalleerd worden op een plaats van waar de slanghaspel te zien is.

TECHNISCHE GEGEVENS VAN DE ELEKTROMOTOR VAN 115 V AC, 230 V AC, 400 V AC

Nominale spanning	115 V AC – 70 Hz	230±5% V AC [50 Hz]	400 V AC – 50/60 Hz
Nominaal vermogen	370 W	370 W	370 W
Nominaal toerental (bij nominaal vermogen)	919±10% tpm	870 tpm	919±10% tpm
Nominaal koppel (bij nominaal vermogen/ toerental)	3,17 Nm	4,06 Nm	3,93 Nm
Beschermingsgraad	IP55		

NB: De in de tabel vermelde gegevens gelden voor motoren die gebruikt worden op een hoogte (hoogte boven de zeespiegel) van minder dan 1000 m (3280 ft) en een maximum om-

DK

Ved tryk på en af knapperne sker der følgende:
- Standsning af maskinens motorer.
- Afbrydelse af eventuelle andre tilsluttede komponenter i systemet.

⚠ For at undgå utilsigtet start af motoren skal slangetromlen udstyres med dødmandsbetjeningsudstyr (SIL 1 EN 62061) et sted, hvorfra slangetromlen er synlig.

TEKNISKE DATA VEDRØRENDE 115 V AC, 230 V AC, 400 V AC EL-MOTOR

Nominel spænding	115 V AC – 70Hz	230±5% V AC [50 Hz]	400 V AC – 50/60Hz
Nominel effekt	370 W	370 W	370 W
Nominelt omdrejningstal (ved nominel effekt)	919±10% omdr./ min.	870 omdr./ min.	919±10% omdr./ min.
Nominelt moment (ved nominel effekt/ nominelt omdrejningstal)	3,17 Nm	4,06 Nm	3,93 Nm
Kapslingsklasse	IP55		

NB: Oplysningerne i tabellen refererer til motorer, som benyttes på steder, der befinder sig maks. 1.000 m (3280 ft) over havets overflade og med en omgivelsestemperatur på maks. 40 °C (104 °F), ved konstant drift og en frekvens på 50 Hz.

N

(SIL 1 NEK EN 62061). Når det trykkes på en av disse, skjer følgende:
- Maskinens motorer stopper.
- Eventuelle andre tilkoblede deler i systemet avbrytes.

⚠ For å unngå en utilsiktet start av motoren må det installeres dødmannskontroller (SIL 1 NEK EN 62061) i en posisjon hvor slangeopprulleren er synlig.

TEKNISKE DATA FOR ELEKTRISK 115 V AC, 230 V AC, 400 V AC MOTOR

Nominell spenning	115 V AC – 70Hz	230±5% V AC [50 Hz]	400 V AC – 50/60Hz
Nominell effekt	370 W	370 W	370 W
Nominelt turtall (ved nominell effekt)	919±10% o/min.	870 o/ min.	919±10% o/min.
Nominelt moment (ved nominell effekt/ nominelt turtall)	3,17 Nm	4,06 Nm	3,93 Nm
Beskyttende kapsling	IP55		

N.B.: Dataene oppgitt i tabellen er referert til motorer som skal brukes ved en høyde (m.o.h.) som er lavere enn 1.000 m (3280 ft), ved en maks omgivelsestemperatur på 40 °C (104 °F), med uavbrutt funksjon og med en frekvens på 50 Hz.

DE

gen von einem der Not-Aus-Taster hat folgende Auswirkungen:
- Stillstand der Motoren vom Gerät.
- Blockierung eventueller Verbindungen zu anderen Bauteilen der Anlage.

⚠ Um ein versehentliches Einschalten vom Motor zu verhindern, müssen Steuerungen vom Typ "Zustimmtaster" (SIL 1 EN 62061) in einer Position installiert werden, von der aus der Schlauchaufroller sichtbar ist.

TECHNISCHE DATEN 115 V AC, 230 V AC, 400 V ACELEKTROMOTOR

Nennspannung	115 V AC – 70 Hz	230±5% V AC [50 Hz]	400 V AC – 50/60 Hz
Nennleistung	370 W	370 W	370 W
Nenndrehzahl (bei Nennleistung)	919±10% rpm	870 rpm	919±10% rpm
Nenndrehmoment (bei Nennleistung/Nenndrehzahl)	3,17 Nm	4,06 Nm	3,93 Nm
Schutzart	IP55		

HINWEIS: Die in der Tabelle angegebenen Daten gelten für Motoren, die für einen Einsatz in einer Höhenlage unter 1000 m (3280 ft) geeignet sind bei einer Temperatur von max. 40 °C (104 °F) bei Dauerbetrieb und mit einer Frequenz von 50 Hz.

ES

los pulsadores activará los mandos siguientes:
- detención de los motores de la máquina.
- posible integración con otros componentes del equipo.

⚠ Para evitar una puesta en marcha accidental del motor, instalar los comandos del enrollatubo de "acción mantenida" (SIL 1 EN 62061) en una posición desde la cual sea visible el enrollatubo.

DATOS TÉCNICOS MOTOR ELÉCTRICO 115 V AC, 230 V AC, 400 V AC

Tensión nominal	115 V AC – 70 Hz	230±5% V AC [50 Hz]	400 V AC – 50/60 Hz
Potencia nominal	370 W	370 W	370 W
Número de revoluciones nominal (con la potencia nominal)	919±10% revol./ minuto	870 revol./ minuto	919±10% revol./ minuto
Par nominal (con la potencia/n° revoluciones nominal)	3,17 Nm	4,06 Nm	3,93 Nm
Grado de protección	IP55		

Nota: Los datos indicados en la tabla se entienden para los motores cuyo uso es previsto en una cota (altura sobre el nivel del mar) inferior a 1000 m (3280 pies) y temperatura ambiente máxima 40 °C (104 °F), con servicio continuo y frecuencia 50 Hz.

PT

comandos:
- um desligamamento da máquina,.
- uma integração possível com outros componentes da instalação elétrica.

⚠ Para evitar um início acidental do motor, instalar os comandos do enrolador de tubo a "handheld" (SIL 1 EN 62061) em uma posição na qual o enrolador de tubo seja visível.

DADOS TÉCNICOS MOTOR ELÉTRICO 115 V AC, 230 V AC, 400 V AC

Tensão Normal	115 V AC – 70 Hz	230±5% V AC [50 Hz]	400 V AC – 50/60 Hz
Potência Normal	370 W	370 W	370 W
Números de voltas nominais	919±10% voltas minutos	870 voltas minutos	919±10% voltas minutos
Torque nominal (a potência/ n° de voltas nominais)	3,17 Nm	4,06 Nm	3,93 Nm
Grau de proteção	IP55		

NB: os dados indicados na tabela se intendem para os motores cujo uso é previsto a uma quota (altura s.l.m) inferior a 1000 m (3280 ft) e temperatura ambiente máxima de 40 °C (104 °F), com trabalho contínuo e frequência 50 Hz.

S

knapparna trycks ned aktiveras följande kommandon:
- Maskinens motorer stannar.
- Eventuella hopkopplingar med andra delar på anläggningen stannar.

⚠ För att undvika en ofrivillig start av motorn ska ett kommando med"dödmansgrepp" (SIL 1 EN 62061) av slangupprullaren installeras på en plats som är synlig från slangupprullaren.

TEKNISKA DATA ELEKTRISK MOTOR 115 V AC, 230 V AC, 400 V AC

Nominell spänning	115 V AC – 70Hz	230±5% V AC [50 Hz]	400 V AC – 50/60Hz
Nominell effekt	370 W	370 W	370 W
Nominellt antal varv (vid nominell effekt)	919±10% varv/ minut	870 varv/ minut	919±10% varv/ minut
Märkvridmoment (vid effekt/ n°nominella varv)	3,17 Nm	4,06 Nm	3,93 Nm
Skyddsgrad	IP55		

OBS: De data som indikeras i tabellen avser motorer som ska användas på en höjd (höjd ö.h.) som är lägre än 1000 m (3280 ft) och med en maxmiljötemperatur på 40 °C (104 °F), med kontinuerlig drift och 50 Hz frekvens.

FI

sen.
- Muiden laitteistoon kytkettyjen laitteiden pysähtymisen.

⚠ Moottorin tahattoman käynnistämisen välttämiseksi letkunkelauslaitteen ohjauslaitteiden on oltava tyypiltään "painettaessa toimivia" (SIL 1 EN 62061) ja ne on asennettava letkunkelauslaitteen läheisyyteen.

SÄHKÖMOOTTORIN 115 V AC, 230 V AC, 400 V AC TEKNISET TIEDOT

Nimellisjännite	115 V AC – 70Hz	230±5% V AC [50 Hz]	400 V AC – 50/60Hz
Nimellisteho	370 W	370 W	370 W
Nimelliskierrosmäärä (nimellisteholla)	919±10% kierr./ minuutissa	870 kierr./ minuutissa	919±10% kierr./ minuutissa
Nimellismomentti (tehon nimelliskierrosmäärällä)	3,17 Nm	4,06 Nm	3,93 Nm
Suoja-aste	IP55		

HUOM: Taulukossa annetuilla tiedoilla viitataan moottoreihin, joita käytetään (korkeus merenpinnasta) alle 1000 m korkeudessa (3280 ft) ja korkeintaan 40 °C (104 °F) lämpötilassa jatkuvalla toiminnalla ja 50 Hz taajuudella.

RU

из кнопок приводит к следующему:
- Останов двигателей машины.
- Возможное взаимодействие с другими компонентами установки.

⚠ Во избежание случайного запуска двигателя установить органы управления катушкой удерживаемого типа (SIL 1 EN 62061) в таком месте, с которого хорошо видна катушка. .

ТЕХНИЧЕСКИЕ ХАРАКТЕРИСТИКИ ЭЛЕКТРОДВИГАТЕЛЯ 115 В ПЕР.ТОКА, 230 В ПЕР.ТОКА, 400 В ПЕР.ТОКА

Номинальное напряжение	115 V AC 70 Hz	230±5% V AC [50 Hz]	400 V AC 50/60 Hz
Номинальная мощность	370 W	370 W	370 W
Номинальное число оборотов (при номинальной мощности)	919±10% об/мин	870 giri/ минута	919±10% об/мин
Номинальный момент (при номинальной мощности/число оборотов)	3,17 Nm	4,06 Nm	3,93 Nm
Уровень защиты	IP55		

ПРИМ.: В таблице приводятся характеристики для двигателей, эксплуатация которых предусматривается на высоте над уровнем моря менее 1000 м (3280 футов) и при температуре окружающей среды максимум 40 °C (104 °F), в непрерывном режиме с частотой 50 Гц.

IT

AVVERTENZE E SPECIFICHE MOTORI 12 / 24 V DC, 115 V AC, 230 V AC, 400 V AC

Il costruttore classifica il motore installato in questi modelli di avvolgitubo con il grado di protezione IP indicato in targhetta.

Per tutti il grado di protezione è IP55, cioè:

- Involucro del motore adatto ad impedire la penetrazione della polvere.
- Involucro del motore adatto ad impedire i danni causati dai getti d'acqua.
- ⚠ Il motore non deve essere utilizzato come organo di sostegno o di vincolo per altre parti funzionali o di sicurezza.
- ⚠ Alimentare il motore alla tensione di targa.
- ⚠ (Solo per motore 12 / 24 V DC) non alimentare il motore all'inserzione, con una corrente superiore alla corrente di smagnetizzazione indicata in targhetta.
- ⚠ Per non esporre a rischi gli operatori e danni al motore, bisogna tener presente che la coppia d'avviamento (di spunto) è molto più alta della coppia nominale di lavoro.

GB

SPECIFIC INSTRUCTIONS FOR 12 / 24 V DC, 115 V AC, 230 V AC, 400 V AC

The manufacturer classifies the motor installed in these hose reel models with the IP protection rating specified on the data plate.

For all of them, the protection rating is IP55, i.e.:

- Motor casing suitable to prevent entry of dust.
- Motor casing suitable to prevent damage caused by jets of water.
- ⚠ The motor must not be used as a support or restraint part for other functional or safety parts.
- ⚠ Power the motor at the rated voltage.
- ⚠ (For 12 / 24 V DC motor only) at startup do not power the motor with a current higher than the demagnetisation current specified on the data plate.
- ⚠ To avoid damage to the motor and exposing operators to risks, always bear in mind that the starting torque is much higher than the nominal working torque.

FR

MISES EN GARDE ET SPECIFICATIONS MOTEURS 12 / 24 V DC, 115 V AC, 230 V AC, 400 V AC

Le constructeur classe le moteur installé sur ces modèles d'enrouleur avec le degré de protection IP indiqué sur la plaque.

Pour tous, le degré de protection est IP55, c'est-à-dire :

- Corps du moteur adapté à empêcher la pénétration de la poussière.
- Corps du moteur adapté à empêcher les dommages provoqués par les jets d'eau.
- ⚠ Le moteur ne doit pas être utilisé comme organe de soutien ou de liaison pour d'autres parties fonctionnelles ou de sécurité.
- ⚠ Alimenter le moteur à la tension de plaque.
- ⚠ (Uniquement pour le moteur 12 / 24 V DC) ne pas alimenter le moteur à l'insertion, avec un courant supérieur au courant de démagnétisation indiqué sur la plaque.
- ⚠ Pour ne pas exposer les opérateurs à des risques et le moteur à des dommages, il faut se rappeler que le couple de démarrage (de décollage) est beaucoup plus élevé que le couple nominal de travail.

NL

gevingstemperatuur van 40 °C (104 °F), in continu bedrijf en op een frequentie van 50 Hz.

WAARSCHUWINGEN EN SPECIFICATIES VAN DE MOTOREN VAN 12 / 24 V DC, 115 V AC, 230 V AC, 400 V AC

De fabrikant classificeert de motor die op deze modellen slanghaspels gemonteerd is met de beschermingsgraad IP die op het typeplaatje vermeld is.

Voor alle beschermingsgraden is dit IP55, d.w.z.:

- Motorbehuizing geschikt om binnendringen van stof te verhinderen.
- Motorbehuizing geschikt om schade door waterstralen te verhinderen.
- ⚠ De motor mag niet gebruikt worden als steun- of bevestigingsorgaan voor andere werkings- of veiligheidsdelen.
- ⚠ Voorzie de motor van stroom op de spanning die op het typeplaatje van de motor staat.
- ⚠ (Alleen voor motor van 12 / 24 V DC) voorzie de motor bij het inschakelen niet op een hogere stroom dan de demagnetiseringsstroom die op het typeplaatje vermeld is.
- ⚠ Om de gebruikers niet aan risico's bloot te stellen en de motor niet te beschadigen moet er rekening mee gehouden worden dat het startkoppel (aanloopkoppel) veel hoger is dan het nominale werkkoppel.

DK

FORSKRIFTER OG SPECIFIKATIONER VEDRØRENDE 12 / 24 V DC, 115 V AC, 230 V AC, 400 V AC MOTORER

Producenten klassificerer motoren i disse slangetromler i henhold til kapslingsklassen, der fremgår af skiltet.

Alle motorer har kapslingsklasse IP55, dvs.:

- Motorens kapsling hindrer indtrængning af støv.
- Motorens kapsling hindrer skader som følge af vandstænk.
- ⚠ Motoren må ikke benyttes som støtte eller til fastgørelse af andre dele med funktions- eller sikkerhedsmæssig betydning.
- ⚠ Forsyn motoren med mærkespændingen.
- ⚠ (Kun 12 / 24 V DC motor) Ved tilslutning må motoren ikke forsynes med strøm, som er højere end afmagnetiseringsstrømmen, der fremgår af skiltet.
- ⚠ For at undgå risiko for operatørerne og beskadigelse af motoren er det nødvendigt at være opmærksom på, at startmomentet er meget højere end det nominelle driftsmoment.

NO

ADVARSLER OG SPESIFIKASJONER FOR 12 / 24 V DC, 115 V AC, 230 V AC, 400 V AC MOTORER

Motoren installert i disse slangeopprullermodellene er av produsenten klassifisert med beskyttende kapsling (IP-kode) oppgitt på skiltet.

Alle modellene har beskyttende kapsling IP55, dvs.:

- Kapsling av motoren som hindrer at det trenger inn støv.
- Kapsling av motoren som hindrer skader fra vannstråler.
- ⚠ Motoren må ikke brukes som en støtte eller et festepunkt for andre funksjons- eller sikkerhetsdeler.
- ⚠ Forsyn motoren med oppgitt merkespenning.
- ⚠ (kun for 12 / 24 V DC motor) Ved tilkoblingen må ikke motoren forsynes med en strøm som er høyere enn avmagnetiseringsstrømmen oppgitt på skiltet.
- ⚠ For å unngå å utsette operatørene for risikoer og påføre motoren skader, husk at startmomentet (topp) er mye høyere enn nominelt driftsmoment.

DE

SONDERHINWEISE FÜR 12 / 24 V DC, 115 V AC, 230 V AC, 400 V AC

Der Hersteller klassifiziert den in diesen Schlauchaufrollern installierten Motor mit der IP Schutzart, die auf dem Typenschild angegeben ist,.

Die Schutzart ist IP, d.h.:

- Das Gehäuse verhindert das Eindringen von Staub.
- Das Gehäuse verhindert Schäden durch Wasserstrahl.
- ⚠ Der Motor darf nicht als Stütze oder Verbindung für andere Funktions- und Sicherheitsteile verwendet werden.
- ⚠ Den Motor mit der auf dem Typenschild angegebenen Spannung speisen.
- ⚠ (Nur 12 / 24 V DC Motor) Beim Einschalten den Motor nicht mit einem Strom speisen, der über dem Entmagnetisierungsstrom liegt, der auf dem Typenschild angegeben ist.
- ⚠ Um den Benutzer vor Schäden zu schützen, muss berücksichtigt werden, dass das Startdrehmoment (Spitzenwert) deutlich höher ist als das Nenndrehmoment bei Betrieb.

ES

ADVERTENCIAS Y ESPECIFICACIONES MOTORES 12 / 24 V DC, 115 V AC, 230 V AC, 400 V AC

El fabricante clasifica el motor instalado en estos modelos de enrollatubo con el grado de protección IP indicado en la tarjeta.

Para todos el grado de protección es IP55, es decir:

- Envoltorio del motor adecuado para impedir la penetración del polvo.
- Envoltorio del motor adecuado para impedir los daños causados por los chorros de agua.
- ⚠ El motor no tiene que ser utilizado como órgano de apoyo o de vínculo para otras partes funcionales o de seguridad.
- ⚠ Alimentar el motor con la tensión indicada en la tarjeta.
- ⚠ (Solo para motor 12 / 24 V DC) no alimentar el motor en la inserción, con una corriente superior a la corriente de desmagnetización indicada en la tarjeta.
- ⚠ Para no exponer a riesgos a los operadores y para que el motor no resulte dañado, hay que recordar que el par de puesta en marcha (de partida) es mucho más alto que el par nominal de trabajo.

PT

ADVERTÊNCIAS ESPECÍFICAS MOTORES 12 / 24 V DC, 115 V AC, 230 V AC, 400 V AC

O fabricante classifica o motor instalado nestes modelos de enroladores de tubo com grau de proteção IP indicado na placa.

Para todos o grau de proteção é o IP55, isto é:

- Invólucro do motor adaptado a impedir a penetração de pó.
- Invólucro do motor adaptado a impedir os danos causados por jatos d'água.
- ⚠ O motor não deve ser utilizado como um instrumento de apoio ou de vínculo por outras partes funcionais ou de segurança.
- ⚠ Alimentar o motor na tensão descrita na placa do motor.
- ⚠ (Somente para motores 12 / 24 V DC) não alimentar o motor a inserção, com uma corrente superior a uma corrente de desmagnetização daquela indicada na placa.
- ⚠ Para não por em risco os operadores e não causar danos aos motores, precisa ter presente que o torque de partida (de arranque) é muito mais alto que o torque nominal de trabalho.

SE

VARNINGAR OCH SPECIFIKATIONER 12 / 24 V DC, 115 V AC, 230 V AC, 400 V AC MOTORER

Tillverkaren klassificerar motorn som är installerad på dessa slangupprullarmodeller.

med den IP skyddsgrad som finns indikerad på märkskylten.

Skyddsgraden är IP55 för alla modeller, vilket innebär:

- Ett motorhölje som förhindrar att damm tränger in;.
- Ett motorhölje som skyddar mot vattenskador.
- ⚠ Att motorn inte får användas som stöd eller förbindelse för andra funktions eller skyddsdelar.
- ⚠ Att motorn ska strömförses med den spänning som anges på märkskylten.
- ⚠ (Endast för 12 / 24 V DC motorer) att motorn vid inkopplingen inte får strömförses med ström som överskrider den avmagnetiseringsström som anges på märkskylten.
- ⚠ För att inte utsätta operatörerna för risker samt undvika skador på motorn måste mankomma ihåg att startvridmomentet är mycket högre än det nominella arbetsvridmomentet.

FI

VAROITUKSIA JA OHJEITA 12 / 24 V DC, 115 V AC, 230 V AC, 400 V AC MOOTTOREILLE

Valmistaja on luokittanut näiden letkunkelauslaitteiden moottorin suoja-asteen IP, joka on osoitettu arvokyltissä.

IP55 suoja-aste tarkoittaa siis, että:

- Moottorin runko kykenee estämään pölyn pääsemisen sen sisälle.
- Moottorin runko kykenee estämään vesiroiskeiden aiheuttamat vahingot.
- ⚠ Moottoria ei saa käyttää muiden toiminnallisten osien tai turvaosien tukitasona tai kiinnitystasona.
- ⚠ Moottorin virransyötön on tapahduttava arvokyltissä osoitetulla jännitteellä.
- ⚠ (Vain moottoreille 12 / 24 V DC) moottorin virransyöttö ei saa käynnistyksen yhteydessä olla arvokyltissä osoitettua demagnetointivirtaa suurempi.
- ⚠ Onnettomuuksien ja moottorin vahingoittumisen välttämisen kannalta on tärkeää muistaa, että käynnistysmomentti on erittäin paljon suurempi kuin nimellinen käyttömomentti.

RU

ПРЕДУПРЕЖДЕНИЯ И СПЕЦИФИКАЦИИ ДВИГАТЕЛЕЙ 12 / 24 В ПОСТ.ТОКА, 115 В ПЕР.ТОКА, 230 В ПЕР.ТОКА, 400 В ПЕР. ТОКА

Изготовитель присваивает двигателю, установленному на этих моделях катушки, степень защиты IP, указанную на паспортной табличке.

Для всех степень защиты IP55, то есть:

- Кожух двигателя непроницаем для пыли.
- Кожух двигателя защищает от повреждений, причиненных струями воды.
- ⚠ Двигатель нельзя использовать в качестве опоры или соединения для других рабочих или предохранительных частей.
- ⚠ Питание двигателя должно иметь напряжение, указанное на паспортной табличке.
- ⚠ (Только для двигателя 12 / 24 В пост. тока) не подавать на двигатель при включении ток выше тока размагничивания, указанного на паспортной табличке.
- ⚠ Во избежание риска для операторов и повреждения двигателя необходимо учитывать, что момент запуска намного выше номинального момента при работе.

Mod.
772-E12V-20bar
772-E12V-70bar
774-E12V-20bar
774-E12V-70bar
775-E12V-20bar
775-E12V-70bar
777-E12V-20bar
777-E12V-70bar
772-E24V-20bar
772-E24V-70bar
774-E24V-20bar
774-E24V-70bar
775-E24V-20bar
775-E24V-70bar
777-E24V-20bar
777-E24V-70bar

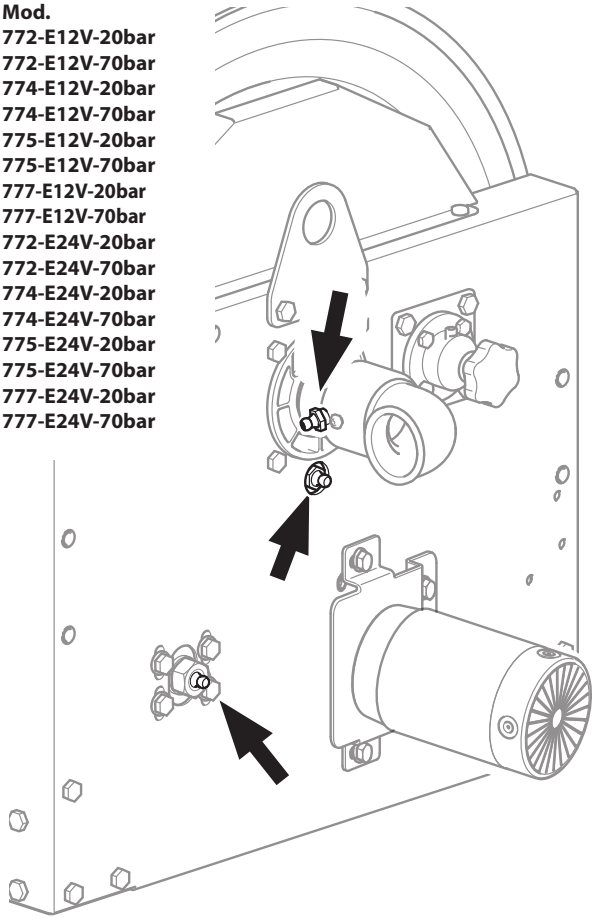

Mod.
772-E115V-20bar
772-E115V-70bar
774-E115V-20bar
774-E115V-70bar
775-E115V-20bar
775-E115V-70bar
777-E115V-20bar
777-E115V-70bar
772-E230V-20bar
772-E230V-70bar
774-E230V-20bar
774-E230V-70bar
775-E230V-20bar
775-E230V-70bar
777-E230V-20bar
777-E230V-70bar
772-E400V-20bar
772-E400V-70bar
774-E400V-20bar
774-E400V-70bar
775-E400V-20bar
775-E400V-70bar
777-E400V-20bar
777-E400V-70bar

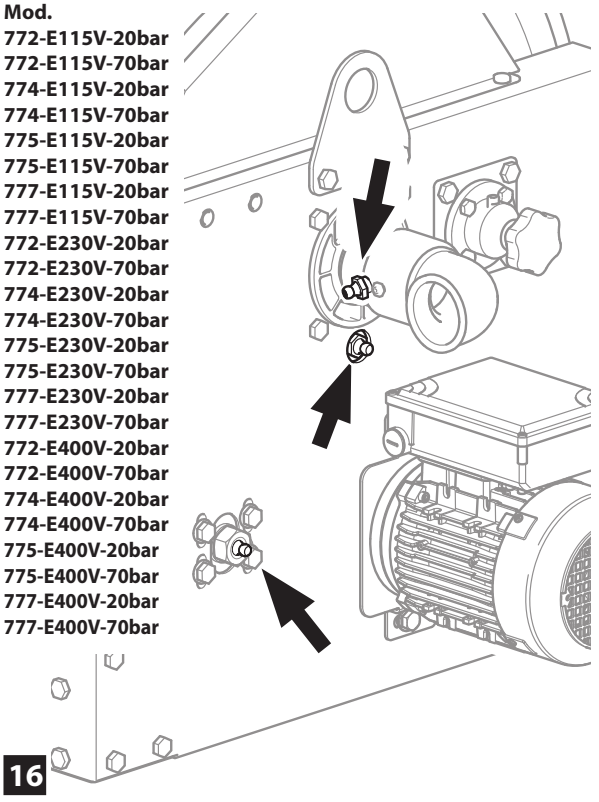

16

IT

MANUTENZIONI E CONTROLLI

Eseguire almeno due volte all'anno, il controllo del buon funzionamento di accessori e collegamenti, una prova di tenuta della parte girevole e dei raccordi utilizzando uno spray a schiuma per il rilevamento perdite. Eseguire una pulizia dei raccordi e della parte girevole.

⚠ Eseguire un controllo del fissaggio dell'avvolgitubo a parete o a banco/pavimento e verificare il serraggio di tutte le viti.

⚠ È necessaria la sostituzione immediata delle viterie di supporto dell'avvolgitubo se durante le verifiche periodiche si riscontrano segni di corrosione e/o invecchiamento delle stesse.

⚠ Ogni tre mesi eseguire un controllo visivo dello stato di conservazione e fissaggio dei ripari e carter di protezione.

Per un buon funzionamento degli organi in movimento, ingrassare periodicamente (con apposito ingrassatore universale) snodo, gruppo di rinvio e boccola supporto avvolgitubo, fig. 16.

⚠ Prima di intervenire sul mo-

NL

ONDERHOUD EN CONTROLES

Controleer minstens twee keer per jaar of de motoren, de accessoires en de aansluitingen goed werken, of het draaiende gedeelte en de aansluitkoppelingen goed afdichten door een schuimende spray om lekken op te sporen te gebruiken, maak de aansluitkoppelingen en het draaiende gedeelte schoon.

⚠ Controleer de bevestiging van de slanghaspel aan de muur of aan de werkbank/vloer en controleer of alle schroeven goed aangedraaid zijn.

⚠ De steunschroeven van de slanghaspel moeten onmiddellijk vervangen worden als er tijdens de periodieke controles tekenen van corrosie en/of veroudering ervan geconstateerd worden.

⚠ Om de drie maanden moet een visuele controle van de staat en de bevestiging van de afschermingen en de beschermkappen uitgevoerd worden.

Voor een goede werking van de bewegende organen, moeten het scharnier, de overbrenging en de steunbus van de slanghaspel (met universele smeerinrichting) met

GB

MAINTENANCE AND CHECKS

At least twice a year, check the accessories and connections, the seal of the revolving part and the unions, using a foam spray to detect any leaks. Clean the unions and the revolving part.

⚠ Check the fixing of the hose reel to the wall or bench/floor and check the tightening of all screws.

⚠ The hose reel support screws must be immediately replaced if any signs of corrosion and/or aging are detected during the periodical checks.

⚠ Every three months, visually inspect the condition and fixing of the guards and protection casings.

To ensure correct working of the moving parts, periodically grease (with a suitable universal lubricator) the swivel joint, drive and the hose reel support bushing, fig. 16.

⚠ Before operating on the motor, in its vicinity or near the load: .

- Make sure the entire machine and motor are stopped.
- Disconnect the power supply.

DK

VEDLIGEHOLDELSE OG KONTROLLER

Gør følgende min. to gange årligt: Kontrollér, at motorerne, udstyret og tilslutningerne fungerer korrekt. Udfør en lækagekontrol af den drejelige del og koblingerne ved hjælp af en skumspray til lækagekontrol. Rengør koblingerne og den drejelige del.

⚠ Kontrollér, at slangetromlen er fastgjort til væggen eller arbejdsbænken/gulvet, og at alle skruer er fastspændte.

⚠ Slangetromlens støttebeslag skal straks udskiftes, hvis der i forbindelse med de regelmæssige kontroller er tegn på rust og/eller ældning af beslagene.

⚠ Kontrollér afskærmningernes og beskyttelsesafskærmningens tilstand og fastgørelse hver 3. måned.

Smør leddet, transmissionen og bøsningen i slangetromlens støtte regelmæssigt for at sikre korrekt funktion (fig. 16). Smør ved hjælp af universal smøreniplen.

⚠ Gør følgende inden indgreb i motoren, i nærheden af motoren eller i nærheden af lasten:

FR

ENTRETIEN ET CONTROLES

Effectuer, au moins deux fois par an, le contrôle du bon fonctionnement des accessoires et branchements, un test de tenue de la partie tournante et des raccords en utilisant un spray à mousse pour la localisation de fuites. Effectuer un nettoyage des raccords et de la partie tournante.

⚠ Effectuer un contrôle du fixage de l'enrouleur au mur ou sur comptoir/sol et vérifier le serrage de toutes les vis.

⚠ Il faut remplacer immédiatement la visserie de support de l'enrouleur si pendant les contrôles périodiques on constate des signes de corrosion et/ou de vieillissement de cette dernière.

⚠ Effectuer tous les trois mois un contrôle visuel de l'état de conservation et du fixage des protections et du carter de protection.

Pour un bon fonctionnement des organes en mouvement, graisser périodiquement (avec un graisseur universel prévu à cet effet) l'articulation, le groupe de renvoi et la douille de support enrouleur, fig. 16.

DE

WARTUNG UND KONTROLLEN

Mindestens alle sechs Monate sollte die Funktionstüchtigkeit von Motoren, Zubehör und Anschlüssen überprüft werden. Außerdem die Dichtigkeit des drehbaren Teils und der verwendeten Anschlüsse mit einem Schaumspray überprüfen. Die Anschlüsse und das drehbare Teil sauber machen. Kontrollieren, ob der Schlauch sich in einwandfreiem Zustand befindet.

⚠ Die Befestigung vom Schlauchaufroller an der Wand oder auf der Werkbank bzw. dem Fußboden kontrollieren und sicherstellen, dass alle Schrauben fest angezogen sind.

⚠ Wenn sich bei den regelmäßigen Kontrollen Anzeichen von Korrosion u/o Alterung an den Schrauben feststellen lassen, mit denen der Schlauchaufroller befestigt ist, müssen diese umgehend ausgewechselt werden.

⚠ Alle drei Monate eine Sichtkontrolle durchführen und den Zustand und die Befestigung der Schutzabdeckungen und vom Gehäuse prüfen.

Damit die laufenden Bauteile gut funktionieren, müssen Gelenk,

ES

MANUTENCIONES Y CONTROLES

Efectuar, por lo menos dos veces al año, el control del buen funcionamiento de accesorios y conexiones, una prueba de estanqueidad de la parte giratoria y de los racores utilizando un spray a espuma para detectar las pérdidas. Efectuar una limpieza de los racores y de la parte giratoria.

⚠ Efectuar un control de la sujeción del enrollatubo a la pared o al banco/pavimento y verificar el apretamiento de todos los tornillos.

⚠ Es necesaria la sustitución inmediata de todos los tornillos de soporte del enrollatubo si durante las comprobaciones periódicas se detectan signos de corrosión y/o envejecimiento de los mismos.

⚠ Cada tres meses efectuar un control visual del estado de conservación y sujeción de las protecciones y carter de protección.

Para un buen funcionamiento de los órganos en movimiento, engrasar periódicamente (con oportuno engrasador universal) la articula-

PT

MANUTENÇÃO E CONTROLES

Efetuar, ao menos duas vezes por ano, um controle de bom funcionamento dos acessórios e colegamentos, uma prova de vedação das partes que giram e das ligações utilizando um spray de espuma para o controle de vazamento. Fazer uma limpeza nas ligações e nas partes que giram.

⚠ Fazer um controle da fixação do enrolador de tubo na parede ou no banco/chão e verificar se todos os parafusos estão bem apertados.

⚠ É necessário a substituição imediata dos parafusos de suporte do enrolador de tubo se durante os controles periódicos foram encontrados sinais de corrosão e/ ou envelhecimento das mesmas.

⚠ A cada três meses fazer um controle visível do estado de conservação das peças de fixação e do carter de proteção.

Para um bom funcionamento das peças em movimento, engraxar periodicamente (com graxa universal apropriada) as juntas, grupo do mecanismo de inversão e o aro de suporte do enrolador de tubo, fig. 16.

NO

VEDLIKEHOLD OG KONTROLLER

Minst to ganger i året må du kontrollere at motorene, tilbehør og tilkoplinger fungerer korrekt. Du må også kontrollere at den roterende delen og forbindelsesstykkene ikke lekker (bruk en skumspray). Rengjør koblingene og den dreibare delen.

⚠ Kontroller slangeopprullerens festing til veggen, benken eller gulvet, og kontroller at alle skruene er strammet.

⚠ Slangeopprullerens støttebeslag må skiftes ut umiddelbart hvis det under den periodiske kontrollen oppdages at de er rustet og/eller foreldet.

⚠ Kontroller vernene og beskyttelsesskjermens tilstand og festing hver 3. måned.

For en god funksjon av delene i bevegelse må kuleleddet, transmisjonsenheten og slangeopprullerens støttebøssing smøres jevnlig (med universalpumpe) (fig. 16).

⚠ Før det utføres inngrep på motoren, i nærheten av motoren eller lasten:

-Pass på at hele maskinen og mo-

SE

UNDERHÅLL OCH KONTROLLER

Följande kontroller och åtgärder ska göras minst två gånger om året: Kontrollera två gånger om året att motorn, tillbehören och anslutningarna fungerar bra. Gör ett hållfasthetprov för de rörliga delarna och för anslutningarna med ett skumspray som upptäcker läckage. Rengör anslutningarna och den vridbara delen.

⚠ Kontrollera fastsättningen av slangupprullaren till bänken/golvet och verifiera att alla skruvar är ordentligt åtdragna.

⚠ Skruvarna som håller fast slangupprullarstödet måste omedelbart bytas ut om tecken på korrosion och/eller slitage upptäcks under de periodiska kontrollerna.

⚠ Gör en okulär kontroll var tredje månad av skicket på och fastsättningen av skydd och huvar.

För en god funktion av de delar som är i rörelse, smörj periodiskt (med särskilt universalfett) leden, vridled, returenhet och bussning slangupprullarstöd, fig. 16.

FI

HUOLLOT JA TARKISTUKSET

Suorita seuraavat toimenpiteet vähintään kaksi kertaa vuodessa: tarkista lisävarusteiden ja liittimien asianmukainen toiminta, testaa pyörivän osan ja liitosten tiiviys suihkuttamalla ne vuodot ilmaisevalla vaahdolla. Puhdista liitokset ja pyörivä osa ja tarkista.

⚠ Varmista, että letkunkelauslaite on kiinnitetty tukevasti seinään tai työpenkille/lattiaan ja tarkista, että ruuvit on kiinnitetty riittävän tukevasti.

⚠ Letkunkelauslaitteen ruuvit ja mutterit on vaihdettava välittömästi uusiin, mikäli niissä havaitaan ruostetta ja/tai kunnon heikkenemistä tarkastusten yhteydessä.

⚠ Tarkista suojien ja suojakansien kunto ja kiinnitys silmämääräisesti aina kolmen kuukauden välien.

Liikkuvien osien moitteettoman toiminnan kannalta on tärkeää, että rasvaat (yleisrasvanipalla) nivelen, jakovaihteiston ja letkunkelauslaitteen kannattimen holkin säännöllisesti, kuva 16.

RU

ТЕХОБСЛУЖИВАНИЕ И КОНТРОЛЬ

Выполнять не менее двух раз в год контроль исправности принадлежностей и соединений, испытание герметичности поворотной части и патрубков с помощью пенного спрея для обнаружения утечек. Выполнять очистку патрубков и поворотной части.

⚠ Проводить контроль крепления катушки к стене или на стенде/полу и проверять затяжку всех винтов.

⚠ Необходимо немедленно заменять крепления опоры катушки, если при периодических проверках обнаружены признаки коррозии и/или старения на них.

⚠ Каждые три месяца проводить осмотр для проверки состояния и крепления ограждений и защитного кожуха.

Для исправной работы движущихся органов периодически смазывать (стандартным смазчиком) шарнир, узел контрпривода и втулку опоры катушки, рис. 16.

IT

tore, nelle sue vicinanze o in prossimità del carico:
- Accertarsi che l'intera macchina ed il motore siano fermi.
- Disconnettere l'alimentazione.
- Aspettare che il motore si raffreddi prima di toccarlo.

⚠ Per eventuale pulizia dei motori, non utilizzare materiali infiammabili o corrosivi o elettroconduttori;.

⚠ Scollegare l'avvolgitubo dalla rete/impianto di alimentazione elettrica quando vengono eseguiti lavori di manutenzione e pulizia.

⚠ **NOTA IMPORTANTE**

PER RAGIONI DI **SICUREZZA E INTEGRITÀ DEL PRODOTTO, L'OPERATORE DEVE LIMITARSI ALLA MANUTENZIONE ORDINARIA** (PULIZIA..) MENTRE PER EVENTUALI RIPARAZIONI O MANUTENZIONE STRAORDINARIA DEVE RIVOLGERSI AI NOSTRI CENTRI VENDITA E ASSISTENZA.

GB

- Wait until the motor has cooled before touching it.

⚠ Do not use flammable, corrosive or electro-conductive materials to clean the motors.

⚠ Disconnect the hose reel from the mains/electrical power system when carrying out maintenance and cleaning.

⚠ **IMPORTANT NOTE**

FOR REASONS OF **SAFETY AND PRODUCT INTEGRITY, THE OPERATOR MUST ONLY CARRY OUT ROUTINE MAINTENANCE** (CLEANING, ETC.), WHEREAS FOR REPAIRS OR EXTRAORDINARY MAINTENANCE, THE OPERATOR MUST CONTACT OUR SALES AND ASSISTANCE CENTRES.

FR

⚠ Avant d'intervenir sur le moteur, à proximité de ce dernier ou du chargement :
- S'assurer que toute la machine et le moteur soient arrêtés.
- Débrancher l'alimentation.
- Attendre que le moteur refroidisse avant de le toucher.

⚠ Pour un éventuel nettoyage des moteurs, ne pas utiliser de matières inflammables, corrosives ou électro-conductrices.

⚠ Débrancher l'enrouleur du réseau/installation d'alimentation électrique quand on effectue des travaux d'entretien et nettoyage.

⚠ **NOTE IMPORTANTE**

POUR DES RAISONS DE **SÉCURITÉ** ET **D'INTÉGRITÉ** DU PRODUIT, **L'OPÉRATEUR DOIT SE LIMITER À L'ENTRETIEN ORDINAIRE** (NETTOYAGE..) TANDIS QUE POUR LES ÉVENTUELLES RÉPARATIONS OU POUR L'ENTRETIEN EXTRAORDINAIRE, IL DEVRA S'ADRESSER À NOS CENTRES DE VENTE ET ASSISTANCE.

NL

vet gesmeerd worden, fig. 16.

⚠ Alvorens aan de motor, in de nabijheid ervan of in de buurt van het door de motor aangedreven onderdeel te werken:
- Moet gecontroleerd worden of de hele machine en de motor stil staan.
- Moet de stroomvoorziening uitgeschakeld worden.
- Moet gewacht worden totdat de motor afgekoeld is alvorens deze aan te raken.

⚠ Voor het eventuele schoonmaken van de motoren mogen geen ontvlambare, corrosieve of elektrisch geleidende stoffen gebruikt worden.

⚠ Koppel de slanghaspel van het net/de voedingsinstallatie af als er onderhoudsen reinigingswerkzaamheden uitgevoerd worden.

⚠ **BELANGRIJK:**

OM **VEILIGHEIDSREDENEN** EN OM ERVOOR TE ZORGEN DAT HET PRODUCT **INTACT** BLIJFT, **MOET DE GEBRUIKER ZICH BEPERKEN TOT HET GEWONE ONDERHOUD** (SCHOONMAKEN..) TERWIJL MEN ZICH VOOR EVENTUELE REPARATIES EN BUITENGEWOON ONDERHOUD TOT ONZE VERKOOPS- EN SERVICECENTRA MOET WENDEN.

DK

- Kontrollér, at maskinen og motoren er standset.
- Frakobl forsyningen.
- Rør først motoren, når den er afkølet.

⚠ Benyt ikke brandfarlige, ætsende eller strømledende materialer i forbindelse med eventuel rengøring af motorerne.

⚠ Afbryd strømforsyningen til slangetromlen i forbindelse med vedligeholdelse og rengøring.

⚠ **VIGTIGT**

AF HENSYN TIL **SIKKERHED** OG PRODUKTETS **INTEGRITET, MÅ OPERATØREN KUN UDFØRE NORMAL VEDLIGEHOLDELSE** (RENGØRING). MED HENSYN TIL EVENTUELLE REPARATIONER ELLER EKSTRAORDINÆR VEDLIGEHOLDELSE SKAL DER RETTES HENVENDELSE TIL VORES SALGS- OGSERVICECENTRE.

NO

toren står i ro.
- Koble fra forsyningen.
- Vent til motoren har kjølt seg ned før du tar på den.

⚠ Ikke bruk brannfarlige, korroderende eller strømledende materialer til rengjøring av motorene.

⚠ Koble slangeopprulleren fra strømnettet/det elektriske systemet under vedlikehold og rengjøring.

⚠ **VIKTIG BEMERKNING**

AV **SIKKERHETSMESSIGE ÅRSAKER OG P.G.A. PRODUKTETS HELHET, MÅ OPERATØREN KUN UTFØRE ORDINÆRT VEDLIKEHOLD** (RENGJØRING..), OG KONTAKTE VÅRE UTSALGSSTEDER OG SERVICESENTER FOR EKSTRAORDINÆRT VEDLIKEHOLD.

DE

Umlenkrolle und die Buchse der Schlauchhalterung regelmäßig über die entsprechenden Schmiernippel geschmiert werden (siehe Abb. 16).

⚠ Vor Durchführung von Eingriffen am Motor, in der Nähe vom Motor oder am Stromanschluss:
- Sicherstellen, dass das Gerät und der Motor zum Stillstand gekommen sind.
- Die Stromspeisung trennen.
- Den Motor erst anfassen, wenn er sich abgekühlt hat.

⚠ Zur eventuellen Reinigung vom Motor keine entflammbaren, ätzenden oder leitfähigen Substanzen verwenden.

⚠ Vor Durchführung von Wartungs- und Reinigungsarbeiten den Schlauchaufroller vom Stromnetz bzw. der elektrischen Anlage trennen.

⚠ **WICHTIGER HINWEIS!**
AUS **GRÜNDEN DER SICHERHEIT** UND UNVERSEHRTHEIT DES PRODUKTS **DÜRFEN VOM BEDIENER NUR DIE ORDENTLICHEN WARTUNGSARBEITEN DURCHGEFÜHRT WERDEN** (REINIGUNG USW.). FALLS REPARATUREN ODER AUSSERORDENTLICHE WARTUNGSARBEITEN ANFALLEN, WENDEN SIE SICH BITTE DIREKT AN UNSERE VERKAUFS- UND KUNDENDIENSTSTELLEN.

ES

ción, el grupo de reenvío y el casquillo soporte enrollatubo, fig. 16.

⚠ Antes de intervenir sobre el motor, o cerca del mismo o cerca de la carga:
- Comprobar que la máquina en su totalidad y el motor estén parados.
- Desconectar la alimentación.
- Esperar hasta que el motor se haya enfriado, antes de tocarlo.

⚠ Para una eventual limpieza de los motores, no utilizar materiales inflamables ni corrosivos ni electro-conductores.

⚠ Desconectar el enrollatubo de la red/equipo de alimentación eléctrica cuando se realizan trabajos de mantenimiento y limpieza.

⚠ **NOTA IMPORTANTE**
POR RAZONES DE **SEGURIDAD** E **INTEGRIDAD** DEL PRODUCTO. **EL OPERADOR DEBE LIMITARSE A LA MANUTENCION ORDINARIA** (LIMPIEZA..) MIENTRAS QUE POR EVENTUALES REPARACIONES O MANUTENCIONES EXTRAORDINARIAS DEBE DIRIGIRSE A NUESTROS CENTROS DE ASISTENCIA.

PT

⚠ Antes de trabalhar no motor, ao seu redor ou prestes a uma carga:
- Assegurar-se que toda a máquina e o motor estejam parados.
- Desconectar a alimentação,.
- Esperar que o motor esfrie antes de tocá-lo.

⚠ Para fazer eventuais limpezas nos motores, não utilizar materiais inflamáveis, corrosivos ou elétro- condutores.

⚠ Desligar o enrolador de tubo da rede/instalação de alimentação elétrica quando são feitos os trabalhos de manutenção e limpeza.

⚠ **NOTA IMPORTANTE**
POR MOTIVOS DE **SEGURANÇA E INTEGRIDADE DO PRODUTO, O OPERADOR DEVE LIMITAR-SE A MANUTENÇÃO ORDINARIA** (LIMPEZA.) AO PASSO QUE, PARA EVENTUAIS CONSERTOS OU MANUTENÇÃO EXTRAORDINARIA, DEVE DIRIGIR-SE AOS NOSSOS CENTROS DE VENDA E ASSISTANCIA.

SE

⚠ Innan något ingrepp utförs på motorn, i dess närhet eller i närheten av laddningen:
- Försäkra dig om att hela maskinen och motorn står still.
- Frånkoppla strömtillförseln.
- Vänta tills motorn svalnat innan du rör den.

⚠ För eventuell rengöring av motorerna, använd inte brandfarligt eller frätande eller elektriskt ledande material.

⚠ Frånkoppla slangupprullaren från nätet/elanläggningen när underhålls och rengöringsingrepp ska utföras.

⚠ **VIKTIG ANMÄRKNING**
AV **SÄKERHETSSKÄL** OCH FÖR ATT PRODUKTEN SKA BIBEHÅLLA SITT **OSKADADE SKICK, SKA OPERATÖREN ENDAST UTFÖRA NORMALT UNDERHÅLL** (RENGÖRING..) MEDAN VÅRA SÄLJ- OCH SERVICEAVDELNINGAR SKA KONTAKTAS FÖR EVENTUELLA REPARATIONER ELLER EXTRA UNDERHÅLL.

FI

⚠ Varmista ennen moottoriin, sen läheisyyteen tai kelausalueen läheisyyteen suoritettavia toimenpiteitä, että:
- Koko laite ja moottori ovat täysin pysähtyneet.
- Sähkövirta on katkaistu.
- Moottori on jäähtynyt ennen siihen koskettamista.

⚠ Älä käytä moottorin puhdistuksen yhteydessä helposti syttyviä, syövyttäviä tai sähköä johtavia materiaaleja.

⚠ Irrota letkunkelauslaite sähköverkosta/virran syöttölaitteistosta, mikäli joudut huoltamaan tai puhdistamaan sitä.

⚠ **TÄRKEÄÄ**
LAITTEEN KÄYTTÄJÄ SAA SUORITTAA AINOASTAAN LAITTEEN PÄIVITTÄISEEN HUOLTOON LIITTYVÄT TOIMENPITEET (PUHDISTUS..), SILLÄ MUUSSA TAPAUKSESSA LAITE VOI VAHINGOITTUA TAI SEN KÄYTTÖTURVALLISUUS VAARANTUA. ANNA VALTUUTETUN JÄLLEENMYYNTI JA HUOLTOPISTEIDEN SUORITTAA KAIKKI MUUT LAITTEEN KORJAUS- JA HUOLTOTOIMENPITEET.

RU

⚠ Перед работами на двигателе, вблизи него или вблизи загрузки:
- Убедиться, что весь агрегат и двигатель остановлены.
- Отключить питание.
- Подождать охлаждения двигателя прежде, чем прикасаться к нему.

⚠ Для очистки двигателей не пользоваться воспламеняемыми, коррозионными или электропроводящими материалами.

⚠ Отсоединить катушку от сети/источника электропитания при выполнении техобслуживания и очистки.

⚠ **ВАЖНОЕ ПРИМЕЧАНИЕ**
В ЦЕЛЯХ **БЕЗОПАСНОСТИ И ПРЕДОТВРАЩЕНИЯ ПОВРЕЖДЕНИЯ АГРЕГАТА ОПЕРАТОР ДОЛЖЕН ОГРАНИЧИВАТЬСЯ ТЕКУЩИМ ТЕХУХОДОМ** (ОЧИСТКА И Т.П.), ТОГДА КАК ПО ВОПРОСАМ РЕМОНТА ИЛИ ВНЕПЛАНОВОГО ТЕХОБСЛУЖИВАНИЯ СЛЕДУЕТ ОБРАЩАТЬСЯ В НАШИ ПУНКТЫ ПРОДАЖИ И СЕРВИСА.

IT

AVVERTENZE GENERALI

⚠ Non lasciare mai girare il motore a vuoto senza carico ad alte velocità. Ciò causerebbe un eccessivo surriscaldamento interno, un'usura delle parti interne e il rapido danneggiamento del motore.

⚠ (Solo per avvolgitubo con motore 12 / 24 V DC). Per non esporre a rischi gli operatori e danni all'avvolgitubo, bisogna tener presente che la coppia d'avviamento del motore a corrente continua è molto più alta della coppia nominale di lavoro.

ATTENZIONE!
Le singole parti che costituiscono l'attrezzatura sono facilmente separabili in modo da facilitare lo smaltimento differenziato dei vari materiali al momento della dismissione. Tale smaltimento deve seguire le normative vigenti nello Stato di appartenenza.

ATTENZIONE!
Tutto l'imballaggio dell'attrezzatura, cartone, sacchetti di plastica, ecc., deve essere smaltito seguendo le normative vigenti nel Paese di appartenenza.

La nostra azienda promuove l'ecosostenibilità del proprio processo produttivo, dalla progettazione alla vendita.

ATTENZIONE!
I fluidi lubrificanti e grassi utilizzati per la manutenzione dell'avvolgitubo devono essere smaltiti seguendo le normative vigenti nello Stato di appartenenza.

NL

ALGEMENE AANWIJZINGEN

⚠ Laat de motor nooit onbelast op hoge snelheid draaien. Dit kan inwendige oververhitting, slijtage van de inwendige delen en snelle beschadiging van de motor tot gevolg hebben.

⚠ (Alleen voor de slanghaspels met motor van 12 / 24 V DC).
Om de gebruikers niet aan risico's bloot te stellen en de slanghaspel niet te beschadigen moet er rekening mee gehouden worden dat het startkoppel van de gelijkstroommotor veel hoger is dan het nominale werkkoppel.

ATTENTIE! De afzonderlijke onderdelen van de apparatuur zijn gemakkelijk te scheiden, zodat de verschillende materialen op het moment van verwijdering gemakkelijk gescheiden kunnen worden afgevoerd. Deze verwijdering moet voldoen aan de in uw land geldende voorschriften.

ATTENTIE! Alle verpakkingen van de apparatuur, karton, plastic zakken, enz. moeten worden afgevoerd volgens de in uw land geldende voorschriften.

Ons bedrijf bevordert de eco-duurzaamheid van het productieproces, van ontwerp tot verkoop.

ATTENTIE! De smeervloeistoffen en vetten die gebruikt worden voor het onderhoud van de slanghaspel moeten weggegooid worden volgens de voorschriften in het betreffende land gelden.

GB

GENERAL INSTRUCTIONS

⚠ Never leave the motor running without load at high speeds, as this will cause internal overheating, wear of the internal parts, and rapidly damage the motor.

⚠ (Only for hose reels with 12 / 24 V DC motor). To avoid damage to the hose reel and exposing operators to risks, bear in mind that the starting torque of the DC motor is much higher than the nominal working torque.

ATTENTION
The parts that make up the product can easily be separated into different categories in preparation for recycling and disposal at the time of decommissioning. Dispose of the product in accordance with current legislation in the country of use.

ATTENTION
All packaging, including cardboard, plastic bags, etc., must also be disposed of in accordance with current legislation in the country of use.

Our company promotes the sustainable production design and marketing.

ATTENTION!
The lubricant fluids and greases used for hose reel maintenance must be disposed of in compliance with the applicable regulations in force in the country.

DK

GENERELLE FORSKRIFTER

⚠ Lad aldrig motoren køre tør og uden belastning ved høj hastighed. Dette kan medføre overophedning, slitage på de indvendige dele og hurtig beskadigelse af motoren.

⚠ (Kun slangetromle med 12 / 24 V DC motor). For at undgå risiko for operatørerne og beskadigelse af slangetromlen er det nødvendigt at være opmærksom på, at jævnstrømsmotorens startmoment er meget højere end det nominelle driftsmoment.

ADVARSEL!
Det er nemt at adskille udstyrets enkelte dele og herved forenkles sorteringen af de forskellige materialer i forbindelse med bortskaffelse. Bortskaffelsen skal ske under overholdelse af kravene i den gældende nationale lovgivning.

ADVARSEL!
Al udstyrets emballage, pap, plastposer osv. skal bortskaffes i henhold til gældende regler i brugslandet.

Vores virksomhed fremmer miljømæssig bæredygtighed i sin produktionsproces, hele vejen fra design til salg.

ADVARSEL!
Smørevæsker og smørefedt, der anvendes i forbindelse med vedligeholdelse af slangetromlen, skal bortskaffes i overensstemmelse med forskrifterne i den nationale lovgivning.

FR

AVERTISSEMENTS GENERALES

⚠ Ne jamais laisser tourner le moteur à vide sans chargement et à vitesse élevée. Ceci causerait une surchauffe intérieure excessive, une usure des pièces intérieures et le rapide endommagement du moteur.

⚠ (Uniquement pour l'enrouleur avec moteur 12 / 24 V DC). Pour ne pas exposer les opérateurs à des risques et l'enrouleur à des dommages, il faut se rappeler que le couple de démarrage du moteur à courant continu est beaucoup plus élevé que le couple nominal de travail.

ATTENTION! Les différentes parties constituant l'équipement sont aisément séparables afin de faciliter l'élimination individuelle des différents matériaux au moment de sa mise au rebut. Cette élimination doit respecter les réglementations en vigueur dans le pays d'origine.

ATTENTION! Tous les emballages de l'équipement, cartons, sacs plastiques, etc. doivent être éliminés conformément à la réglementation en vigueur dans le pays d'origine.
Notre entreprise veille au respect de l'environnement tout au long de son processus de production, de la conception à la vente.

ATTENTION! Les fluides lubrifiants et les graisses utilisés pour l'entretien de l'enrouleur doivent être éliminés en respectant les réglementations en vigueur dans le Pays d'appartenance.

NO

GENERELLE ADVARSLER

⚠ La aldri motoren gå på tomgang uten belastning og ved høy hastighet. Det kan føre til at motoren overopphetes, delene inni motoren slites og motoren skades.

⚠ (Kun for slangeopprullere med 12 / 24 V DC motor).
For å unngå å utsette operatørene for risikoer og påføre slangeopprulleren skader, husk at likestrømsmotorens startmoment (topp) er mye høyere enn nominelt driftsmoment.

ADVARSEL!
Utstyrets enkelte deler er lette å skille fra hverandre, slik at kildesorteringen av materialet er enklere. Kildesorteringen må utføres i henhold til landets gjeldende lovgivning.

ADVARSEL!
All emballasje, papp, plastposer, osv. må kastes i samsvar med landets gjeldende lovgivning.

Vår bedrift fremmer bærekraft gjennom produksjonsprosessen, fra utvikling til salg.

ADVARSEL!
Smørevæsker og fett brukt til vedlikehold av slangeopprulleren må kastes i samsvar med landets gjeldende bestemmelser.

DE

ALLGEMEINE HINWEISE

⚠ Auf keinen Fall den Motor leer ohne Last und mit hoher Geschwindigkeit laufen lassen, da sich der Motor sonst zu stark erhitzt, was zum Verschleiß der Motorteile und zu Schäden am Motor führt.

⚠ (Nur 12 / 24 V DC Motor). Beim Einschalten den Motor nicht mit einem Strom speisen, der über dem Entmagnetisierungsstrom liegt, der auf dem Typenschild angegeben ist. Um den Benutzer vor Schäden zu schützen, muss berücksichtigt werden, dass das Startdrehmoment (Spitzenwert) deutlich höher ist als das Nenndrehmoment bei Betrieb.

ACHTUNG! Das Gerät kann problemlos in seine Bestandteile zerlegt werden, wodurch die getrennte Entsorgung der verschiedenen Materialien bei Verschrottung erleichtert wird. Die Entsorgung hat nach den im Anwendungsland geltenden Bestimmungen zu erfolgen.

ACHTUNG! Das gesamte Verpackungsmaterial des Geräts wie Karton, Kunststoffbeutel usw. muss ebenfalls nach den Bestimmungen des Anwendungslands entsorgt werden.

Unser Unternehmen engagiert sich für die Nachhaltigkeit des gesamten Herstellungsprozesses, von der Planung bis hin zum Vertrieb.

ACHTUNG! Schmierfette und Schmieröle, die für die Wartung vom Schlauchaufroller verwendet werden, müssen nach Vorgabe der am Installationsort geltenden Vorschriften entsorgt werden.

SE

ALLMÄNNA

⚠ Låt aldrig motorn gå på tomgång utan last med höga hastigheter. Detta orsakar en allt för hög överhettning invändigt, slitage av de inre delarna och att motorn snabbt skadas.

⚠ (Endast för slangupprullare med 12 / 24 V DC motor). För att inte utsätta operatörerna för risker samt undvika skador på slangupprullaren, måste man komma ihåg att startvridmomentet av motorn vid likström är mycket högre än det nominella arbetsvridmomentet.

VARNING!

De enskilda delarna som utrustningen består av är lätta demontera för att underlätta bortskaffandet av de olika sorterade materialen i samband med skrotningen. Detta bortskaffande ska ske enligt gällande lagstiftning i användarlandet.

VARNING!

Allt förpackningsmaterial till utrustningen såsom papp, plastpåsar osv. ska bortskaffas enligt gällande bestämmelser i användarlandet.

Vårt företag arbetar med miljömässig hållbarhet genom hela produktionsprocessen i allt från konstruktion till försäljning.

VARNING!

De smörjvätskor och oljor som används vid underhållet av slangupprullaren ska bortskaffas enligt gällande lagstiftning i användarlandet.

ES

ADVERTENCIA GENERALES

⚠ No dejen nunca que el motor funcione sin carga y a velocidades elevadas. Eso provocaría un excesivo sobrecalentamiento interno, un desgaste de las partes internas y por lo tanto el motor se dañaría rápidamente.

⚠ (Solo para enrollatubo con motor 12 / 24 V DC). Para no exponer a riesgos a los operadores y evitar que resulte dañado el enrollatubo, hay que recordar que el par de puesta en marcha del motor a corriente continua es mucho más alto que el par nominal de trabajo.

ATENCIÓN:

Las piezas que componen el equipo son fáciles de clasificar para agilizar la eliminación selectiva de los diferentes materiales en el momento del desguace. Dicha eliminación debe respetar la normativa vigente en el país de origen.

ATENCIÓN:

Todo el embalaje del equipo, cartón, bolsas de plástico, etc., debe ser eliminado de acuerdo con la normativa vigente en el país de origen.

Nuestra empresa promueve la sostenibilidad del proceso de producción, desde el diseño hasta la venta.

ATENCIÓN:

Los fluidos lubricantes y grasas utilizados para el mantenimiento del enrollatubo tienen que ser eliminados siguiendo las normativas vigentes en el Estado de pertenencia.

FI

YLEISIÄ VAROITUKSIA

⚠ Älä koskaan anna moottorin käydä tyhjillään kuormittamattomana korkeilla nopeuksilla. Tämä nostaisi laitteen sisäisen lämpötilan erittäin korkeaksi, aiheuttaisi sisäisten osien kulumista sekä vahingoittaisi moottoria nopeasti.

⚠ (Vain 12 / 24 V DC moottorilla varustettu letkunkelauslaite).
Onnettomuuksien ja letkunkelauslaitteen vahingoittumisen välttämisen kannalta on tärkeää muistaa, että tasavirtamoottorin käynnistysmomentti on erittäin paljon suurempi kuin nimellinen käyttömomentti.

HUOMAA!

Laitteen muodostavat yksittäiset osat voidaan erottaa helposti toisistaan, mikä helpottaa eri materiaalien erillistä loppukäsittelyä, kun laite romutetaan. Romutuksessa tulee noudattaa laitteen käyttömaassa voimassa olevia määräyksiä.

HUOMAA!

Laitteen pakkaus kokonaisuudessaan, pahvilaatikko, muovipussit jne. tulee hävittää käyttömaassa voimassa olevien määräysten mukaisesti.

Yrityksemme edistää ympäristöystävällisyyttä koko tuotantoprosessinsa aikana suunnittelusta myyntiin.

HUOMAA!

Letkunkelauslaitteen huoltoon käytetyt voiteluaineet ja rasvat on hävitettävä laitteen asennusmaassa voimassa olevien lakien mukaisesti.

PT

ADVERTÊNCIA GERAIS

⚠ Jamais deixar funcionar o motor sem carga em alta velocidade. Poderia causar um excessivo superaquecimento interno, desgaste das partes internas e rápido estrago do motor.

⚠ (Somente para enrolador de tubo motor 12 / 24 V DC). Para não por em risco os operadores e não causar danos aos motores, precisa ter presente que o torque de partida a corrente contínua é muito mais alto que o torque nominal de trabalho.

ATENÇÃO!

Cada uma das partes componentes do equipamento são facilmente separáveis, a fim de facilitar a eliminação seletiva dos vários materiais no momento em que deixarem de ser usados. A sua eliminação deve seguir os regulamentos em vigor no país de utilização.

ATENÇÃO!

Todas as embalagens do equipamento, cartão, sacos de plástico, etc., devem ser eliminadas de acordo com a regulamentação em vigor no país de instalação.

A nossa empresa promove a ecossustentabilidade do processo de produção, desde a conceção até à venda.

ATENÇÃO!

Os fluidos lubrificantes e óleos usados para a manutenção do enrolador de tubo deverão ser eliminados seguindo a legislação vigente pertencente ao Estado-Membro.

RU

ОБЩИЕ ПРЕДУПРЕЖДЕНИЯ

⚠ Никогда не оставлять мотор вращаться впустую без нагрузки на большой скорости. Это спровоцировало бы чрезмерное внутреннее перегревание, износ внутренних частей и быструю порчу мотора.

⚠ (Только для катушки с двигателем 12 / 24 В пост.тока). Во избежание риска для операторов и повреждения катушки необходимо учитывать, что момент запуска двигателя постоянного тока намного выше номинального момента при работе.

ВНИМАНИЕ! Отдельные части в составе агрегата легко разделяются с целью облегчения дифференцированной сдачи в отходы различных материалов при выводе из эксплуатации. Сдача в отходы выполняется согласно действующим нормам в стране использования.

ВНИМАНИЕ! Вся упаковка агрегата (картон, пластиковые пакеты и пр.) сдается в отходы в соответствии с действующими нормами в стране использования.

Наша компания придерживается подхода экологичности и устойчивого развития применительно ко всему производственному процессу от проектирования до продажи.

ВНИМАНИЕ! Смазывающие жидкости и смазывающие вещества, используемые для обслуживания катушки, должны быть переработаны в соответствии с нормами Страны, в которой они используются.

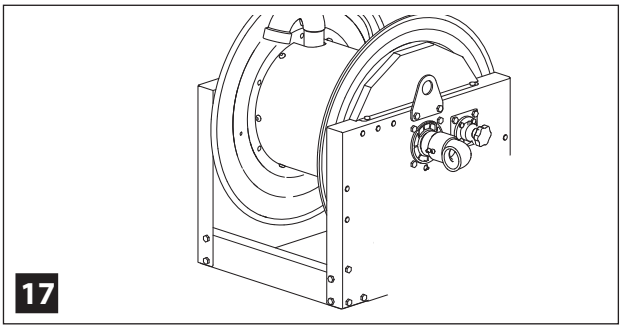

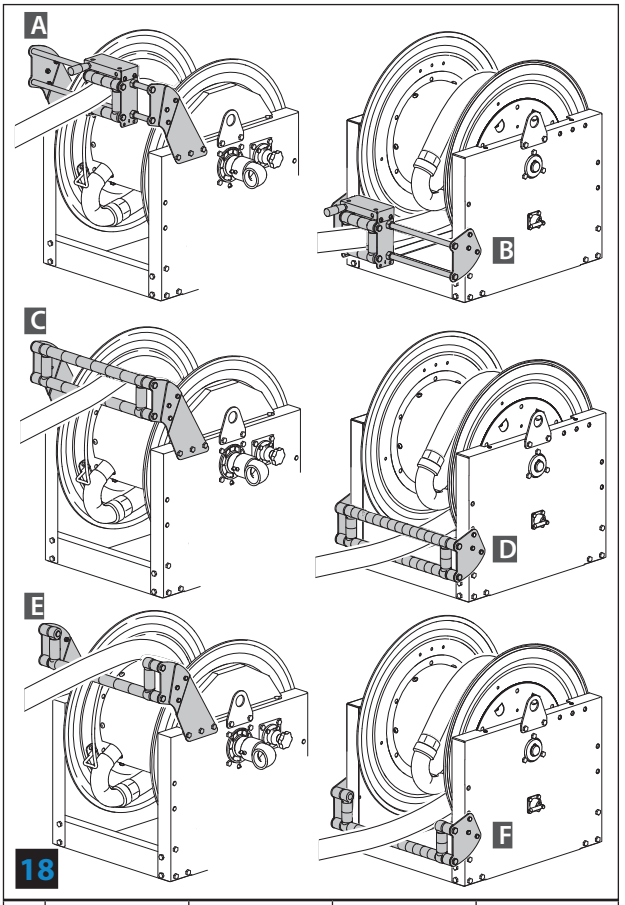

	L=270	L=410	L=550	L=690
A	77/22775B	77/24175B	77/25575B	77/26975B
B	77/22775	77/24175	77/25575	77/26975
C	77/12775B	77/14175B	77/15575B	77/16975B
D	77/12775	77/14175	77/15575	77/16975
E	77/32775B	77/34175B	77/35575B	77/36975B
F	77/32775	77/34175	77/35575	77/36975

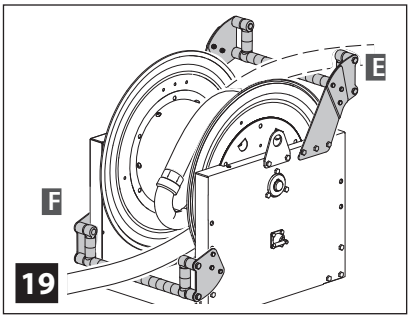

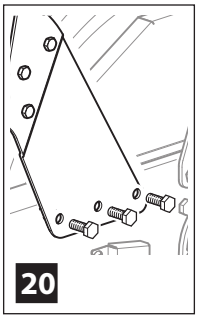

IT

BOCCHETTA GUIDATUBO

L'avvolgitubo viene assemblato dal costruttore senza alcuna bocchetta guidatubo, figura 17.
È possibile dotare l'avvolgitubo di bocchetta guidatubo.
La funzione della bocchetta è quella di favorire lo scorrimento del tubo durante l'operazione di svolgimento, e favorire l'operazione stessa di avvolgimento.
Le bocchette possono essere installate nelle posizioni mostrate in figura 18.
I codici/modelli di bocchetta compatibili con i vari avvolgitubo sono presentati in tabella.
Le bocchette guidatubo aperte tipo E-F possono venire montate contemporaneamente sullo stesso avvolgitubo consentendo lo svolgimento del tubo in due direzioni opposte, fig. 19.
Per applicare la bocchetta utilizzare i bulloni in dotazione, fig. 20.

GB

HOSE GUIDE

The hose reel is assembled by the manufacturer without any hose guide, figure 17.
The hose reel can be equipped with a hose guide to facilitate hose sliding during unwinding and winding.
The guides can be installed in the positions shown in figure 23.
The codes/guide models compatible with the various hose reels are given in the table.
Type E-F open hose guides can be fitted on the same hose reel at the same time, enabling hose unwinding in two opposite directions, fig. 19.
To fit the guide, use the bolts provided, fig. 20

NL

SLANGGELEIDER

De slanghaspel wordt gemonteerd door de fabrikant zonder enige slanggeleider, fig. 17.
Het is mogelijk om de slanghaspel van een slanggeleider te voorzien.
De functie van de slanggeleider is om de slang tijdens het afrollen soepeler te laten lopen en ook het oprollen van de slang te vergemakkelijken.
De slanggeleiders kunnen in de posities die op figuur 18 aangegeven zijn geïnstalleerd worden.
De codes/modellen slanggeleiders die geschikt zijn voor de verschillende slanghaspels zijn vermeld in de tabel.
De open slanggeleiders type E-F kunnen gelijktijdig op dezelfde slanghaspel gemonteerd worden waardoor het afrollen van de slang in twee verschillende richtingen mogelijk is, fig. 19.
Om de slanggeleider aan te brengen moeten de meegeleverde bouten gebruikt worden, fig. 20.

DK

SLANGEFØRING

Producenten monterer slangetromlen uden slangeføring (fig. 17).
Det er muligt at udstyre slangetromlen med slangeføring.
Slangeføringen har til formål at forbedre slangens glidning i forbindelse med udrulning samt at forenkle oprulningen af slangen.
Slangeføringerne kan installeres i de positioner, der er vist i fig. 18.
Artikelnumrene og modellerne til slangeføringer, som passer til de enkelte slangetromler, er angivet i tabellen.
De åbne slangeføringer (type E-F) kan monteres på den samme slangetromle. Herved er det muligt at udrulle slangen i to forskellige retninger (fig. 19).
Montér slangeføringen ved hjælp af de medfølgende bolte (fig. 20).

FR

GUIDE-TUYAU

L'enrouleur est assemblé par le constructeur sans aucun guide-tuyau, figure 17. On peut équiper l'enrouleur d'un guide-tuyau.

La fonction du guide-tuyau est celle d'aider le glissement du tuyau pendant l'opération de déroulement, et aider l'opération d'enroulement.

Les guide-tuyau peuvent être installées sur les positions montrées sur la figure 18.

Les codes/modèles de guide-tuyau compatibles avec les différents enrouleurs sont présentés sur le tableau.

Les guide-tuyau ouverts type E-F peuvent être montées en même temps sur le même enrouleur en permettant le déroulement du tuyau en deux directions opposées, fig. 19.

Pour appliquer le guide-tuyau utiliser les boulons fournis, fig. 20.

DE

SCHLAUCHFÜHRUNG

Der Schlauchaufroller wird vom Hersteller ohne Schlauchführung montiert (Abb. 17).

Am Schlauchaufroller kann eine Schlauchführung befestigt werden.

Die Schlauchführung garantiert, dass der Schlauch beim Aufrollen leichter läuft und erleichtert damit das Aufrollen vom Schlauch.

Der Schlauchaufroller kann in den auf Abbildung 18 angegebenen Positionen montiert werden.

In der Tabelle sind die Artikelnummern und Modelle der Schlauchführungen angegeben, die mit den verschiedenen Schlauchaufrollern kompatibel sind.

Die offenen Schlauchführungen vom Typ E-F können gleichzeitig am gleichen Schlauchaufroller montiert sein und erlauben das Abwickeln vom Schlauch in zwei entgegengesetzte Richtungen (Abb. 19).

Die Schlauchführung mit den mitgelieferten Schrauben befestigen (Abb. 20).

ES

BOQUILLA GUÍA TUBO

El enrollatubo es ensamblado por el fabricante sin ninguna boquilla guía tubo, figura 17.

Es posible dotar el enrollatubo de boquilla guía tubo.

La función de la boquilla es la de favorecer el deslizamiento del tubo durante la operación de desenrollamiento, y favorecer la operación misma de enrollamiento.

Las boquillas pueden ser instaladas en las posiciones indicadas en la figura 18.

Los códigos/modelos de boquilla compatibles con los diferentes enrollatubo están indicados en la tabla.

Las boquillas guía tubo abiertas tipo E-F pueden ser montadas contemporáneamente sobre el mismo enrollatubo y de esta manera permiten desenrollar el tubo en dos direcciones opuestas, fig. 19.

Para aplicar la boquilla utilizar los pernos en dotación, fig. 20.

PT

BOCAL TUBO GUIA

O enrolador de tubo vem fornecido pelo fabricante sem bocal guia tubo (fig. 17).

È possível dotar o enrolador de tubos de bocais tubo guia.

A função do bocal é a de favorecer o escorregamento do tubo durante o operação de desenrolamento, e favorecer a mesma operação de enrolamento.

Os bocais podem ser instalados nas posições mostradas na figura 18.

Os códigos/modelos de bocais compatíveis com os vários enroladores de tubos estão apresentados na tabela.

Os bocais tubos guias abertos tipo E-F podem vir montados contemporaneamente no mesmo enrolador de tubo, consentindo o desenrolamento do tubo em duas direções contrárias, fig. 19.

Para pôr o bocal utilizar os parafusos de porca incluídos, fig. 20.

NO

SLANGEFØRING

Produsenten monterer slangeoppruller uten slangeføring (fig. 17).

Slangeoppruller kan utstyres med slangeføring.

Med slangeføring er det enkelt å rulle slangen opp og ut.

Slangeføringene kan installeres i posisjonene vist på fig. 18.

Se tabellen for artikkelnumrene/modellene til slangeføringene som passer til de ulike slangeopprullerne.

De åpne slangeføringene (type E og F) kan monteres på samme slangeoppruller, slik at slangen kan rulles ut i to ulike retninger (fig. 19).

Fest slangeføringen med de vedlagte boltene (fig. 20).

SE

SLANGSTYRURTAG

Slangupprullaren hopmonteras av tillverkaren utan något slanghandtag, figur 17.

Det går att förse slangupprullaren med en slangstyrurtag.

Öppningen gör att slangen löper lättare under avrullningen samt underlättar upprullningsfunktionen.

Öppningarna kan installeras i de lägen som visas i figur 18.

Koderna/modellerna av öppningarna som är kompatibla med de olika slangupprullarna visas i tabellen.

De öppna slangstyrurtagen typ E-F kan monteras samtidigt på samma slangupprullare så att slangen kan rullas av i två olika riktningar fig. 19.

Använd de bifogade bultarna,, fig. 20, för att tillsätta urtaget.

FI

LETKUN OHJAUSKAPPALE

Letkunkelauslaitteeseen ei ole asennettu tehtaalla letkun ohjauskappaletta, kuva 17.

Voit asentaa letkunkelauslaitteeseen myös letkun ohjauskappaleen.

Kappaleen tarkoituksena on auttaa letkun liukumista aukikelauksen aikana ja helpottaa myös sen kelaamista.

Voit asentaa kappaleet kuvassa 18 osoitettuihin paikkoihin.

Taulukossa on osoitettu ohjauskappaleiden koodit/mallit, jotka soveltuvat käytettäviksi eri letkunkelauslaitteiden kanssa.

Avoimet ohjauskappaleet, kuten E-F, voidaan asentaa samanaikaisesti samalle letkunkelauslaitteelle, jolloin letku voidaan kelata auki kahteen vastakkaiseen suuntaan, kuva 19.

Käytä ohjauskappaleiden asennukseen mukana toimitettuja pultteja, kuva 20.

RU

НАСАДКА НАПРАВЛЕНИЯ ТРУБЫ

Сборку катушки выполняет изготовитель, без направляющей насадки, рис. 17.

Раздаточную катушку можно оснастить направляющей насадкой.

Функция насадки - благоприятствовать передвижению трубы в процессе размотки и благоприятствовать процессу наматывания.

Насадки можно устанавливать в положениях, показанных на рис. 18.

В таблице указаны коды/модели насадок, совместимых с различными катушками.

Открытые направляющие насадки типа E-F можно монтировать одновременно на одну и туже катушку для размотки шланга в двух противоположных направлениях, рис. 19.

Для крепления насадки использовать болты из комплекта, рис. 20.

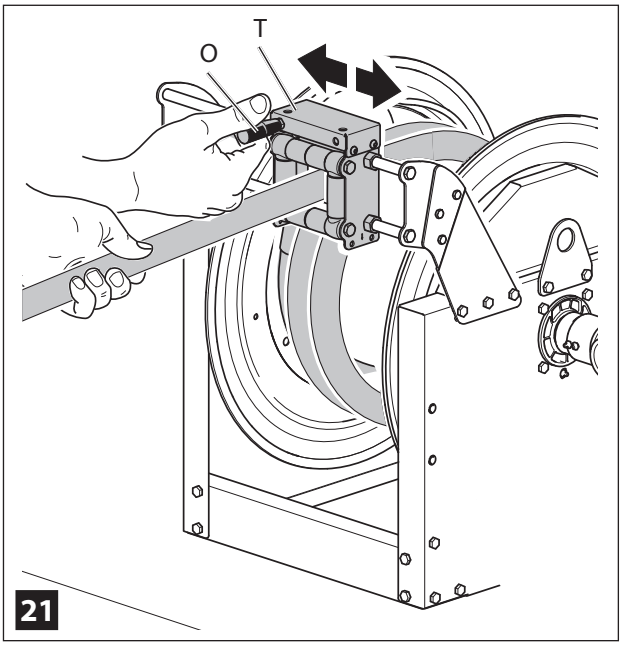

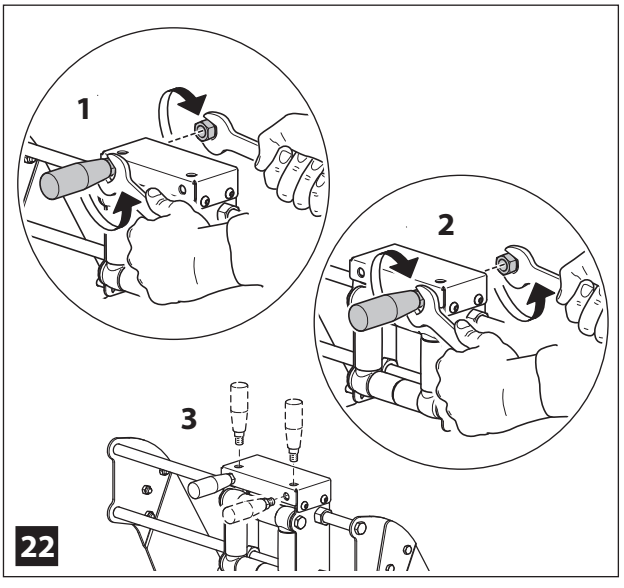

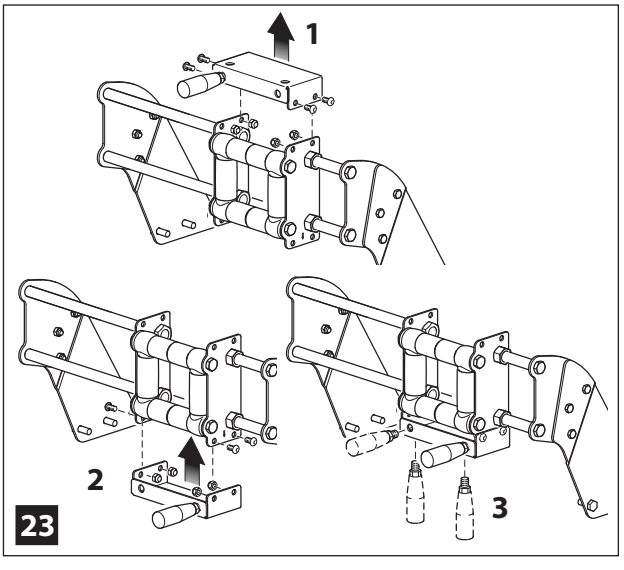

IT

BOCCHETTA GUIDATUBO A FUNZIONAMENTO MANUALE

La bocchetta guidatubo a funzionamento manuale è dotata di manopola **[O]** per lo spostamento del tubo.

Agendo sulla manopola **[O]** il gruppo **[T]** si sposta lungo le guide muovendo il tubo e consentendo un migliore riavvolgimento.

La posizione standard della manopola **[O]** è mostrata in fig. 21, ma è possibile, utilizzando l'apposita chiave, posizionare la manopola come mostrato nelle figure 22-23.

GB

MANUAL OPERATION HOSE GUIDE

The manual operation hose guide is provided with a grip **[O]** for hose movement.

By operating the grip **[O]**, the assembly **[T]** shifts along the guides thereby moving the hose and ensuring better rewinding.

The standard position of the grip **[O]** is shown in fig. 21; by using the special wrench, the grip can be positioned as shown in figures 22-23.

NL

SLANGGELEIDER MET HANDBEDIENDE WERKING

De slanggeleider met handbediende werking is voorzien van een knop **[O]** om de slang te verplaatsen.

Door op de knop **[O]** te drukken verschuift het blok **[T]** zich langs de geleiders, wordt de slang bewogen en kan de slang soepeler opgerold worden.

De standaard positie van de knop **[O]** is aangegeven op fig. 21, maar het is mogelijk met behulp van de speciale sleutel om de knop zoals aangegeven op fig. 22-23 te plaatsen.

DK

MANUEL SLANGEFØRING

Den manuelle slangeføring er udstyret med håndtag **[O]** til flytning af slangen.

Flyt enheden **[T]** langs med skinnerne ved at betjene håndtaget O. Herved bevæges slangen, og genoprulningen forbedres.

Standard positionen for håndtaget **[O]** er vist i fig. 21, men det er muligt at placere håndtaget som vist i fig. 22 og 23 ved hjælp af den respektive nøgle.

FR

GUIDE-TUYAU A FONCTIONNEMENT MANUEL

Le guide-tuyau à fonctionnement manuel est équipé d'une poignée **[O]** pour le déplacement du tuyau.
En agissant sur la poignée **[O]** le groupe **[T]** se déplace le long des glissières en déplaçant le tuyau et en permettant un meilleur réenroulement.
La position standard de la poignée **[O]** est montrée sur la fig. 21, mais on peut, en utilisant la clé prévue à cet effet, positionner la poignée comme le montrent les figures 22-23.

DE

SCHLAUCHFÜHRUNG MIT MANUELLER BEDIENUNG

Die Schlauchführung mit manueller Bedienung verfügt über einen Griff **[O]**, an dem der Schlauch verschoben werden kann.
Am Griff **[O]** lässt sich die Gruppe **[T]** auf den Schienen verschieben, sodass sich der Schlauch besser aufrollen lässt.
Die Standardposition vom Griff **[O]** ist auf Abbildung 21 zu sehen. Mit dem dafür vorgesehenen Schlüssel kann der Griff aber auch in den auf Abbildung 22-23 gezeigten Positionen montiert werden.

ES

BOQUILLA GUÍA TUBO CON FUNCIONAMIENTO MANUAL

La boquilla guía tubo con funcionamiento manual está dotada de mando **[O]** para el desplazamiento del tubo.
Actuando sobre el mando **[O]** el grupo **[T]** se desplaza a lo largo de las guías moviendo el tubo y permitiendo un enrollado mejor.
La posición estándar del mando **[O]** es ilustrada en la fig. 21, sin embargo es posible, utilizando la oportuna llave, posicionar el mando como se indica en las figuras 22-23.

PT

BOCAIS TUBOS GUIAS COM FUNCIONAMENTO MANUAL

O bocal tubo guia com funcionamento manual é dotado de uma manopla **[O]** para o deslocamento do tubo.
Agindo na manopla **[O]** o grupo **[T]** se exposta em direção as guias movendo o tubo e consentindo um melhor rebobinamento.
A posição standard da manopla **[O]** è mostrada na fig. 21, mas é possível, utilizando uma chave apropriada, posicionar a manopla como mostrada nas figuras 22-23.

NO

MANUELL SLANGEFØRING

Den manuelle slangeføringen er utstyrt med et håndtak **[O]** for å flytte slangen.
Bruk håndtaket **[O]** for å flytte enheten **[T]** langs skinnene, slik at slangen beveges og lettere rulles opp.
Standardposisjonen til håndtaket **[O]** er vist på fig. 21. Bruk en egnet nøkkel for å plassere håndtaket som vist på fig. 22 og 23.

SE

SLANGSTYRURTAG MED MANUELL FUNKTION

Slangstyrurtaget med manuell funktion är försett med ett vred **[O]** för att flytta slangen.
När man ingriper på vredet**[O]** flyttar sig enheten **[T]** längs skenorna vilket innebär en effektivare upprullning av slangen.
Vredets standardläge **[O]** visas i fig. 21, men , med hjälp av den särskilda nyckeln, går det att positionera vredet som i figurerna 22-23.

FI

KÄSIKÄYTTÖINEN LETKUN OHJAUSKAPPALE

Käsikäyttöinen letkun ohjauskappale on varustettu nupilla **[O]** letkun siirtämiseksi.
Paina nuppia **[O]**, jolloin yksikkö **[T]** siirtyy ohjaimilla siirtäen letkua, jolloin letkun kelaus helpottuu.
Nupin **[O]** vakioasento on osoitettu kuvassa 21, mutta voit siirtää nupin paikkaa tarkoitukseen olevalla avaimella kuvissa 22-23 osoitetulla tavalla.

RU

НАПРАВЛЯЮЩАЯ НАСАДКА РУЧНОГО ТИПА

Направляющая насадка ручного типа оснащена ручкой **[O]** для перемещения шланга. .
С помощью ручки **[O]** узел **[T]** смещают по направляющим, передвигая шланг и обеспечивая лучшее качество намотки.
Стандартное размещение ручки **[O]** показано на рис. 21, но с помощью надлежащего ключа ее можно разместить, как показано на рис. 22-23.

(IT) **DICHIARAZIONE CE DI CONFORMITÀ PER MACCHINE NORMALI**

(GB) CE DECLARATION OF CONFORMITY FOR STANDARD MACHINES

(FR) DECLARATION CE DE CONFORMITE POUR LE MACHINES

(DE) CE-KONFORMITÄTSERKLÄRUNG FÜR NORMALE MASCHINEN

(ES) DECLARACIÓN CE DE CONFORMIDAD A LA NORMATIVA DE LAS MAQUINAS

(PT) DECLARAÇÃO CE DE CONFORMIDADE PARA EQUIPAMENTOS STANDARDIZADOS

RAASM S.p.A.
Via Marangoni, 33
36022 S. Zeno di Cassola - Vicenza - Italy

(IT) **DICHIARA SOTTO LA PROPRIA RESPONSABILITÀ CHE: L'AVVOLGITUBO**

(GB) DECLARES ON HIS OWN RESPONSIBILITY THAT: THE HOSE REEL

(FR) DECLARE SOUS SA PROPRE RESPONSABILITE QUE: L'ENROULEUR

(DE) ERKLÄRT AUF EIGENE VERANTWORTUNG, DASS: SCHLAUCHAUFROLLER

(ES) DECLARA BAJO SU RESPONSABILIDAD QUE: EL ENROLLABLE

(PT) DECLARA SOB A PRÓPRIA RESPONSABILIDADE QUE: EL ENROLLADOR

Mod. 772-E12V-20bar, 772-E12V-70bar, 774-E12V-20bar, 774-E12V-70bar, Mod. 775-E12V-20bar, 775-E12V-70bar, 777-E12V-20bar, 777-E12V-70bar Mod. 772-E24V-20bar, 772-E24V-70bar, 774-E24V-20bar, 774-E24V-70bar, Mod. 775-E24V-20bar, 775-E24V-70bar, 777-E24V-20bar, 777-E24V-70bar

(IT) **È CONFORME AI REQUISITI ESSENZIALI DI SICUREZZA INDICATI DALLA DIRETTIVA 2006/42/CE ed è conforme alle seguenti norme armonizzate: UNI EN ISO 12100:2010 - UNI EN ISO 13857:2008 - UNI EN 349:2008**

(GB) COMPLIES WITH THE ESSENTIAL SAFETY REQUIREMENTS OF DIRECTIVE 2006/42/EC and conforms to the following harmonised standards:
UNI EN ISO 12100:2010 - UNI EN ISO 13857:2008 - UNI EN 349:2008

(FR) EST CONFORME AUX QUALITES ESSENTIELLES DE SECURITE REQUISES PAR LA DIRECTIVE 2006/42/CE et est conforme aux normes harmonisées suivantes:
UNI EN ISO 12100:2010 - UNI EN ISO 13857:2008 - UNI EN 349:2008

(DE) MIT DEN WESENTLICHEN SICHERHEITSANFORDERUNGEN DER CE-RICHTLINIE 2006/42/EG und entspricht folgenden harmonisierten Normen:
UNI EN ISO 12100:2010 - UNI EN ISO 13857:2008 - UNI EN 349:2008

(ES) ESTÁ CONFORME A LOS REQUISITOS ESENCIALES DE SEGURIDAD DE LA NORMA 2006/42/CE y está conforme a las siguientes normas armonizadas:
UNI EN ISO 12100:2010 - UNI EN ISO 13857:2008 - UNI EN 349:2008

(PT) E CONFORME AOS REQUISITOS ESSENCIAIS DE SEGURANÇA DA DIRETRIZ 2006/42/CE e conforme as seguintes normas: UNI EN ISO 12100:2010 - UNI EN ISO 13857:2008 - UNI EN 349:2008

IT Responsabile della costituzione Fascicolo Tecnico: Paolo Rodighiero

GB Person in charge of technical booklet: Paolo Rodighiero

FR Responsable de la constitution du fascicule technique: Paolo Rodighiero

DE Verantwortlicher für die Erstellung der technischen Dokumentation: Paolo Rodighiero

ES Responsable de la redacción del Manual Técnico: Paolo Rodighiero

PT Responsável pela composição do Fascículo Técnico: Paolo Rodighiero

Data / Date.
Datum / Fecha
09/2021

Il legale Rappresentante / The legal representative
Le représentant légal / Der gesetzliche Vertreter
El representante legal / O representante legal

Giovanni Menon

(NL) EG-VERKLARING VAN OVEREENSTEMMING VOOR STANDAARD MACHINES

(DK) EU-ERKLÆRING VEDR. STANDARDMASKINER

(NO) CE SAMSVARSERKLÆRING

(SE) EG-CONFORMITETSFÖRKLARING FÖR STANDARD MASKINER

(FI) EU- VAATIIMUSTENMUKAISUUSVAKUUTUS VAKIOTUOTTEILLE

(RU) ДЕКЛАРАЦИЯ ЕС О СООТВЕТСТВИИ ДЛЯ СТАНДАРТНЫХ ПРИБОРОВ

RAASM S.p.A.
Via Marangoni, 33
36022 S. Zeno di Cassola - Vicenza - Italy

(NL) VERKLAART GEHEEL ONDER EIGEN VERANTWOORDELIJKHEID DAT: DE SLANGHASPEL

(DK) ERKLÆRER PÅ EGET ANSVAR, AT: FØLGENDE PRODUKT SLANGETROMLE

(NO) ERKLÆRER UNDER EGET ANSVAR AT: FØLGENDE PRODUKT SLANGETROMMELEN

(SE) FÖRSÄKRAR UNDER EGET ANSVAR ATT: DEN SLANGUPPRULLARE

(FI) VAKUUTTAA OMALLA VASTUULLAAN, ETTÄ: PAINEILMATOIMINEN LETKUKELA

(RU) ЗАЯВЛЯЕТ ПОД СВОЮ ОТВЕТСТВЕННОСТЬ, ЧТО: РАЗДАТОЧНАЯ КАТУШКА

Mod. 772-E12V-20bar, 772-E12V-70bar, 774-E12V-20bar, 774-E12V-70bar, Mod. 775-E12V-20bar, 775-E12V-70bar, 777-E12V-20bar, 777-E12V-70bar Mod. 772-E24V-20bar, 772-E24V-70bar, 774-E24V-20bar, 774-E24V-70bar, Mod. 775-E24V-20bar, 775-E24V-70bar, 777-E24V-20bar, 777-E24V-70bar

(NL) IN OVEREENSTEMMING IS MET DE ESSENTIËLE VEILIGHEIDSEISEN BEPAALD DOOR DE RICHTLIJN 2006/42/EG en is in overeenstemming met de volgende geharmoniseerde normen:
UNI EN ISO 12100:2010 - UNI EN ISO 13857:2008 - UNI EN 349:2008

(DK) OPFYLDER DE GRUNDLÆGGENDE SIKKERHEDSKRAV I DIREKTIVET 2006/42/EF og opfylder kravene i følgende harmoniserede standarder:
UNI EN ISO 12100:2010 - UNI EN ISO 13857:2008 - UNI EN 349:2008

(NO) ER I OVERENSSTEMMELSE MED DE VIKTIGSTE SIKKERHETSKRAVENE I DIREKTIVET 2006/42/EEC er i samsvar med følgende harmoniserte standarder:
UNI EN ISO 12100:2010 - UNI EN ISO 13857:2008 - UNI EN 349:2008

(SE) ÖVERENSSTÄMMER MED DE SÄKERHETSKRAV SOM ÄR NÖDVÄNDIGA ENLIGT EG DIREKTIV 2006/42/EG och överensstämmer med följande harmoniserade standarder:
UNI EN ISO 12100:2010 - UNI EN ISO 13857:2008 - UNI EN 349:2008

(FI) VASTAA EU- DIREKTIIVIN 2006/42/EY ja vastaa seuraavien sovellettujen säännösten vaatimuksia:
UNI EN ISO 12100:2010 - UNI EN ISO 13857:2008 - UNI EN 349:2008

(RU) СООТВЕТСТВУЕТ ОСНОВНЫМ ТРЕБОВАНИЯМ БЕЗОПАСНОСТИ, УКАЗАННЫМ В ДИРЕКТИВЕ 2006/42/CE и соответствует следующим согласованным нормам:
UNI EN ISO 12100:2010 - UNI EN ISO 13857:2008 - UNI EN 349:2008

NL Verantwoordelijk voor de samenstelling van het Technisch Dossier: Paolo Rodighiero

DK Person, der har bemyndigelse til at udarbejde det tekniske dossier: Paolo Rodighiero

NO Ansvarlig for utarbeidingen av den tekniske dokumentasjonen: Paolo Rodighiero

SE Ansvarig för sammanställandet av den tekniska bilagan: Paolo Rodighiero

FI Teknisen asiakirjan laadinnasta vastaa: Paolo Rodighiero

RU Ответственный за создание Технического Материала: Паоло Родигьеро

Datum / Dato
Pvm / Дата

09/2021

De wettelijke vertegenwoordiger / Adm. direktør
Juridisk representant / Legal företrädare
Laillinen edustaja / Официальный Представитель

Giovanni Menon

(IT) **DICHIARAZIONE CE DI CONFORMITÀ PER MACCHINE NORMALI**

(GB) CE DECLARATION OF CONFORMITY FOR STANDARD MACHINES

(FR) DECLARATION CE DE CONFORMITE POUR LE MACHINES

(DE) CE-KONFORMITÄTSERKLÄRUNG FÜR NORMALE MASCHINEN

(ES) DECLARACIÓN CE DE CONFORMIDAD A LA NORMATIVA DE LAS MAQUINAS

(PT) DECLARAÇÃO CE DE CONFORMIDADE PARA EQUIPAMENTOS STANDARDIZADOS

RAASM S.p.A.
Via Marangoni, 33
36022 S. Zeno di Cassola - Vicenza - Italy

(IT) **DICHIARA SOTTO LA PROPRIA RESPONSABILITÀ CHE: L'AVVOLGITUBO**

(GB) DECLARES ON HIS OWN RESPONSIBILITY THAT: THE HOSE REEL

(FR) DECLARE SOUS SA PROPRE RESPONSABILITE QUE: L'ENROULEUR

(DE) ERKLÄRT AUF EIGENE VERANTWORTUNG, DASS: SCHLAUCHAUFROLLER

(ES) DECLARA BAJO SU RESPONSABILIDAD QUE: EL ENROLLABLE

(PT) DECLARA SOB A PRÓPRIA RESPONSABILIDADE QUE: EL ENROLLADOR

Mod. 772-E115V-20bar, 772-E115V-70bar, 774-E115V-20bar, 774-E115V-70bar,
Mod. 775-E115V-20bar, 775-E115V-70bar, 777-E115V-20bar, 777-E115V-70bar,
Mod. 772-E230V-20bar, 772-E230V-70bar, 774-E230V-20bar, 774-E230V-70bar,
Mod. 775-E230V-20bar, 775-E230V-70bar, 777-E230V-20bar, 777-E230V-70bar,
Mod. 772-E400V-20bar, 772-E400V-70bar, 774-E400V-20bar, 774-E400V-70bar,
Mod. 775-E400V-20bar, 775-E400V-70bar, 777-E400V-20bar, 777-E400V-70bar

(IT) **È CONFORME AI REQUISITI ESSENZIALI DI SICUREZZA INDICATI DALLA DIRETTIVA 2006/42/CE ed è conforme alle seguenti norme armonizzate: UNI EN ISO 12100:2010 - UNI EN ISO 13857:2008 - UNI EN 349:2008**

(GB) COMPLIES WITH THE ESSENTIAL SAFETY REQUIREMENTS OF DIRECTIVE 2006/42/EC and conforms to the following harmonised standards:
UNI EN ISO 12100:2010 - UNI EN ISO 13857:2008 - UNI EN 349:2008

(FR) EST CONFORME AUX QUALITES ESSENTIELLES DE SECURITE REQUISES PAR LA DIRECTIVE 2006/42/CE et est conforme aux normes harmonisées suivantes:
UNI EN ISO 12100:2010 - UNI EN ISO 13857:2008 - UNI EN 349:2008

(DE) MIT DEN WESENTLICHEN SICHERHEITSANFORDERUNGEN DER CE-RICHTLINIE 2006/42/EG und entspricht folgenden harmonisierten Normen:
UNI EN ISO 12100:2010 - UNI EN ISO 13857:2008 - UNI EN 349:2008

(ES) ESTÁ CONFORME A LOS REQUISITOS ESENCIALES DE SEGURIDAD DE LA NORMA 2006/42/CE y está conforme a las siguientes normas armonizadas:
UNI EN ISO 12100:2010 - UNI EN ISO 13857:2008 - UNI EN 349:2008

(PT) E CONFORME AOS REQUISITOS ESSENCIAIS DE SEGURANÇA DA DIRETRIZ 2006/42/CE e conforme as seguintes normas: UNI EN ISO 12100:2010 - UNI EN ISO 13857:2008 - UNI EN 349:2008

IT Responsabile della costituzione Fascicolo Tecnico: Paolo Rodighiero

GB Person in charge of technical booklet: Paolo Rodighiero

FR Responsable de la constitution du fascicule technique: Paolo Rodighiero

DE Verantwortlicher für die Erstellung der technischen Dokumentation: Paolo Rodighiero

ES Responsable de la redacción del Manual Técnico: Paolo Rodighiero

PT Responsável pela composição do Fascículo Técnico: Paolo Rodighiero

Data / Date
Datum / Fecha

09/2021

Il legale Rappresentante / The legal representative
Le représentant légal / Der gesetzliche Vertreter
El representante legal / O representante legal

Giovanni Menon

(NL) EG-VERKLARING VAN OVEREENSTEMMING VOOR STANDAARD MACHINES

(DK) EU-ERKLÆRING VEDR. STANDARDMASKINER

(NO) CE SAMSVARSERKLÆRING

(SE) EG-CONFORMITETSFÖRKLARING FÖR STANDARD MASKINER

(FI) EU- VAATIIMUSTENMUKAISUUSVAKUUTUS VAKIOTUOTTEILLE

(RU) ДЕКЛАРАЦИЯ ЕС О СООТВЕТСТВИИ ДЛЯ СТАНДАРТНЫХ ПРИБОРОВ

RAASM S.p.A.
Via Marangoni, 33
36022 S. Zeno di Cassola - Vicenza - Italy

(NL) VERKLAART GEHEEL ONDER EIGEN VERANTWOORDELIJKHEID DAT: DE SLANGHASPEL

(DK) ERKLÆRER PÅ EGET ANSVAR, AT: FØLGENDE PRODUKT SLANGETROMLE

(NO) ERKLÆRER UNDER EGET ANSVAR AT: FØLGENDE PRODUKT SLANGETROMMELEN

(SE) FÖRSÄKRAR UNDER EGET ANSVAR ATT: DEN SLANGUPPRULLARE

(FI) VAKUUTTAA OMALLA VASTUULLAAN, ETTÄ: PAINEILMATOIMINEN LETKUKELA

(RU) ЗАЯВЛЯЕТ ПОД СВОЮ ОТВЕТСТВЕННОСТЬ, ЧТО: РАЗДАТОЧНАЯ КАТУШКА

Mod. 772-E115V-20bar, 772-E115V-70bar, 774-E115V-20bar, 774-E115V-70bar,
Mod. 775-E115V-20bar, 775-E115V-70bar, 777-E115V-20bar, 777-E115V-70bar,
Mod. 772-E230V-20bar, 772-E230V-70bar, 774-E230V-20bar, 774-E230V-70bar,
Mod. 775-E230V-20bar, 775-E230V-70bar, 777-E230V-20bar, 777-E230V-70bar,
Mod. 772-E400V-20bar, 772-E400V-70bar, 774-E400V-20bar, 774-E400V-70bar,
Mod. 775-E400V-20bar, 775-E400V-70bar, 777-E400V-20bar, 777-E400V-70bar

(NL) IN OVEREENSTEMMING IS MET DE ESSENTIËLE VEILIGHEIDSEISEN BEPAALD DOOR DE RICHTLIJN 2006/42/EG en is in overeenstemming met de volgende geharmoniseerde normen:
UNI EN ISO 12100:2010 - UNI EN ISO 13857:2008 - UNI EN 349:2008

(DK) OPFYLDER DE GRUNDLÆGGENDE SIKKERHEDSKRAV I DIREKTIVET 2006/42/EF og opfylder kravene i følgende harmoniserede standarder:
UNI EN ISO 12100:2010 - UNI EN ISO 13857:2008 - UNI EN 349:2008

(NO) ER I OVERENSSTEMMELSE MED DE VIKTIGSTE SIKKERHETSKRAVENE I DIREKTIVET 2006/42/EEC er i samsvar med følgende harmoniserte standarder:
UNI EN ISO 12100:2010 - UNI EN ISO 13857:2008 - UNI EN 349:2008

(SE) ÖVERENSSTÄMMER MED DE SÄKERHETSKRAV SOM ÄR NÖDVÄNDIGA ENLIGT EG DIREKTIV 2006/42/EG och överensstämmer med följande harmoniserade standarder:
UNI EN ISO 12100:2010 - UNI EN ISO 13857:2008 - UNI EN 349:2008

(FI) VASTAA EU- DIREKTIIVIN 2006/42/EY ja vastaa seuraavien sovellettujen säännösten vaatimuksia:
UNI EN ISO 12100:2010 - UNI EN ISO 13857:2008 - UNI EN 349:2008

(RU) СООТВЕТСТВУЕТ ОСНОВНЫМ ТРЕБОВАНИЯМ БЕЗОПАСНОСТИ, УКАЗАННЫМ В ДИРЕКТИВЕ 2006/42/CE и соответствует следующим согласованным нормам:
UNI EN ISO 12100:2010 - UNI EN ISO 13857:2008 - UNI EN 349:2008

NL Verantwoordelijk voor de samenstelling van het Technisch Dossier: Paolo Rodighiero

DK Person, der har bemyndigelse til at udarbejde det tekniske dossier: Paolo Rodighiero

NO Ansvarlig for utarbeidingen av den tekniske dokumentasjonen: Paolo Rodighiero

SE Ansvarig för sammanställandet av den tekniska bilagan: Paolo Rodighiero

FI Teknisen asiakirjan laadinnasta vastaa: Paolo Rodighiero

RU Ответственный за создание Технического Материала: Паоло Родигьеро

Datum / Dato
Pvm / Дата

09/2021

De wettelijke vertegenwoordiger / Adm. direktør
Juridisk representant / Legal företrädare
Laillinen edustaja / Официальный Представитель

Giovanni Menon

Scarica il manuale in versione digitale
Download this manual in digital form
Télécharger le manuel en version numérique
Downloaden Sie die digitale Anleitung
Descargue el manual en versión digital
Descarregue o manual na versão digital

Download de digitale versie van de handleiding
Hent en digital udgave af vejledningen
Last ned digital bruksanvisning
Ladda ned bruksanvisningen i digital version
Lataa käyttöoppaan digitaalinen kappale
Скачать руководство в электронном формате

La costruttrice declina ogni responsabilità per le possibili inesattezze contenute nel presente opuscolo imputabili ad errori di stampa o di trascrizione, per danni a cose o persone nel caso non vengano osservate tutte le norme antinfortunistiche utili al normale esercizio e regolare funzionamento, nonchè per montaggi, installazioni ed uso non eseguiti in conformità alle sue indicazioni ed istruzioni; si riserva inoltre di apportare senza preavviso ed in totale libertà operativa ogni e qualsiasi variante e miglioria d'ordine funzionale-tecnico ed estetica. Verificate nel nostro sito la presenza di documentazione aggiornata.

The manufacturer declines all responsibility for possible inaccuracies contained in this booklet due to printing or transcription errors, for damage to property or persons, in case all the safety regulations useful to normal and regular operation are not complied with, as well as, for any assembly, installation and use which is not carried out in conformity with the directions and instructions provided. Moreover, the manufacturer reserves the right to make any technical-functional and design change or improvement, without any previous notice and with the utmost operational freedom. Check out our website for updated documentation.

- PRODOTTO RAASM -
- PRODUCT RAASM -
- PRODUIT RAASM -
- PRODUKT VON RAASM -
- PRODUCTO RAASM -

RAASM S.p.A. - 36022 S.ZENO DI CASSOLA -VI- ITALIA
Tel. 0424 571150 - Fax 0424 571155
www.raasm.com - e-mail: info@raasm.com
MADE IN ITALY

Tutti i diritti riservati – All rights reserved

VISTA ESPLOSA - EXPLODED VIEW

N.b. Gli avvolgitubo elettrici 230V S.700 oltre ad essere disponibili in 4 larghezze diverse (vedi note sotto riportate) possono montare 6 bocchette guidatubo differenti per tipo e posizione di montaggio (vedi esploso ricambi specifico bocchette guidatubo)

The S.700 electric 230V hose reels to be over available in 4 different widths (see note below) may fit different hose guide 6 ports by type and location of assembly (see specific spare parts jets hose guide)



AVVOLGITUBO S.700
ELETTRICO 230V

ELECTRIC 230V HOSE REELS S.700

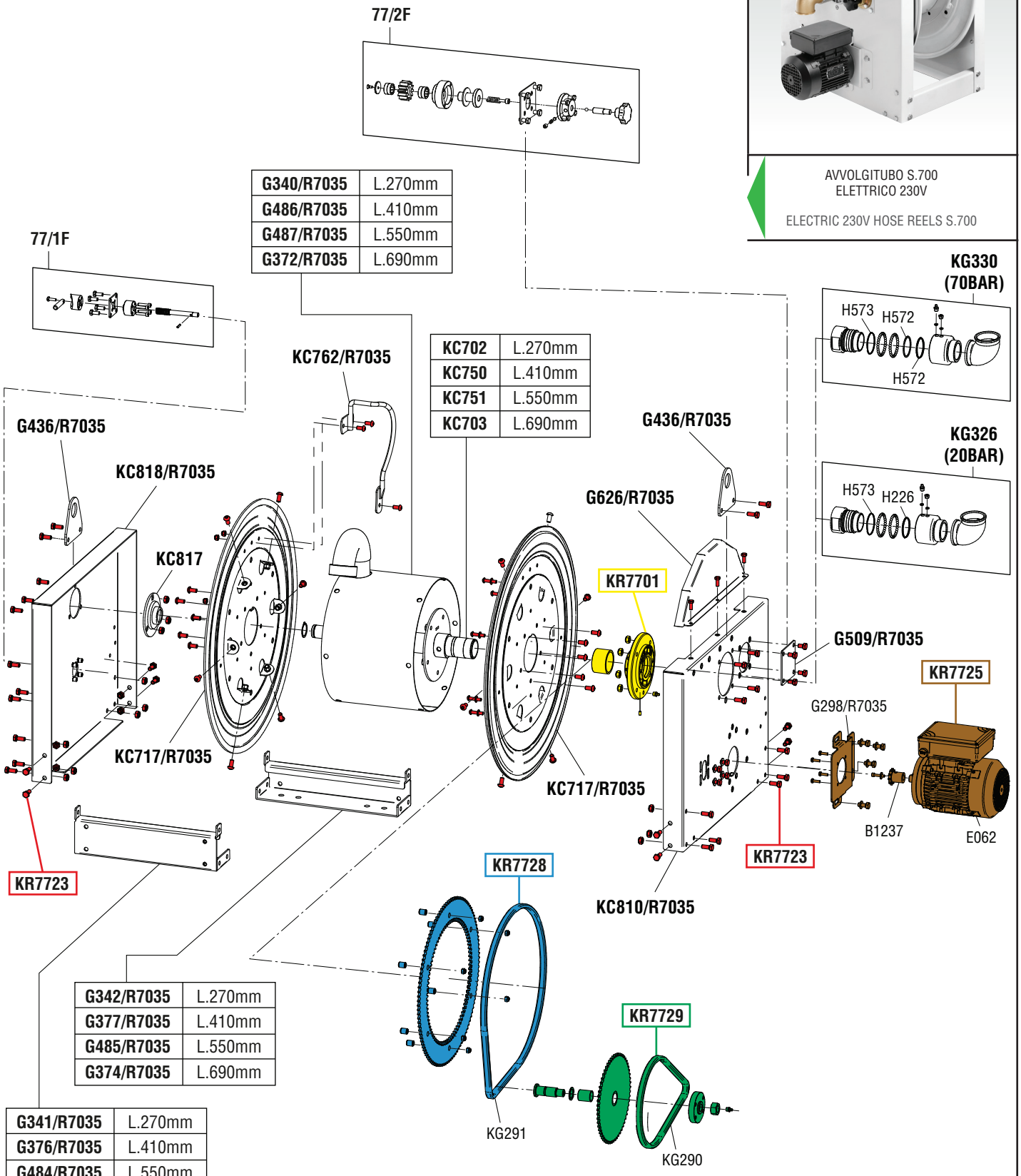

tutti i diritti riservati - all rights reserved

KIT RICAMBI

OGNI KIT SOTTO RIPORTATO COMPRENDE I RICAMBI EVIDENZIATI CON LO STESSO COLORE E LE RELATIVE GUARNIZIONI. QUESTI RICAMBI NON SONO FORNIBILI SEPARATAMENTE TRANNE QUELLI CODIFICATI.

SPARE PARTS KITS

EACH KIT SHOWN WITH THE SAME COLOR INCLUDES ALSO THE GASKETS. THE SPARE PARTS INCLUDED IN THE KIT CAN'T BE SUPPLIED SEPARATELY EXCEPT THOSE SHOWN WITH A PROPER CODE.

CODICE *CODE*	DESCRIZIONE *DESCRIPTION*	Q.TÀ *QTY*
KR7701	KIT BOCCOLA SOSTEGNO TAMBURO BUSH DRUM SUPPORT KIT	1
KR7723	SET VITI AVVOLGITUBO SET OF SCREWS	1
KR7725	KIT MOTORE 230 V MOTOR KIT 230 V	1
KR7728	KIT RIDUTTORE A RINVIO (Z1.114) REFERENCE GEARBOX (Z1.114)	1
KR7729	KIT RIDUTTORE A RINVIO (Z2.14) REFERENCE GEARBOX (Z2.14)	1

ELENCO RICAMBI FORNIBILI SINGOLARMENTE

LIST OF SPARE PARTS WHICH CAN BE SUPPLIED SEPARATELY

CODICE *CODE*	DESCRIZIONE *DESCRIPTION*	Q.TÀ *QTY*
77/1F	BLOCCO TAMBURO (FRENO) DRUM LOCK	1
77/2F	FRENO FRIZIONE BRAKE CLUTCH	1
B1237	PIGNONE DENTATO MOTORE MOTOR PINION	1
E062	MOTORE 230 V MOTOR 230 V	1
G298/R7035	STAFFA SUPPORTO MOTORE MOTOR SUPPORT BRACKET	1
G340/R7035	CILINDRO TAMBURO (Art.7721601.100 -.400) BARREL DRUM (Art.7721601.100 - .400)	1
G341/R7035	TRAVERSO POSTERIORE (Art.7721601.100 -.400) BACK SUPPORT (Art.7721601.100 - .400)	1
G342/R7035	TRAVERSO ANTERIORE (Art.7721601.100 - .400) FRONT SUPPORT (Art.7721601.100 - .400)	1
G372/R7035	CILINDRO TAMBURO (Art.7771601.100 -.400) BARREL DRUM (Art.7771601.100 - .400)	1
G373/R7035	TRAVERSO POSTERIORE (Art.7771601.100 -.400) BACK SUPPORT (Art.7771601.100 - .400)	1
G374/R7035	TRAVERSO ANTERIORE (Art.7771601.100 - .400) FRONT SUPPORT (Art.7771601.100 - .400)	1
G376/R7035	TRAVERSO POSTERIORE (Art.7741601.100 -.400) BACK SUPPORT (Art.7741601.100 - .400)	1
G377/R7035	TRAVERSO ANTERIORE (Art.7741601.100 - .400) FRONT SUPPORT (Art.7741601.100 - .400)	1
G436/R7035	STAFFA DI SOLLEVAMENTO LIFTING BRACKET	2
G484/R7035	TRAVERSO POSTERIORE (Art.7751601.100 -.400) BACK SUPPORT (Art.7751601.100 - .400)	1
G485/R7035	TRAVERSO ANTERIORE (Art.7751601.100 - .400) FRONT SUPPORT (Art.7751601.100 - .400)	1
G486/R7035	CILINDRO TAMBURO (Art.7741601.100 -.400) BARREL DRUM (Art.7741601.100 - .400)	1
G487/R7035	CILINDRO TAMBURO (Art.7751601.100 -.400) BARREL DRUM (Art.7751601.100 - .400)	1
G509/R7035	PIASTRA CIECA BLANKING PLATE	1
G626/R7035	CARTER DI PROTEZIONE GUARD	1
KC702	PERNO CENTRALE (Art.7721601.100 - .400) CENTRAL PIVOT (Art. 7721601.100 - .400)	1
KC703	PERNO CENTRALE (Art.7771601.100 - .400) CENTRAL PIVOT (Art. 7771601.100 - .400)	1
KC717/R7035	CARTER TAMBURO DRUM COVER	2
KC750	PERNO CENTRALE (Art.7741601.100 - .400) CENTRAL PIVOT (Art. 7741601.100 - .400)	1
KC751	PERNO CENTRALE (Art.7751601.100 - .400) CENTRAL PIVOT (Art. 7751601.100 - .400)	1
KC762/R7035	GUIDATUBO ARROTOLATORE HOSE GUIDE	1
KC810/R7035	STAFFA SOSTEGNO LATO MOTORE BRACKET ON THE MOTOR SIDE	1
KC817	SUPPORTO CON CUSCINETTO SUPPORT BEARING	1
KC818/R7035	STAFFA SOSTEGNO LATO BLOCCO BRACKET SIDE BLOCK	1
KG290	CATENA MOTORE RINVIO CHAIN REFERRAL MOTOR	1
KG291	CATENA RINVIO TAMBURO REFFERAL CHAIN DRUM	1
KG326	SNODO ARIA-ACQUA - 20 bar JOINT AIR-WATER 20 bar	1
KG330	SNODO OLIO-AFFINI - 70 bar JOINT OIL AND SIMILAR - 70 bar	1

ELENCO GUARNIZIONI SNODI

JOINTS GASKETS LIST

CODICE *CODE*	DESCRIZIONE *DESCRIPTION*	Q.TÀ *QTY*
H226	O-RING 155 "VITON" O-RING 155 "VITON"	1
H572	ANELLO ANTIESTRUSIONE BACKUP RING	1
H573	O-RING 3218 "VITON" O-RING 3218 "VITON"	1

RAASM
FLUIDS AND LUBRICATION EQUIPMENT