SAMOA
LEADING THROUGH INNOVATION

Part No. / Cód.:

383 500
383 501

CE

Parts and technical service guide
Guía de servicio técnico y recambio

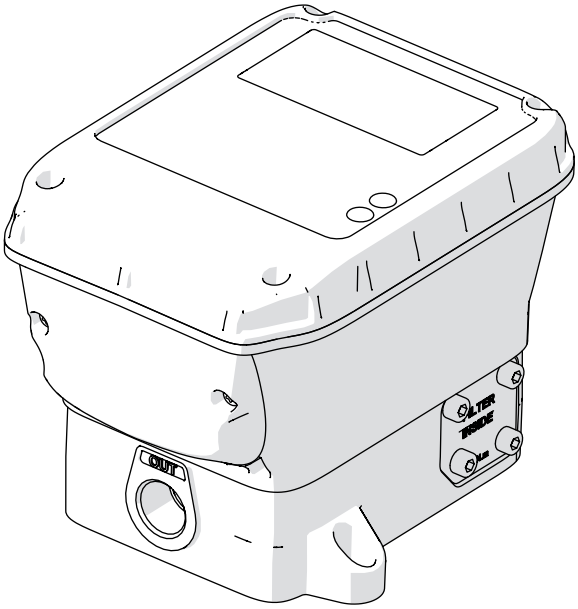

EN **U·valve and U·valve+** **2**

ES **U·valve y U·valve+** **8**

2020_02_19-12:30

SAMOA Industrial, S.A. · Pol. Ind. Porceyo, I-14 · Camino del Fontán, 831 · 33392 - Gijón - Spain · Tel.: +34 985 381 488 · www.samoaindustrial.com

EN

INTRODUCTION

WARNING: This unit is intended for professional use. Read all the instructions in this manual prior to use.

- This unit is intended to be part of a fluid monitoring system and allow its measurement and control. The unit comprises of an oval gear meter, a solenoid valve and a strainer.
- Only use the unit for the purposes for which it is intended.
- This unit has not been approved for use in commercial transactions.
- Do not alter or modify the unit.
- Do not exceed the maximum unit working pressure. Consult technical specifications section for further details.
- Only use the unit with fluids and solutions which are compatible with the wetted parts of the unit. See the relevant section of the technical specifications.
- Observe the manufacturer's safety warnings for the fluids used.
- This meter has been manufactured with tight tolerances in order to ensure high precision over a wide range of flows and viscosity.
- Verify the correct settings of the monitoring system prior to the first use.
- Operation with flow rates close to range ends may cause a lack of accuracy of the measure. A calibration procedure may be required in these cases.

INSTALLATION AND COMMISSIONING

UNIT FIXATION

As you want, the unit can be fixed to the wall or others fixtures of the installation by means of the front fixations (1) or the four threaded holes (2) placed on the back of the unit.

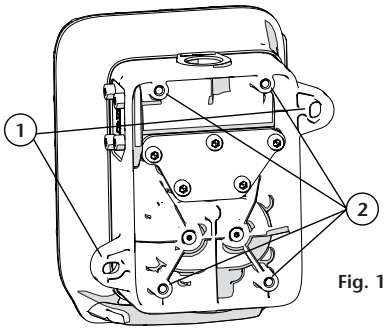

Fig. 1

CONNECTION TO HYDRAULIC SYSTEM

This equipment is intended to be installed directly in the distribution pipeline. The unit has a 1/2" BSP connection at both inlet and outlet.

Prior to installing the equipment, notice the location of the inlet fluid connection indicated as "IN" (3). It is mandatory to respect the flow direction for proper operation.

Avoid installing the unit between rigid connections to prevent efforts transmission of the pipeline. It is recommended to install a pressure relief system on the line to prevent damage from thermal expansion.

The unit incorporates an easy access mesh-40 strainer (4) to prevent damage from dirt or solid particles carried by the fluid.

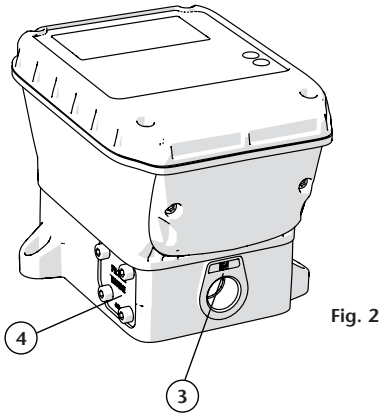

Fig. 2

2020_02_19-12:30

SAMOA Industrial, S.A. · Pol. Ind. Porceyo, I-14 · Camino del Fontán, 831 · 33392 - Gijón - Spain · Tel.: +34 985 381 488 · www.samoaindustrial.com

INSTALLATION AND COMMISSIONING

SETTING UP THE SCREEN ORIENTATION

WARNING!: Do this operation before installing the unit in its location and with the power source disconnected.

It is mandatory to respect the flow direction marked on the input and output connections, such as “IN” and “OUT”, otherwise the equipment will not work. If due to the configuration of your installation it is unavoidable that the screen is reversed, you can rotate it following the procedure described below.

1. Loose the screws (1) and leave on one side the front cover (2). Be careful that neither the electronic board nor the wiring is damaged. **(fig. 3).**
2. Loose the screws (3) that attach the plastic housing (4) **(fig. 4).**
3. Rotate 180 degrees the housing (4) and attach it again using the screws (3) loosen previously. Notice that only 3 of them are now needed **(fig. 5).**
4. Place the front cover (2) in its rigth position and fix it by means of the screws (1) **(fig. 6).**

Fig. 3

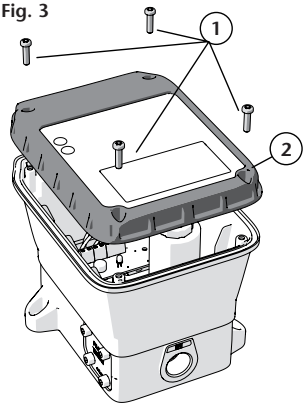

Fig. 4

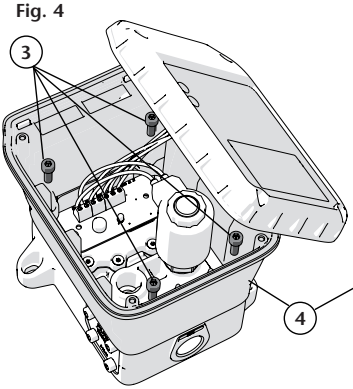

Fig. 5

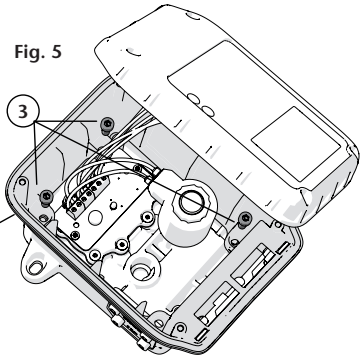

Fig. 6

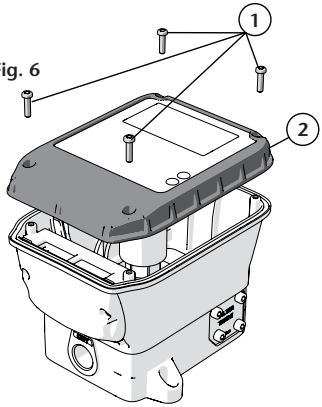

Next figures show the difference between the default factory position and the position once that the screen is rotated. Notice the new position of fluid connections.

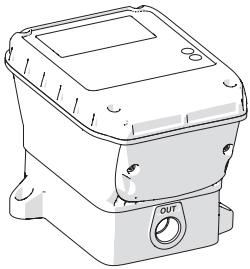

FACTORY POSITION

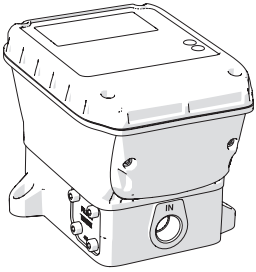

CONFIGURATION ONCE ROTATED

2020_02_19-12:30

SAMOA Industrial, S.A. · Pol. Ind. Porceyo, I-14 · Camino del Fontán, 831 · 33392 - Gijón - Spain · Tel.: +34 985 381 488 · www.samoaindustrial.com

INSTALLATION AND COMMISSIONING

ELECTRICAL WIRING

WARNING: Disconnect the power source before servicing or repairing electrical equipment.

DATA AND POWER BUS CONNECTION

Strip the end of the CAN BUS cable (381954) according to the scheme shown:

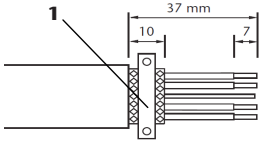

Fig. 7

NOTE: Depending on installation layout, it may be possible that in one of the 5 pole plugs, the power wires (red/black) must be left unconnected.

1. Attach the cable to the housing (951893), screw the retaining plate (1) and close the housing.
2. Loosen the screwss (2) and remove the connections plastic cover (3).
3. Plug in the 5 pole connector (4) in either of the 5 pole female connectors (5) of the unit.
4. Mount again the plastic cover (3) and fix it with the screws (2).

Connect each wire of the CAN BUS cable to the 5 pole male plug (951982) according to the scheme shown:

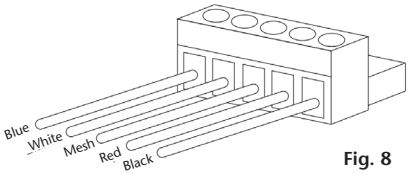

Fig. 8

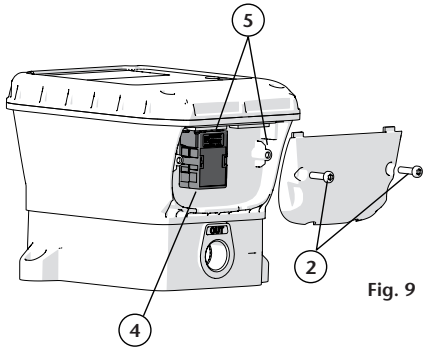

Fig. 9

SETTING THE LOCAL PARAMETERS OF THE UNIT

Before the unit can operate, a few configuration steps must be accomplished:

1. Connect the power to the unit. It will appear briefly on the display the current firmware installed and then the hose reel address is shown (by default “001”).
2. Press and hold F1 and F2 buttons until it is shown “SET" in the display.
3. The display shows the message “A” (address) followed by a number that increases progressively from 001. This number is the hose reel number linked to the unit. Once that the desired number is shown, press briefly F2 button.
   NOTE: If it is needed to restart the hose reel number to “001" , press briefly F1 button.
4. Now the unit shows the message “EoL” (end of line), followed by “0” or “1”. This parameter allows to indicate whether the unit is end of line in the CAN BUS (1) or it is an intermediate unit (0). Change the adjustment pressing the F1 button briefly and press F2 button to confirm.

   NOTE: If the unit is configured as end of line, the end of line blue led lights up in order to ease the identification of bus endings.
5. In the next screen the display shows the message “Dir.” followed by an animated bars graphic. This parameter allows to set the fluid flow direction through the unit. Press F1 button to set flow direction so that the animated bars movement matches the fluid flow in the unit. Press F2 button to confirm.
6. Having reached this point, the unit stores in its memory all the parameters introduced and it is restarted with these new parameters.

   NOTE: In the case that the unit is restarted before reaching this last step (due to a power loss or whatever reason), the parameters introduced will not be stored in the unit.

2020_02_19-12:30

SAMOA Industrial, S.A. · Pol. Ind. Porceyo, I-14 · Camino del Fontán, 831 · 33392 - Gijón - Spain · Tel.: +34 985 381 488 · www.samoaindustrial.com

INSTALLATION AND COMMISSIONING

GLOBAL PARAMETERS CONFIGURATION

Once that local parameters are set, the global parameters must be configured to ensure an optimum performance of the unit. Consult the instruction manuals of the monitoring system for further information.

PAIRING WITH A U·vision UNIT

This unit is equipped with a wireless connection so that it can be paired with a U·vision or U·vision+ gun.
Consult the U·vision instruction manual for further information.

INDICATOR LEDS AND DIAGNOSIS FUNCTIONS

INDICATOR LEDS

While the unit is in standby mode (the unit is online but not dispensing fluid), the following parameters can be checked:

- Press and hold F1 button to show the installed firmware version in the display.
- Press and hold F2 button to show the power supply voltage (in volts).

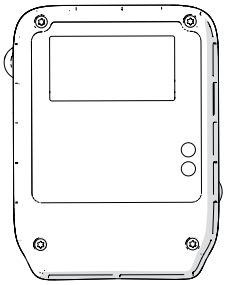

INDICATOR	STATUS	INDICATION
ONLINE LED	Off	CAN cable not connected or CAN BUS ERROR
	On	CAN cable correctly connected
	Blinks there times	U·vision unit paired
E.O.L. LED	Off	Not configured as end of line
	On	Unit configured as end of line
S.V. ON LED	Off	Solenoid valve closed
	On	Solenoid valve open
	Blinking	Malfunction of the solenoid valve
BY-PASS LED	Off	By-pass mode off
	On	By-pass mode activated
	Blinking	Malfunction of the solenoid valve
DISPLAY	×	Wifi connectivity not available*
DISPLAY	C	Wifi configuration mode*
DISPLAY	"C"	"**C**" Blinking indicates that wifi configuration is being transmitted to the unit*

* Only U·valve+ model.

2020_02_19-12:30

SAMOA Industrial, S.A. · Pol. Ind. Porceyo, I-14 · Camino del Fontán, 831 · 33392 - Gijón - Spain · Tel.: +34 985 381 488 · www.samoaindustrial.com

STRAINER MAINTENANCE

WARNING!: Before any maintenance operation make sure that there is no fluid pressure in the pipeline and the unit is isolated from the line by means of a valve.

To prevent any damage to the meter and solenoid valve integrated, the unit is equipped with a strainer accessible from outside.

In order to carry out maintenance tasks in the strainer loosen the screws (1), remove the cover (2) and pull out the gasket (3). Next, take out the extrainer (4) and clean it or replace it in the case that it was damaged.

Mount the strainer in its place verifying its correct position (fig. 10). Mount the gasket (3), place the metal cover (2) and fix the screws (1) with a minimum torque of 6 N.m.

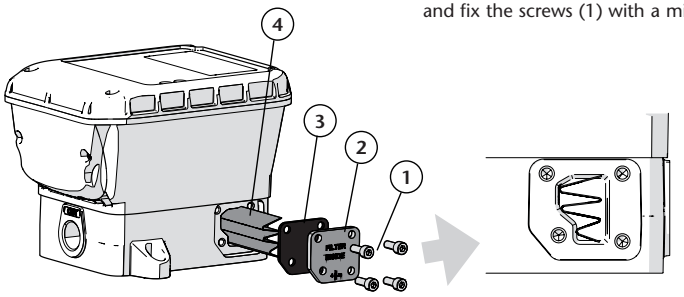

Fig. 10

TROUBLESHOOTING

SYMPTOM	POSSIBLE CAUSE	SOLUTION
Lack of accuracy	Wrong calibration factor	Consult the calibration procedure of the system.
	Flow exceeding flowmeter range	
The solenoid valve does not open	Check the indicator leds. If CAN BUS led (green) is on and S.V. ON led (red) is blinking, the unit is damaged	Contact your service representative.
Low flowrate	Dirty or damaged strainer	Clean / replace the strainer.
The solenoid valve is always opened	Check the indicator leds. If CAN BUS led (green) is on and S.V. ON led (red) is blinking, the unit is damaged	Contact your service representative.
	By-pass mode activated. The by-pass led should be on.	Turn off by-pass mode in the system.
	Can cable loosen or damaged. The by-pass led should be on.	Check CAN connections and cable

2020_02_19-12:30

SAMOA Industrial, S.A. · Pol. Ind. Porceyo, I-14 · Camino del Fontán, 831 · 33392 - Gijón - Spain · Tel.: +34 985 381 488 · www.samoaindustrial.com

TECHNICAL DATA

	U·valve	U·valve+
INTEGRATED METER TYPE	Oval gear meter	
MOIST PART MATERIALS	Aluminium, Acetal, Stainless Steel, NBR	
INLET CONNECTION	1/2" BSP	
OUTLET CONNECTION	1/2" BSP	
MAXIMUM WORKING PRESSURE	100 bar (1450 psi)	
BURST PRESSURE	200 bar (2900 psi)	
COMPATIBLE FLUIDS	Oil, glycol, coolant solutions	
FLOWRATE	1 to 30 l/min (depending on fluid viscosity and temperature) (0.25 to 8 gal/min)	
VISCOSITY RANGE	8 to 2000 cSt	
WORKING TEMPERATURE	-10 °C to 60 °C (14 °F to 140 °F)	
PRESSURE LOSS AT MAXIMUM FLOW	3 bar (43.5 psi)	
PRECISION	±0.5% (after calibration)	
PULSE RATIO	328 ppl (1241.4 ppg)	
POWER SUPPLY	24V AC 50/60 Hz	
SOLENOID VALVE VOLTAGE	24V DC	
SOLENOID VALVE CONSUMPTION	20W	
STRAINER	MESH-60	
CONNECTIVITY	CAN Bus, Bluetooth	CAN Bus, Bluetooth, Wifi
WEIGHT	1600 g (56.4 oz)	

DIMENSIONS

This device complies with Part 15 of the FCC Rules. Operation is subject to the following two conditions: (1) this device may not cause harmful interference, and (2) this device must accept any interference received, including interference that may cause undesired operation.

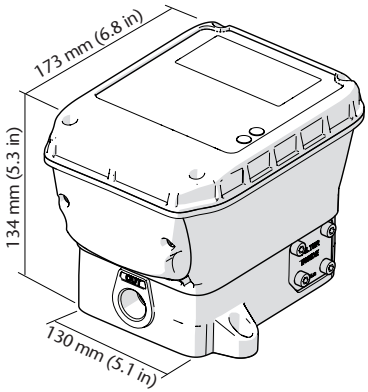

2020_02_19-12:30

SAMOA Industrial, S.A. · Pol. Ind. Porceyo, I-14 · Camino del Fontán, 831 · 33392 - Gijón - Spain · Tel.: +34 985 381 488 · www.samoaindustrial.com

SPARE PARTS AND ACCESORIES

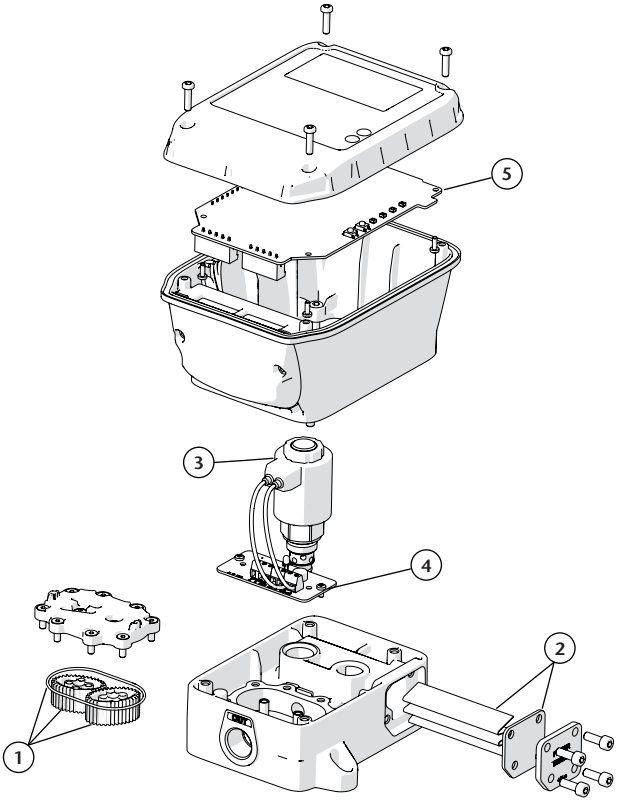

POS.	REF.	DESCRIPTION	CTD.
1	369 634	Oval gear	2
		Magnet	4
		O-ring	1
2	838 439	Strainer	1
	838 504	Gasket	1
3	951 980	Solenoid valve	1
4	836 201	PCB	1
5	838 248	U·valve main PCB	1
	838 260	U·valve^{+} main PCB	1

DISPOSAL INFORMATION



The symbol above means that according to local laws and regulations your product and/or its battery must be disposed of separately from household waste. When this product reaches its end of life, take it to a collection point designated by local authorities. The separate collection and recycling of your product and/or its battery at the time of disposal will help conserve natural resources and ensure that it is recycled in a manner that protects human health and the environment.

2020_02_19-12:30

SAMOA Industrial, S.A. · Pol. Ind. Porceyo, I-14 · Camino del Fontán, 831 · 33392 - Gijón - Spain · Tel.: +34 985 381 488 · www.samoaindustrial.com

INTRODUCCIÓN

ADVERTENCIA: Este equipo está destinado a uso profesional. Lea todas las instrucciones de este manual antes de su uso.

- Esta unidad está destinada a integrarse en un sistema de gestión de fluido y permitir la medición y control del mismo. La U·valve integra un medidor de engranajes ovales, una electroválvula y un filtro.
- Use el equipo sólo para los fines a los que está destinado.
- Este equipo no ha sido aprobado para su empleo en transacciones comerciales.
- No altere o modifique el equipo.
- No exceda la presión máxima de trabajo del equipo ni los rangos eléctricos permitidos. Consultar apartado de especificaciones técnicas.
- Use el equipo con fluidos y soluciones compatibles con las partes húmedas del equipo. Ver sección de especificaciones técnicas.
- Atienda las advertencias de seguridad del fabricante de los fluidos empleados.
- El medidor ha sido fabricado con reducidas tolerancias para asegurar una elevada precisión sobre un amplio rango de caudales y viscosidad.
- Verifique la correcta configuración del sistema antes de su primer uso.
- El funcionamiento con caudales próximos a los extremos del rango de operación puede causar una disminución de la precisión de la medición. Un proceso de calibración puede se requerido en estos casos.

INSTALACIÓN Y PUESTA EN SERVICIO

MONTAJE DE LA UNIDAD

Opcionalmente, puede fijar el equipo a la pared u otros elementos de su instalación por medio de los soportes frontales (1) o por medio de los 4 agujeros roscados (2) situados en la parte trasera del equipo.

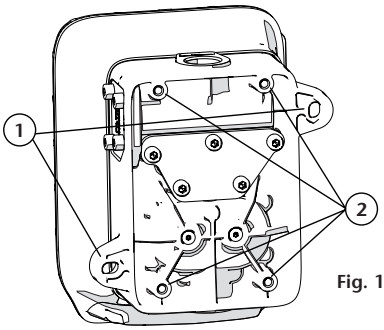

Fig. 1

CONEXIÓN A LA RED HIDRÁULICA

Este equipo está destinado a su instalación directa en la línea de distribución de fluido. Está dotado de conexión roscada 1/2" BSP tanto en la entrada como en la salida.
Antes de instalar el equipo observar la ubicación de la entrada de fluido marcada como "IN" (3) en una de las conexiones. Es obligatorio respetar la dirección del flujo para un correcto funcionamiento.
Evite instalar el equipo entre conexiones rígidas para evitar la transmisión de esfuerzos provenientes de la línea de fluido. Se recomienda instalar un sistema de alivio de presión en la línea para evitar causar daños por expansión térmica al equipo.
Para prevenir daños causados por suciedad o partículas sólidas arrastradas por el fluido el equipo incorpora un filtro registrable de tamaño mesh-40 (4).

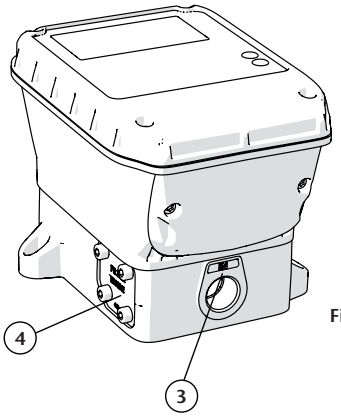

Fig. 2

2020_02_19-12:30

INSTALACIÓN Y PUESTA EN SERVICIO

CONFIGURACIÓN DE LA ORIENTACIÓN DE LA PANTALLA

ATENCIÓN: Realizar esta operación con la alimentación eléctrica desconectada y antes de instalar la unidad y conectarla a la línea de fluido.

La dirección de flujo marcada en las conexiones de entrada y salida como "IN" y "OUT" debe ser respetada siempre, de lo contrario se produciría un mal funcionamiento del equipo. Si dada la configuración de su instalación resulta inevitable que la pantalla quede invertida puede girarla siguiendo el procedimiento descrito a continuación.

1. Retirar los tornillos (1) y dejar a un lado la tapa frontal (2) con cuidado de no dañar la tarjeta electrónica ni el cableado **(fig. 3).**
2. Aflojar los 4 tornillos (3) que fijan la carcasa (4) **(fig. 4).**
3. Rotar 180 grados la carcasa (4) y volver a fijarla empleando ahora sólo tres tornillos (3) de los cuatro aflojados anteriormente **(fig. 5).**
4. Ubicar la tapa frontal (2) en su correcta posición y fijarla por medio de los tornillos (1) **(fig. 6).**

Fig. 3

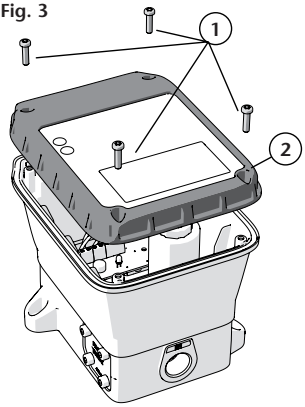

Fig. 4

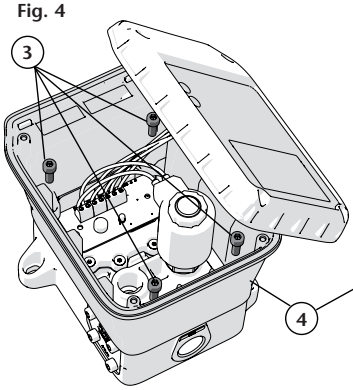

Fig. 5

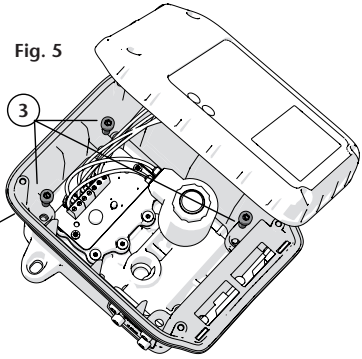

Fig. 6

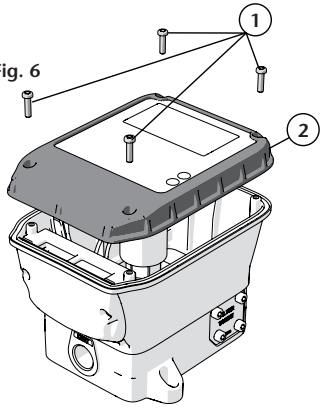

En las siguientes figuras puede verse la diferencia entre la configuración por defecto de fábrica y la configuración girada. Observe como se invierte la conexión mostrada (OUT o IN) respecto a la pantalla.

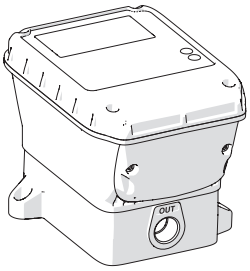

CONFIGURACIÓN DE FÁBRICA

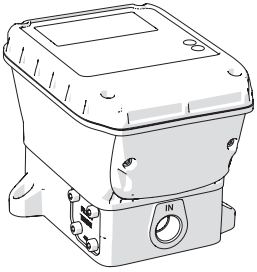

CONFIGURACIÓN DESPUÉS DE GIRAR

2020_02_19-12:30

SAMOA Industrial, S.A. · Pol. Ind. Porceyo, I-14 · Camino del Fontán, 831 · 33392 - Gijón - Spain · Tel.: +34 985 381 488 · www.samoaindustrial.com

INSTALACIÓN Y PUESTA EN SERVICIO

CONEXIONES ELÉCTRICAS

IMPORTANTE: Asegúrese de que la alimentación eléctrica de la unidad está desconectada antes de efectuar cualquier operación sobre la misma.

CONEXIÓN DEL BUS DE DATOS Y ALIMENTACIÓN

Pele el extremo del cable CAN-Bus (381954) según el esquema:

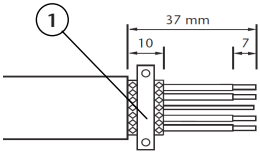

Fig. 7

NOTA: en función de la topología de la instalación, es posible que en uno de los conectores enchufables de 5 polos deba dejar sin conectar los conductores de alimentación (rojo/negro).

1. Sujete el cable a la carcasa (951893) atornillando la pletina de retención (2) y cierre la carcasa.
2. Afloje los tornillos (2) y retire la tapa (3) de conexiones.
3. Introduzca el conector de 5 polos (4) en uno de los dos conectores hembra (5) de alimentación de la unidad.
4. A continuación, monte de nuevo la tapa (3) y fíjela por medio de los tornillos (2).

Conecte los conductores individuales del cable CAN-Bus al conector macho enchufable de 5 polos (951892) de acuerdo al esquema:

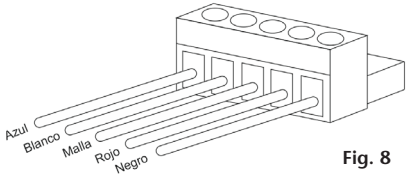

Fig. 8

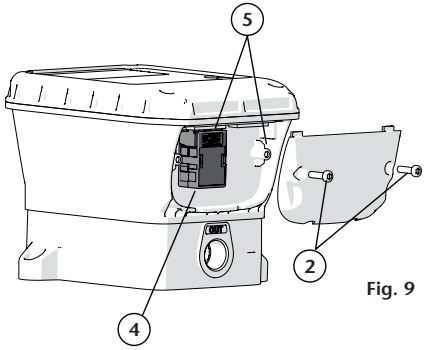

Fig. 9

CONFIGURACIÓN DE PARÁMETROS LOCALES DE LA UNIDAD

Antes de poder empezar a interactuar con la unidad, se deben de seguir unos sencillos pasos para su correcta configuración:

1. Encienda la alimentación de la unidad. El display mostrará brevemente la versión de firmware instalada actualmente para, a continuación, pasar a mostrar la dirección del enrollador (por defecto, esta será la "001").
2. Presione simultáneamente las teclas F1 y F2 del frontal de la unidad, hasta que el display muestre el mensaje "Set".
3. En este punto, el display mostrará el mensaje "A" (address) seguido de un número que se irá incrementando progresivamente desde 001 hasta 126. Dicho número indica el número de enrollador asociado a la unidad. Una vez se muestre en pantalla el número de enrollador deseado, presione brevemente la tecla F2.

NOTA: si desea reiniciar el número de enrollador a 001, presione brevemente la tecla F1.

4. Ahora la unidad mostrará el mensaje "EoL" (End Of Line). Este parámetro permite indicar si la unidad es final de línea en el CAN bus (LED azul ON) o es una unidad intermedia (LED azul OFF). Cambie el ajuste presionando brevemente la tecla F1, y presione brevemente la tecla F2 para confirmar.
5. Alcanzado este punto, la unidad guarda en memoria los parámetros introducidos y se reinicia con los nuevos parámetros locales introducidos.

NOTA: en caso de reiniciarse la unidad antes de alcanzar este punto (por un apagón eléctrico o cualquier otra causa), los parámetros introducidos no serán guardados en la memoria de la unidad.

2020_02_19-12:30

INSTALACIÓN Y PUESTA EN SERVICIO

CONFIGURACIÓN DE PARÁMETROS GLOBALES DE LA UNIDAD

Una vez fijados los parámetros locales de la unidad, se deberán configurar los parámetros globales de la misma para asegurar un óptimo funcionamiento. Consulte los manuales del teclado ACM o U·dat y el software AMS-WinPC o Nexu para obtener más información.

EMPAREJAMIENTO CON PISTOLA U·vision

Este equipo está dotado de una antena inalámbrica para su conexión con una pistola U·vision o U·vision+.
Para más detalles sobre su configuración consultar los manuales correspondientes a U·vision o U·vision+.

INDICADORES Y FUNCIONES DE DIAGNÓSTICO

LEDS INDICADORES

Mientras la unidad está en "standby" (conectada pero no realizando ninguna transacción), se pueden consultar ciertos parámetros funcionales de la misma:

- Manteniendo presionada la tecla F1, se muestra en pantalla la versión de firmware de la unidad.
- Manteniendo presionada la tecla F2, se muestra en pantalla la tensión de alimentación de la unidad (en voltios).

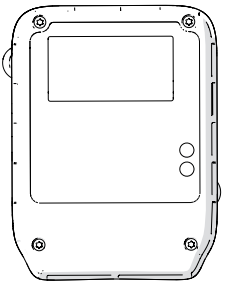

INDICADOR	ESTADO	INDICACIÓN
ONLINE LED	Off	Cable CAN no está conectado
	On	Cable CAN correctamente conectado
	Parpadea 3 veces	Unidad U·vision emparejada
E.O.L. LED	Off	No configurado como final de rama
	On	Unidad configurada como final de rama
S.V. ON LED	Off	Electroválvula cerrada
	On	Electroválcula abierta
	Parpadeo	Funcionamiento incorrecto de la electroválvula
BY-PASS LED	Off	Modo By-pass desactivado
	On	Modo By-pass activado
	Parpadeo	Funcionamiento incorrecto de la electroválvula
DISPLAY	×	Conectividad Wifi no disponible*
DISPLAY	C	Modo de configuración Wifi*
DISPLAY	"C"	"**C**" El parpadeo indica que la configuración wifi se está transmitiendo a la unidad*

* Solo para el modelo U·valve+ .

2020_02_19-12:30

SAMOA Industrial, S.A. · Pol. Ind. Porceyo, I-14 · Camino del Fontán, 831 · 33392 - Gijón - Spain · Tel.: +34 985 381 488 · www.samoaindustrial.com

MANTENIMIENTO DEL FILTRO INTEGRADO

⚠ **¡ATENCIÓN!**: Antes de desmontar la tapa del filtro asegúrese de que la línea de fluido no tiene presión.

Para proteger el medidor y válvula integrados, este equipo está dotado de un filtro accesible desde el exterior.

Para acceder al filtro y llevar a cabo tareas de limpieza o sustitución, afloje los tornillos (1), retire la tapa (2) y extraiga la junta (3). A continuación, extraiga el filtro (4) y proceda a su limpieza o sustitución si estuviese dañado. Vuelva a montar el filtro en su alojamiento verificando su correcta posición (fig. 10). Monte de nuevo la junta (3), coloque la tapa (2) y fije los tornillos (1) con un par de apriete recomendado de 6 N.m.

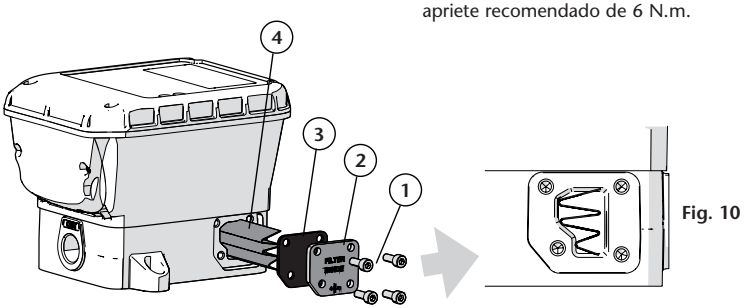

Fig. 10

ANOMALÍAS Y SUS SOLUCIONES

SÍNTOMA	POSIBLE CAUSA	SOLUCIÓN
Falta de precisión	Factor de calibración erróneo	Consultar el proceso de calibración del sistema.
	Caudal fuera del campo nominal de aplicación del medidor	
La electroválvula no abre	Comprobar leds de estado. Si la luz CAN BUS (verde) está encendida y la luz POWER (roja) parpadea la tarjeta electrónica esta dañada.	Avisar servicio técnico
La electroválvula está siempre abierta	Comprobar leds de estado. Si la luz CAN BUS (verde) está encendida y la luz POWER (roja) parpadea la tarjeta electrónica esta dañada.	Avisar servicio técnico
	Modo by-pass activado. El led de by-pass debería estar encendido.	Desactivar el modo by-pass desde el teclado.
	Cable CAN suelto o dañado. El led de by-pass debería estar encendido.	Comprobar las conexiones CAN y el estado del cable.
Caudal insuficiente	Filtro sucio u obstruido	Limpiar o sustituir el filtro

2020_02_19-12:30

SAMOA Industrial, S.A. · Pol. Ind. Porceyo, I-14 · Camino del Fontán, 831 · 33392 - Gijón - Spain · Tel.: +34 985 381 488 · www.samoaindustrial.com

ESPECIFICACIONES

	U·valve	U·valve+
TIPO DE MEDIDOR	Engranajes ovales	
MATERIALES PARTES HÚMEDAS	Aluminio, Acetal, Acero inoxidable, NBR	
CONEXIÓN DE ENTRADA	1/2" BSP	
CONEXIÓN DE SALIDA	1/2" BSP	
PRESIÓN MÁXIMA DE TRABAJO	100 bar (1450 psi)	
PRESIÓN DE ROTURA	200 bar (2900 psi)	
FLUIDOS COMPATIBLES	Aceite, glicol, soluciones de refrigerante	
CAUDAL	1 a 30 l/min (dependiendo de la viscosidad y temperatura del fluido) (0.25 to 8 gal/min)	
RANGO DE VISCOSIDAD	8 a 2000 cSt	
TEMPERATURA DE OPERACIÓN	-10 °C to 60 °C (14 °F to 140 °F)	
PÉRDIDA DE PRESIÓN AL CAUDAL MÁXIMO	3 bar (43.5 psi)	
PRECISIÓN	±0.5% (una vez calibrado)	
RATIO DE PULSOS	328 ppl (1241.4 ppg)	
ALIMENTACIÓN	24V AC 50/60 Hz	
TENSIÓN ALIMENTACIÓN DE ELECTROVÁLVULA	24V DC	
CONSUMO DE ELECTROVÁLVULA	20W	
FILTRO	Filtro de malla MESH-60	
CONECTIVIDAD	CAN Bus, Bluetooth	CAN Bus, Bluetooth, Wifi
PESO	1600 g (56.4 oz)	

DIMENSIONES

Este dispositivo cumple con los estándares RSS exentos de licencia de la Industry Canada. Este dispositivo cumple con el apartado 15 de la normativa de la FCC. El funcionamiento está sujeto a las dos condiciones siguientes: (1) este dispositivo no podrá provocar interferencias dañinas y (2) este dispositivo deberá aceptar todas las interferencias recibidas, incluso aquellas que puedan provocar un funcionamiento no deseado.

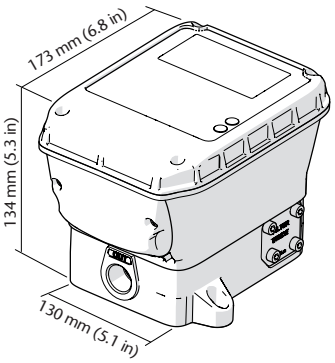

2020_02_19-12:30

SAMOA Industrial, S.A. · Pol. Ind. Porceyo, I-14 · Camino del Fontán, 831 · 33392 - Gijón - Spain · Tel.: +34 985 381 488 · www.samoaindustrial.com

CÓDIGOS DE REPUESTOS Y ACCESORIOS

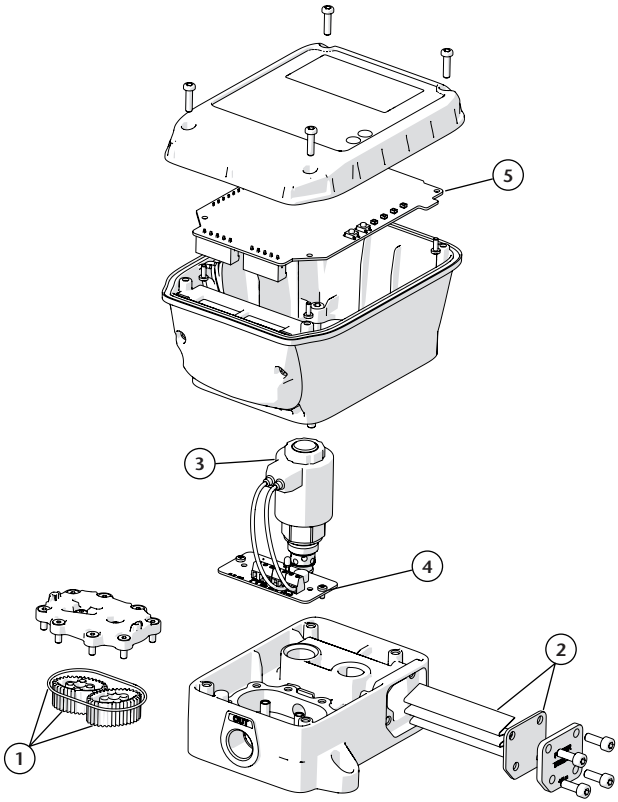

POS.	REF.	DESCRIPCIÓN	CTD.
1	369 634	Engranaje oval	2
		Imán	4
		Junta tórica	1
2	838 439	Filtro	1
	838 504	Junta	1
3	951 980	Electroválvula	1
4	836 201	PCB	1
5	838 248	U·valve PCB principal	1
	838 260	U·valve^{+} PCB principal	1

INFORMACIÓN SOBRE DESECHO DE RESIDUOS



El símbolo anterior indica que, de acuerdo con las normativas locales, su producto y/o su batería deberán desecharse de manera independiente de los residuos domésticos. Cuando este producto alcance el final de su vida útil, deberá llevarlo a un punto de recogida designado por las autoridades locales. La recogida separada y el reciclaje del producto o su batería en el momento de su desecho ayudarán a proteger los recursos naturales y a garantizar su reciclaje de forma que proteja la salud de las personas y el medio ambiente.

2020_02_19-12:30

SAMOA Industrial, S.A. · Pol. Ind. Porceyo, I-14 · Camino del Fontán, 831 · 33392 - Gijón - Spain · Tel.: +34 985 381 488 · www.samoaindustrial.com

EC CONFORMITY DECLARATION / DECLARATION CE DE CONFORMIDAD

EN

SAMOA INDUSTRIAL, S.A., Pol. Ind. Porceyo, I-14 · Camino del Fontán, 831 · 33392 - Gijón - Spain, declares that the product(s): **383 500, 383 501** conform(s) with the EU Directive(s): **2014/30/EC**

ES

SAMOA INDUSTRIAL, S.A., Pol. Ind. Porceyo, I-14 · Camino del Fontán, 831 · 33392 - Gijón - España, declara que el(los) producto(s): **383 500, 383 501** cumple(n) con la(s) Directiva(s) de la Unión Europea: **2014/30/EC**

For SAMOA INDUSTRIAL, S.A.
Por SAMOA INDUSTRIAL, S.A.



Pedro E. Prallong Álvarez

Production Director
Director de Producción

2018_11_08-10:30

SAMOA Industrial, S.A. · Pol. Ind. Porceyo, I-14 · Camino del Fontán, 831 · 33392 - Gijón - Spain · Tel.: +34 985 381 488 · www.samoaindustrial.com