NO	**BRUKSANVISNING**
GR	**Εγχειρίδιο χρήσης**
RU	**Руководство по эксплуатации**
PL	**INSTRUKCJA OBLUGI**
HU	**KEZELÉSI UTASÍTÁS**
CZ	**NÁVOD K POUŽITÍ**
RO	**MANUAL DE INTRUCȚIUNI**
SI	**NAVODILA ZA UPORABO**
TR	**KULLANIM VE BAKIM EL KITABI**
SK	**NÁVOD K POUŽÍVANIU A ÚDRŽBE**

MODELS:

MB 10	**MX24**	**MCX24**	**MCX150/360**	**MCX500/1100**	**MVX50**	**MCV172**	**VCX50**
MB 24	**MX50**	**MCX50**	**MCX200/360**	**MCX500/1350**			**VCX100/3MC**
MB24S		**MCX50B**	**MCX300/360**	**MCX500/1700**			**VCX 150**
MB50		**MCX100**	**MCX300/510**	**MCX900/1700**			
MB50S		**MCX200**	**MCX500/550**	**MCX900/1960**			
MB100		**MCX550**	**MCX500/800**				
		MCX670					
		MCX850					



N **VIKTIG:** Før du bruker kompressoren les nøye instruksene i denne håndboken.

GR **ΠΡΟΕΙΔΟΠΟΙΗΣΕΙΣ:** Πριν χρησιμοποιήσετε τον συμπιεστή διαβάστε προσεκτικά τις οδηγίες που αναφέρονται στο ακόλουθο εγχειρίδιο

RU **ОСТОРОЖНО:** Прежде чем приступать к эксплуатации компрессора, внимательно изучить приведенные в следующем руководстве инструкции.

PL **OSTRZEŻENIE:** Przed przystąpieniem do użytkowania kompresora dokładnie zapoznać się z instrukcjami zawartymi w niniejszym podręczniku.

H **FIGYELMEZTETÉSEK:** A kompresszor használata előtt figyelmesen olvassa el a kézikönyvben feltüntetett utasításokat.

CZ **UPOZORNĚNÍ:** Před započetim užíváni kompresoru pozorně prostudovat pokyny uvedené v tomto manuálu.

RO **AVERTISMENT:** Vă rugăm să citiți cu atenție acest manual şi să vă asigurați că ați înțeles toate instrucțiunile înainte de a incede exploatarea compresorului.

SLO **OPOZORILO:** Pred uporabo kompressorja pozorno preberite navodila za uporabo

TR **UYARI:** Kompresörü kullanmadan önce bu kullanim el kitabindaki bilgi ve talimatian dikkatle okuyunuz.

SK **UPOZORNENIE:** Pre používaním kompresoru podrobne prečítať pokyny popísané v tomto manuáli.

MICHELIN



N **LES BRUKSANVISNINGEN**
Før du plasserer, bruker eller foretar inngrep på kompressoren, skal du lese hele bruksanvisningen nøye.

GR **ΔΙΑΒΑΣΤΕ ΤΙΣ ΟΔΗΓΙΕΣ**
Πριν τοποθετήσετε, θέσετε σε λειτουργία ή εκτελέσετε οποιαδήποτε επέμβαση στον συμπιεστή, διαβάστε προσεκτικά το βιβλιαράκι οδηγιών.

RU **ИЗУЧИТЬ РАБОЧУЮ ИНСТРУКЦИЮ**
Прежде чем приступать к установке, запуску или выполнению каких-либо операций на компрессоре, внимательно изучить рабочую инструкцию.

PL **PRZECZYTAĆ INSTRUKCJĘ OBSŁUGI**
Przed ustawieniem, uruchomieniem lub interwencją na sprężarce, dokładnie zaznajomić się z instrukcją obsługi.

H **OLVASSA EL A HASZNÁLATI UTASÍTÁST**
Mielőtt a kompresszort elhelyezi, működésbe hozza, vagy beavatkozást végez rajta, figyelmesen olvassa el a használati utasítást.

CZ **PŘEČTĚTE SI NÁVOD**
Než zařízení umístíte, uvedete do provozu nebo začnete jakkoli zasahovat do kompresoru, pečlivě si přečtěte návod k obsluze.

RO **CITIȚI MANUALUL DE UTILIZARE**
Înainte de a amplasa, exploata şi regla compresorul, citiți cu atenție Manualul de Utilizare.

SLO **PAZLJIVO PREBERITE TA PRIROČNIK**
Pred posicioniranjem kompresorja, vključitvijo ali pred vzdrževanjem, je treba pazljivo prebrati navodila za uporabo.

TR **KULLANIM EL KİTABINI OKUYUNUZ**
Kompresörü yerleştirmeden, çalıştırmadan veya üzerinde herhangi bir işlem yapmadan önce kullanım el kitabını dikkatle okuyunuz.

SK **PŘEČTĚTE SI NÁVOD**
Než zařízení umístíte, uvedete do provozu nebo začnete jakkoli zasahovat do kompresoru, pečlivě si přečtěte návod k obsluze.



N **FARE FOR ELEKTRISK STØT**
Viktig: Før du foretar inngrep på kompressoren, er du pålagt å fjerne strømtilførselen til maskinen.

GR **ΚΙΝΔΥΝΟΣ ΗΛΕΚΤΡΟΠΛΗΞΙΑΣ**
Προσοχή: πριν εκτελέσετε κάθε επέμβαση στον συμπιεστή είναι υποχρεωτικό να απενεργοποιήσετε την ηλεκτρική τροφοδοσία στην ίδια την μηχανή.

RU **ОПАСНОСТЬ ЭЛЕКТРИЧЕСКОГО УДАРА**
Внимание: прежде чем приступать к выполнению каких-либо операций на компрессоре, обязательно отключить электропитание на самой машине.

PL **NIEBEZPIECZEŃSTWO PORAŻENIA PRĄDEM ELEKTRYCZNYM**
Uwaga: przed przystąpieniem do wykonywania wszelkich interwencji na sprężarce konieczne jest odłączenie zasilania elektrycznego na maszynie.

H **ÁRAMÜTÉS VESZÉLYE**
Figyelem: Mielőtt bármilyen beavatkozást végezne a kompresszoron, kötelező kikapcsolni az elektromos táplálást magán a gépen.

CZ **NEBEZPEČÍ ÚRAZU ELEKTRICKÝM PROUDEM**
Pozor: Před každým zásahem do kompresoru je nezbytně nutné odpojit elektrické napájení tohoto přístroje.

RO **RISC DE ELECTROCUTARE**
Atenție: înainte de a efectua orice lucrare de reparație sau reglaj asupra compresorului, asigurați-vă că acesta nu este conectat la priza de alimentare cu electricitate.

SLO **NEVARNOST ZA ELEKTRIČNI STRESLJAJ**
Pozor: preden se začne katerokoli vzdrževanje na kompresorju morate obvezno izključiti električno napajanje stroja.

TR **ELEKTR İK ÇARPMA TEHLİKESİ**
Dikkat! Kompresör üzerinde yapılacak herhangi bir işlemden önce kompresörün elektrikle bağlantısı kesilmelidir.

SK **PREČÍTAŤ NÁVOD K POUŽÍVANIU**
Pre každým umiestením, uvedením kompresoru do prevádzky alebo pred akýmkoľvek zásahom prečítať pozorne návod k používaniu.



N **FARE FOR HØYE TEMPERATURER**
Viktig: enkelte av kompressorens deler kan komme opp i høye temperaturer.

GR **ΚΙΝΔΥΝΟΣ ΥΨΗΛΩΝ ΘΕΡΜΟΚΡΑΣΙΩΝ**
Προσοχή: στον συμπιεστή υπάρχουν μερικά μέρη που θα μπορούσαν να φτάσουν σε υψηλές θερμοκρασίες.

RU **ОПАСНОСТЬ ПОВЫШЕННОЙ ТЕМПЕРАТУРЫ**
Внимание: некоторые узлы в компрессоре могут достигать повышенных температур.

PL **NIEBEZPIECZEŃSTWO WYSOKICH TEMPERATUR**
Uwaga: niektóre części znajdujące się w sprężarce mogą osiągać bardzo wysokie temperatury.

H **MAGAS HŐMÉRSÉKLETEK VESZÉLYE**
Figyelem: a kompresszorban van néhány rész, melyek magas hőmérsékletet érhetnek el.

CZ **RIZIKO VYSŠÍ TEPLOTY**
Pozor: V kompresou jsou některé části, které mohou dosahovat zvýšené teploty.

RO **RISC DE SUPRAÎNCĂLZIRE**
Atenție: anumite componente ale compresorului se pot supraîncălzi în timpul funcționării.

SLO **NEVARNOST ZA PREVISOKE TEMPERATURE**
Pozor: nekateri sestavni deli kompresorja lahko dosežejo zelo visoke temperature.

TR **YÜKSEK SICAKLIKLAR TEHİKESİ**
Dikkat! Kompresörün parçalarından bazısı yüksek sıcaklıklara varabilir.

SK **RIZIKO NADMERNEJ TEPLOTY**
Pozor, niektoré časti na kompresoru môžu počas prevádzky dosiahnuť vysokej teploty.



N **FARE FOR TILFELDIG START**
Viktig: kompressoren kan starte opp helt tilfeldig etter et strømbrudd med påfølgende gjenoppretting av spenningen.

GR **ΚΙΝΔΥΝΟΣ ΤΥΧΑΙΑΣ ΕΚΚΙΝΗΣΗΣ**
Προσοχή: ο συμπιεστής θα μπορούσε να τεθεί σε εκκίνηση σε περίπτωση black-out και την μετέπειτα επανάκτηση της τάσης.

RU **ОПАСНОСТЬ СЛУЧАЙНОГО ЗАПУСКА**
Внимание: в случае нарушения электроснабжения и последующего восстановления напряжения компрессор может заработать самостоятельно.

PL **NIEBEZPIECZEŃSTWO PRZYPADKOWEGO WŁĄCZENIA**
Uwaga: sprężarka może włączyć się w przypadku black-out, w następstwie przywrócenia napięcia.

H **VÉLETLEN BEINDULÁS VESZÉLYE**
Figyelem: a kompresszor beindulhat egy áramszünetet követő feszültség visszaállítás esetén.

CZ **RIZIKO NÁHODNÉHO SPUŠTENÍ**
Pozor: Kompresor se může náhodně spustit po výpadku dodávky elektrického proudu a jejím následném obnovení.

RO **RIESC DE PORNIRE AUTOMATĂ**
Atenție: după o pană de curent, compresorul poate reporni automat.

SLO **NEVARNOST ZA NAKLJUČNI POGON KOMPRESORJA**
Pozor: kompresor se lahko naključno vključi po izpadu in ponovni vrnitvi elektrike

TR **KAZAEN ÇALIŞTIRMA TEHLİKESİ**
Dikkat! Karartma ve akımın yeniden verilmesi halinde kompresör otomatik olarak hareket edebilir.

SK **RIZIKO NEČAKANÉHO SPUSTENIA**
Pozor, po prerušení a následnom obnoveniu dodávky elektrickej energie sa môže kompresor sám od seba rozbehnúť.



NO **BRUK MED REDSKAPER**
ADVARSEL: Koble alltid redskapet fra kompressoren før service, inspeksjon, vedlikehold, rengjøring, utskifting og kontroll av hver enkelt del, og/eller når det ikke er i bruk.
VIKTIG: Innstill minimumshastigheten for å montere hjulmutrene, og bruk en momentnøkkel til å stramme. Følg produsentens anvisninger for stramming av hjulmutrene.

GR **ΧΡΗΣΗ ΜΕ ΕΡΓΑΛΕΙΑ**
ΠΡΟΣΟΧΗ: αποσυνδέετε πάντα το εργαλείο από το συμπιεστή πριν πραγματοποιήσετε οποιοδήποτε σέρβις, επιθεώρηση, συντήρηση, καθαρισμό, αλλαγή κι έλεγχο του κάθε τμήματός του και/ή όταν δεν χρησιμοποιείται.
ΣΗΜΑΝΤΙΚΟ: για να τοποθετήσετε τα παξιμάδια των τροχών, είναι σημαντικό να ρυθμίσετε στο ρελαντί την ταχύτητα, κατόπιν χρησιμοποιείτε ένα δυναμομετρικό κλειδί για να ρυθμίσετε τη σύσφιξη. Για τη σύσφιξη των παξιμαδιών των τροχών, ακολουθήστε τις ενδείξεις του κατασκευαστή.

RU **РАБОТА С ИНСТРУМЕНТАМИ**
ВНИМАНИЕ! всегда отключать инструмент от компрессора до начала какого-либо обслуживания, проверки, ремонта, чистки, замены и контроля любой части, и/или когда инструмент не используется.
ВАЖНО: для установки колесных гаек важно настроить минимальную скорость, затем использовать динамометрический ключ для регулировки зажима. Для завинчивания колесных гаек необходимо следовать указаниям производителя.

PL **UŻYCIE WRAZ Z OSPRZĘTEM**
UWAGA : należy zawsze odłączyć osprzęt od sprężarki przed wykonaniem jakiegokolwek zabiegu kontrolnego, konserwacyjnego, czyszczenia lub wymiany dotyczącego komponentów urządzenia lub, jeżeli sprężarka nie jest używana.
UWAGA WAŻNE : aby zainstalować nakrętki kółek, należy ustawić prędkość na minimalną wartość, a następnie posłużyć się kluczem dynamometrycznym w celu ich dokręcenia. Należy przestrzegać zaleceń producenta w zakresie stanu dokręcenia nakrętek kół.

HU **SZERSZÁMOKKAL TÖRTÉNŐ HASZNÁLAT**
FIGYELEM: Mindig kapcsolja le a szerszámot a kompresszorról, mielőtt bármilyen szervizt, felülvizsgálatot, karbantartást, tisztítást, cserét végezne, és minden részét ellenőrizné és/vagy amikor használaton kívül van.
FONTOS: a kerekek anyáinak beszereléséhez fontos a sebességet a minimálisra csökkenteni, majd használjon egy nyomatékmérő kulcsot a befogás beállításához. A kerekek anyáinak befogásánál kövesse a gyártó utasításait.

CZ **POUŽITÍ S NÁSTROJI**
POZOR: nástroj je třeba nejprve odpojit od kompresoru vždy před zahájením jakéhokoliv úkonu spojeného se servisem, s revizí, údržbou, čištěním nebo výměnou a kontrolou kterékoliv části a také tehdy, kdy není používán.
DŮLEŽITÉ: pro našroubování matek na kola je důležité nastavit rychlost na minimum a pro kontrolu regulace dotažení pak použít dynamometrický klíč. Při dotahování matek na kolech postupovat podle návodu výrobce.

RO **UTILIZAREA CU UNELTE**
ATENŢIE: decuplaţi întotdeauna unealta de la compresor când nu este în folosinţă, indiferent dacă este vorba de control, întreţinere, curăţare, înlocuire unealtă sau verificare a componentelor.
IMPORTANT: pentru a monta piuliţele roţilor, reglaţi viteza la minim apoi folosiţi o cheie dinamometrică pentru a regla strângerea. Pentru a afla care este momentul de strângere adecvat, urmaţi instrucţiunile furnizate de fabricant.

SI **UPORABA Z ORODJEM**
POZOR: pred kakršno koli uporabo, kontrolo, vzdrževanjem, čiščenjem, zamenjavo in preverjanjem sestavnih delov in/ali v primeru neuporabe, orodje vedno odklopite s kompresorja.
POMEMBNO: pri nameščanju matic koles je pomembno, da hitrost znižate na najnižjo vrednost, nato pa s pomočjo momentnega ključa nastavite zatezni moment. Pri zategovanju matic koles poštevajte navodila izdelovalca.

TR **ALETLE BİRLİKTE KULLANIM**
DİKKAT! Aletin kullanılmadığında ve/veya aletin herhangi bir parçasında yapılması gereken herhangi bir servis, muayene, bakım, temizlik, yenisi ile değiştirilmesi ve kontrol işleminden önce aletin kompresörle bağlantısını kesiniz.
ÖNEMLİ NOT! Tekerlek bijon somunlarını takmak için hızı minimuma ayarlayınız, sıkma torkunu ayarlamak için bir tork anahtarı kullanmak önemlidir. Tekerlek bijon somunlarını sıkmak için imalatçı firmanın verdiği tavsiyelere uyunuz.

SK **POUŽITÍ S NÁSTROJMI**
POZOR: nástroj treba vždy najskôr odpojiť od kompresoru pred zahájením akéhokoľvek úkonu spojeného so servisom, s revíziou, údržbou, čistením alebo výmenou a kontrolou akejkoľvek čiasti alebo v prípade, ked‘ nie je používaný.
DÔLEŽITÉ: pri našrúbovaní matíc na kolesá je dôležité nastaviť rýchlosť na minimum a potom vykonať kontrolu regulácie dotiahnutí dynamometrickým kľúčom. Pri doťahovaní matíc na kolesách postupovať podľa návodu výrobcu.

HR **UPORABA SA ALATOM**
POZOR: uvijek morate raskačiti alat sa kompresora prije no što izvršite bilo koji servis na istom, odnosno pregled, održavanje, čištenje, zamjenu i kontrolu bilo kojeg njegovog dijela i/ili kada isti ne koristite.
VAŽNO: da biste namontirali matice na kotačima, bitno je da podesite brzinu na minimum, a potom upotrijebite dinamometarski ključ kako biste iste pritegli. Za pritezanje matica na kotačima pridržavajte se uputa proizvođača.

CS **UPOTREBA SA ALATOM**
PAŽNJA: uvek morate raskačiti alat sa kompresora pre nego što izvršite bilo koji servis na istom, odnosno pregled, održavanje, čišćenje, zamenu i kontrolu bilo kojeg njegovog dela i/ili kada isti ne koristite.
VAŽNO: da biste namontirali matice na točkovima, važno je da podesite brzinu na minimum, a potom upotrebite dinamometarski ključ kako biste iste pritegli. Za pritezanje matica na točkovima pridržavajte se uputstava proizvođača.

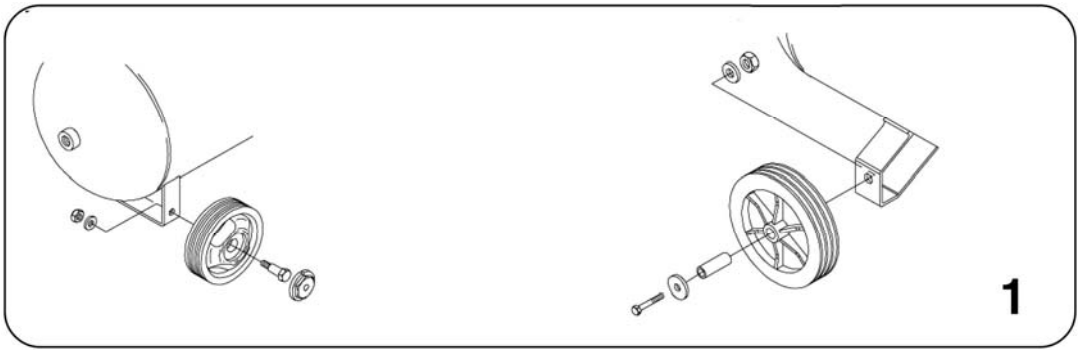

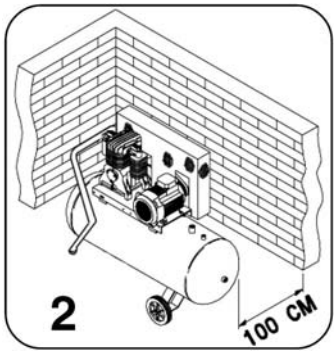

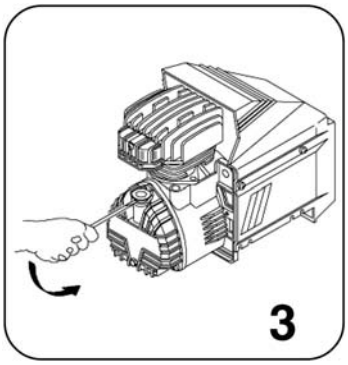

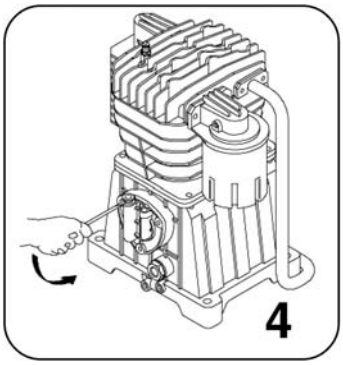

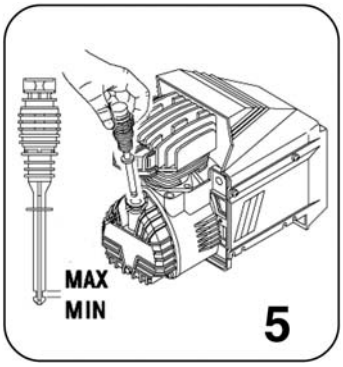

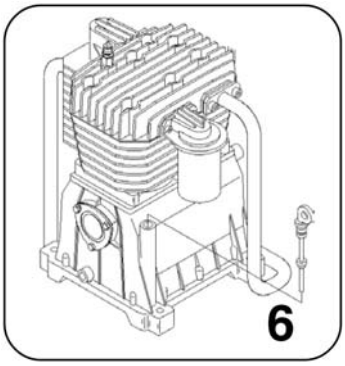

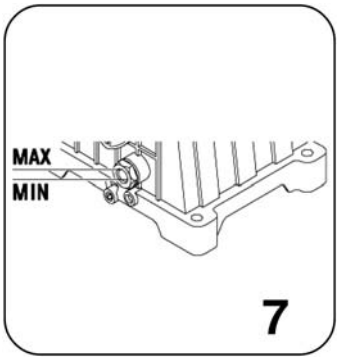

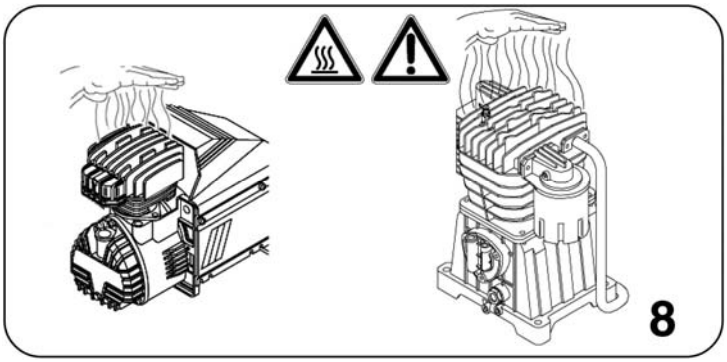





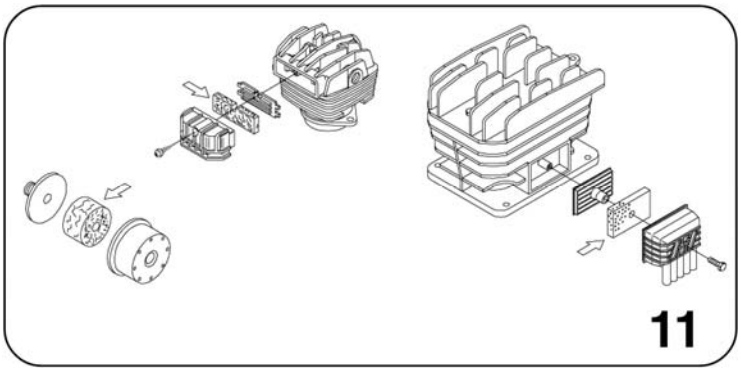

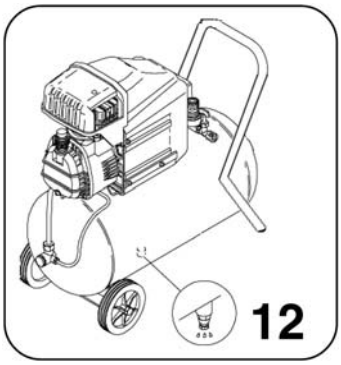

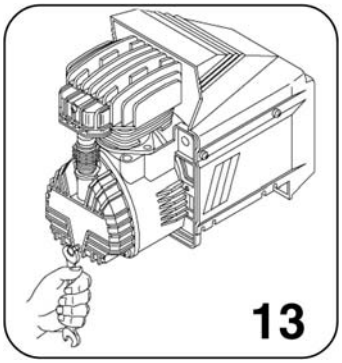

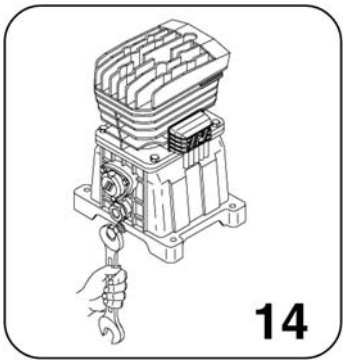

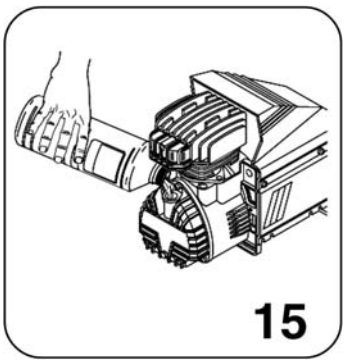

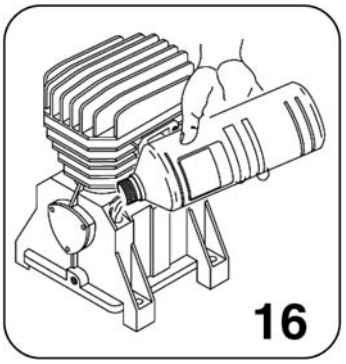

MICHELIN

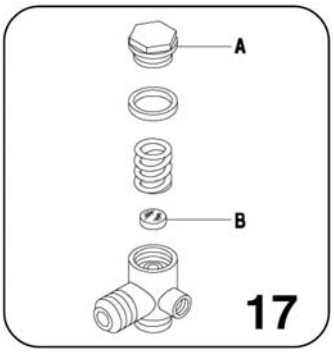
A
B
17

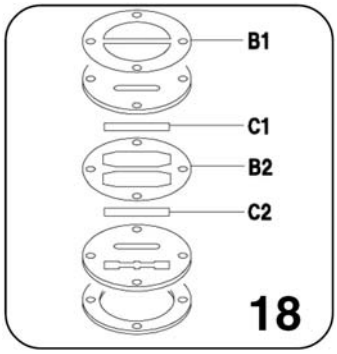
B1
C1
B2
C2
18

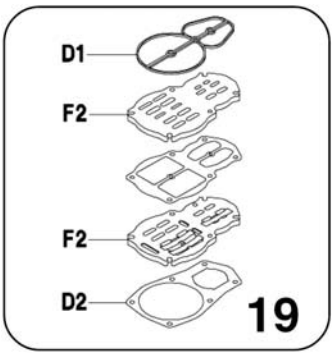
D1
F2
F2
D2
19

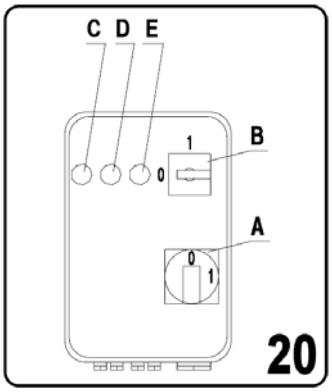
C D E
1
B
0
A
0
1
20

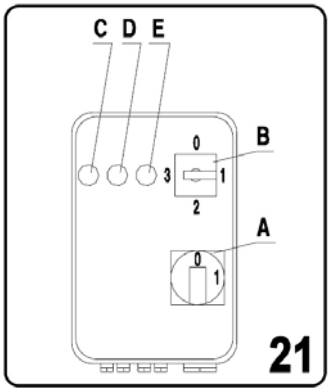
C D E
0
B
3
1
2
A
0
1
21

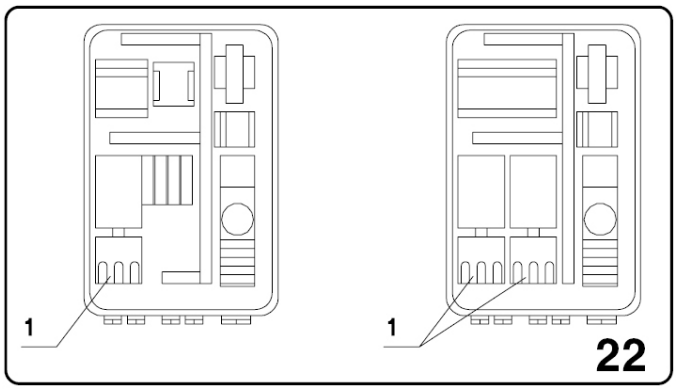
1
1
22

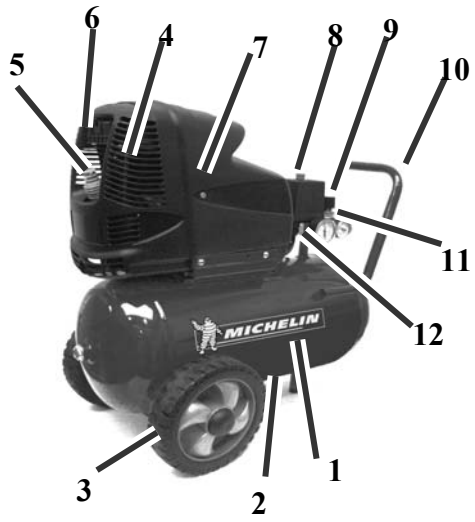

MCX24
MB24
MC24 S
MCX50
MB50
MB50 S



MB10
MX24
MX50



MCV172



MVX50

	N	GR	RU	PL	H
1	TANK	ΔΕΞΑΜΕΝΗ	БАК	ZBIORNIK	TARTÁLY
2	TØMMING AV KONDENS	ΕΚΦΟΡΤΩΣΗ ΣΥΜΠΥΚΝΩΣΗ	ОТВЕРСТИЕ ДЛЯ СБРОСА КОНДЕНСАТА	OSUSZACZ	KONDENZVÍZ LEÜRÍTŐ
3	HJUL	ΡΟΔΑ	КОЛЕСО	KOŁO	KERÉK
4	KOMPRESSORGRUPPE	ΟΜΆΔΑ ΣΥΜΠΙΕΣΤΗ	КОМПРЕССОРНЫЙ УЗЕЛ	PANEL KOMPRESOR	KOMPRESSZOR GÉPCSOPORT
5	MÅLEPINNE OLJENIVÅ	ΡΆΒΔΟΣ ΕΠΙΠΈΔΟΥ ΛΑΔΙΟΎ	УКАЗАТЕЛЬ УРОВНЯ МАСЛА	MIARKA POZIOMU OLEJU	OLAJSZINTMÉRŐ
6	LUFTFILTER	ΦΊΛΤΡΟ ΑΈΡΑ	ВОЗДУШНЫЙ ФИЛЬТР	FILTR POWIETRZA	LEVEGŐSZŰRŐ
7	MASKINVERN (PLATER)	ΠΡΟΣΤΑΤΕΥΤΙΚΌ ΠΕΡΊΒΛΗΜΑ	ЗАЩИТНЫЙ ОБТЕКАТЕЛЬ	OSŁONA	VÉDŐBURKOLAT
8	TRYKKMÅLER	ΠΡΕΣΣΟΣΤΆΤΗΣ	РЕЛЕ ДАВЛЕНИЯ	PRESOSTAT	NYOMÁSSZABÁLYOZÓ
9	TRYKKREDUKSJONSVENTIL	ΜΕΙΩΤΉΣ ΠΊΕΣΗΣ	РЕДУКТОР ДАВЛЕНИЯ	REDUKTOR CIŚNIENIA	NYOMÁSCSÖKKENTŐ
10	HÅNDTAK	ΛΑΒΉ	UCHWYT	РУЧКА	FOGANTYÚ
11	UTLØP TRYKKLUFT	ΈΞΟΔΟΣ ΠΕΠΙΕΣΜΈΝΟΥ ΑΈΡΑ	ВЫХОД СЖАТОГО ВОЗДУХА	WYLOT SPRĘŻONEGO POWIETRZA	SŰRÍTETT LEVEGŐ KIMENETE
12	SIKKERHETSVENTIL	ΒΑΛΒΊΔΑ ΑΣΦΑΛΕΊΑΣ	ПРЕДОХРАНИТЕЛЬНЫЙ КЛАПАН	ZAWÓR BEZPIECZEŃSTWA	BIZTONSÁGI SZELEP

	CZ	RO	SLO	TR	SK
1	NÁDRŽ (VZDUŠNÍK)	REZERVOR	REZERVOAR	DEPO	NÁDRŽ
2	ODVODNĚNÍ KONDENZÁTU	SCURGERE CONDENS	IZPUST KONDENZA	YOĞUNLAŞMAYI BOŞALTMA DELIĞI	ODVODNENIE KONDENZÁTU
3	KOLO	VOLANT	KOLO	TEKERLEK	KOLESO
4	KOMPRESOROVÁ JEDNOTKA	GRUP COMPRESOR	KOMPRESORSKA ENOTA	KOMPRESÖR GRUBU	JEDNOTKA KOMPRESORU
5	TYČKA NA MĚŘENÍ OLEJE	JOJĂ	MERILNA PALICA ZA OLJE	YAĞ SEVIYESI ÇUBUĞU	MERNÁ TYČ PRE OLEJ
6	VZDUCHOVÝ FILTR	FILTRU DE AER	ZRAČNI ČISTILEC	HAVA FILTRESI	VZDUCHOVÝ FILTER
7	OCHRANNÝ KRYT	SCUT DE PROTECŢIE	ŠČITNIK	KORUMA KARENAJI	OCHRANNÝ KRYT
8	TLAKOVÝ SPÍNAČ	PRESOSTAT	TLAČNO STIKALO	PRESOSTAT	TLAKOVÝ SPÍNAČ
9	REDUKTOR TLAKU	REDUCTOR DE PRESIUNE	OMEJEVALEC PRITISKA	BASINÇ AZALTICI	REDUKTOR TLAKU
10	RUKOJEŤ	MÂNER	ROČAJ	SAP	RUKOVÄŤ
11	VÝSTUP STLAČENÉHO VZDUCHU	EVACUARE AER COMPRIMAT	IZPUST KOMPRIMIRANEGA ZRAKA	BASINÇLI HAVA ÇIKIŞI	VÝSTUP STLAČENÉHO VZDUCHU
12	POJISTNÝ VENTIL	VENTIL LIMITATOR DE PRESIUNE	VARNOSTNI VENTIL	EMNIYET VALFI	POISTNÝ VENTIL

MICHELIN

VCX 100/3 MC - VCX 50
VCX 100

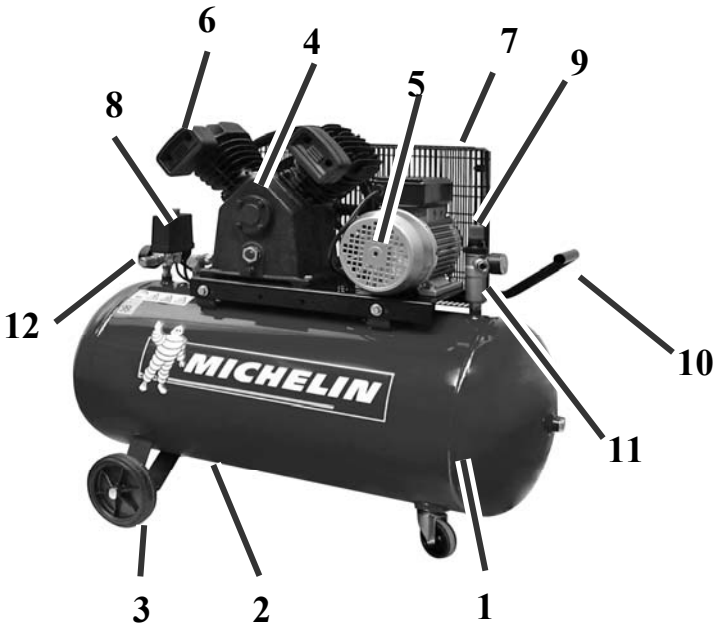

MCX50B—MCX100—MCX200 - MCX550—MCX670
MCX850—MB 100 – MCX 150/360 – MCX 200/360
MCX 300/360

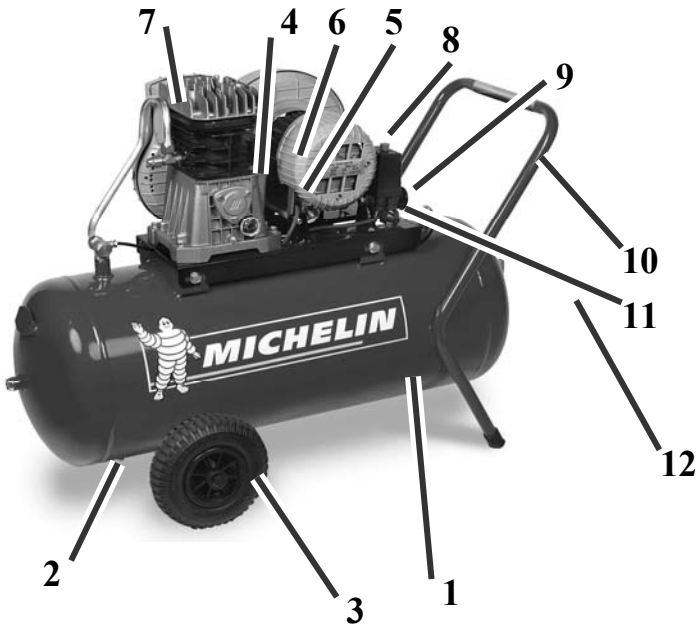

	N	GR	RU	PL	H
1	TANK	ΔΕΞΑμΕΝΉ	БАК	ZBIORNIK	TARTÁLY
2	TØMMING AV KONDENS	ΕΚΦΟΡΤΩΣΗ ΣΥμΠΎΚΝΩΣΗ	ОТВЕРСТИЕ ДЛЯ СБРОСА КОНДЕНСАТА	OSUSZACZ	KONDENZVÍZ LEÜRÍTŐ
3	HJUL	ΡΌΔΑ	КОЛЕСО	KOŁO	KERÉK
4	KOMPRESSORGRUPPE	ΟμΆΔΑ ΣΥμΠΙΕΣΤΉ	КОМПРЕССОРНЫЙ УЗЕЛ	PANEL KOMPRESOR	KOMPRESSZOR GÉPCSOPORT
5	ELEKTRISK MOTOR	ΗΛΕΚΤΡΙΚΌΣ ΚΙΝΗΤΉΡΑΣ	ЭЛЕКТРИЧЕСКИЙ ДВИГАТЕЛЬ	SILNIK ELEKTRYCZNY	ELEKTROMOS MOTOR
6	LUFTFILTER	ΦΊΛΤΡΟ ΑΈΡΑ	ВОЗДУШНЫЙ ФИЛЬТР	FILTR POWIETRZA	LEVEGŐSZŰRŐ
7	MASKINVERN (PLATER)	ΠΡΟΣΤΑΤΕΥΤΙΚΌ ΠΕΡΊΒΛΗμΑ	ЗАЩИТНЫЙ ОБТЕКАТЕЛЬ	OSŁONA	VÉDŐBURKOLAT
8	TRYKKMÅLER	ΠΡΕΣΣΟΣΤΆΤΗΣ	РЕЛЕ ДАВЛЕНИЯ	PRESOSTAT	NYOMÁSSZABÁLYOZÓ
9	TRYKKREDUKSJONSVENTIL	ΜΕΙΩΤΗΣ ΠΊΕΣΗΣ	РЕДУКТОР ДАВЛЕНИЯ	REDUKTOR CIŚNIENIA	NYOMÁSCSÖKKENTŐ
10	HÅNDTAK	ΛΑΒΉ	UCHWYT	РУЧКА	FOGANTYÚ
11	UTLØP TRYKKLUFT	ΈΞΟΔΟΣ ΠΕΠΙΕΣμΈΝΟΥ ΑΈΡΑ	ВЫХОД СЖАТОГО ВОЗДУХА	WYLOT SPRĘŻONEGO POWIETRZA	SŰRÍTETT LEVEGŐ KIMENETE
12	SIKKERHETSVENTIL	ΒΑΛΒΊΔΑ ΑΣΦΑΛΕΊΑΣ	ПРЕДОХРАНИТЕЛЬНЫЙ КЛАПАН	ZAWÓR BEZPIECZEŃSTWA	BIZTONSÁGI SZELEP

	CZ	RO	SLO	TR	SK
1	NÁDRŽ (VZDUŠNÍK)	REZERVOR	REZERVOAR	DEPO	NÁDRŽ
2	ODVODNĚNÍ KONDENZÁTU	SCURGERE CONDENS	IZPUST KONDENZA	YOĞUNLAŞMAYI BOŞALTMA DELIĞI	ODVODNENIE KONDENZÁTU
3	KOLO	VOLANT	KOLO	TEKERLEK	KOLESO
4	KOMPRESOROVÁ JEDNOTKA	GRUP COMPRESOR	KOMPRESORSKA ENOTA	KOMPRESÖR GRUBU	JEDNOTKA KOMPRESORU
5	ELEKTROMOTOR	MOTOR ELECTRIC	ELEKTRO MOTOR	ELEKTRIK MOTORU	ELEKTROMOTOR
6	VZDUCHOVÝ FILTR	FILTRU DE AER	ZRAČNI ČISTILEC	HAVA FILTRESI	VZDUCHOVÝ FILTER
7	OCHRANNÝ KRYT	SCUT DE PROTECŢIE	ŠČITNIK	KORUMA KARENAJI	OCHRANNÝ KRYT
8	TLAKOVÝ SPÍNAČ	PRESOSTAT	TLAČNO STIKALO	PRESOSTAT	TLAKOVÝ SPÍNAČ
9	REDUKTOR TLAKU	REDUCTOR DE PRESIUNE	OMEJEVALEC PRITISKA	BASINÇ AZALTICI	REDUKTOR TLAKU
10	RUKOJEŤ	MÂNER	ROČAJ	SAP	RUKOVÄŤ
11	VÝSTUP STLAČENÉHO VZDUCHU	EVACUARE AER COMPRIMAT	IZPUST KOMPRIMIRANEGA ZRAKA	BASINÇLI HAVA ÇIKIŞI	VÝSTUP STLAČENÉHO VZDUCHU
12	POJISTNÝ VENTIL	VENTIL LIMITATOR DE PRESIUNE	VARNOSTNI VENTIL	EMNIYET VALFI	POISTNÝ VENTIL

MCX 500/550 – MCX 500/800

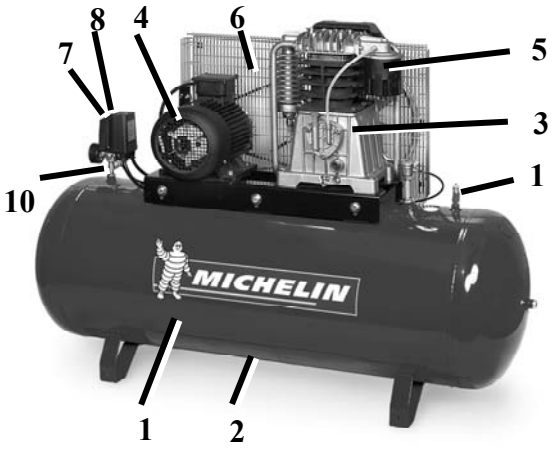

MCX 500/1100 – MCX 500/1350 – MCX 500/1700
MCX 900/1700 – MCX 900/1960

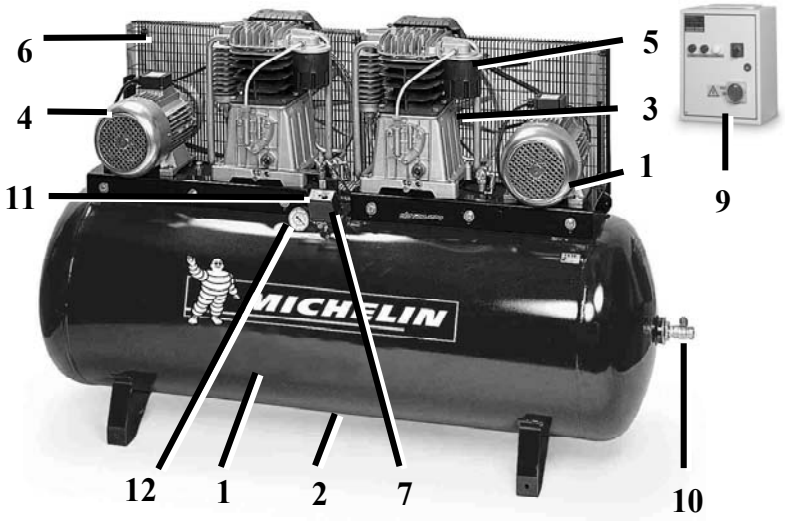

	N	GR	RU	PL	H
1	TANK	ΔΕΞΑΜΕΝΗ	БАК	ZBIORNIK	TARTÁLY
2	TØMMING AV KONDENS	ΕΚΦΟΡΤΩΣΗ ΣΥΜΠΥΚΝΩΣΗ	ОТВЕРСТИЕ ДЛЯ СБРОСА КОНДЕНСАТА	OSUSZACZ	KONDENZVÍZ LEÜRÍTŐ
3	KOMPRESSORGRUPPE	ΟΜΆΔΑ ΣΥΜΠΙΕΣΤΗ	КОМПРЕССОРНЫЙ УЗЕЛ	PANEL KOMPRESOR	KOMPRESSZOR GÉPCSOPORT
4	ELEKTRISK MOTOR	ΗΛΕΚΤΡΙΚΌΣ ΚΙΝΗΤΗΡΑΣ	ЭЛЕКТРИЧЕСКИЙ ДВИГАТЕЛЬ	SILNIK ELEKTRYCZNY	ELEKTROMOS MOTOR
5	LUFTFILTER	ΦΊΛΤΡΟ ΆΕΡΑ	ВОЗДУШНЫЙ ФИЛЬТР	FILTR POWIETRZA	LEVEGŐSZŰRŐ
6	MASKINVERN (PLATER)	ΠΡΟΣΤΑΤΕΥΤΙΚΌ ΠΕΡΊΒΛΗΜΑ	ЗАЩИТНЫЙ ОБТЕКАТЕЛЬ	OSŁONA	VÉDŐBURKOLAT
7	TRYKKMÅLER	ΠΡΕΣΣΟΣΤΆΤΗΣ	РЕЛЕ ДАВЛЕНИЯ	PRESOSTAT	NYOMÁSSZABÁLYOZÓ
8	TRYKKREDUKSJONSVENTIL	ΜΕΙΩΤΗΣ ΠΊΕΣΗΣ	РЕДУКТОР ДАВЛЕНИЯ	REDUKTOR CIŚNIENIA	NYOMÁSCSŐKKENTŐ
9	START KONTROLLENHET	ΑΡΧΊΖΟΝΤΑΣ ΜΟΝΆΔΑ ΕΛΈΓΧΟΥ	НАЧИНАЯ БЛОК УПРАВЛЕНИЯ	WYJŚCIA CENTRALI	KEZDŐ VEZÉRLŐEGYSÉG
10	UTLØP TRYKKLUFT	ΈΞΟΔΟΣ ΠΕΠΙΕΣΜΈΝΟΥ ΑΈΡΑ	ВЫХОД СЖАТОГО ВОЗДУХА	WYLOT SPRĘŻONEGO POWIETRZA	SŰRÍTETT LEVEGŐ KIMENETE
11	SIKKERHETSVENTIL	ΒΑΛΒΊΔΑ ΑΣΦΑΛΕΊΑΣ	ПРЕДОХРАНИТЕЛЬНЫЙ КЛАПАН	ZAWÓR BEZPIECZEŃSTWA	BIZTONSÁGI SZELEP
12	MANOMETER	ΜΑΝΌΜΕΤΡΟ	ДИФМАНОМЕТР	MANOMETRU	NYOMÁSMÉRO

	CZ	RO	SLO	TR	SK
1	NÁDRŽ (VZDUŠNÍK)	REZERVOR	REZERVOAR	DEPO	NÁDRŽ
2	ODVODNĚNÍ KONDENZÁTU	SCURGERE CONDENS	IZPUST KONDENZA	YOĞUNLAŞMAYI BOŞALTMA DELIĞI	ODVODNENIE KONDENZÁTU
3	KOMPRESOROVÁ JEDNOTKA	GRUP COMPRESOR	KOMPRESORSKA ENOTA	KOMPRESÖR GRUBU	JEDNOTKA KOMPRESORU
4	ELEKTROMOTOR	MOTOR ELECTRIC	ELEKTRO MOTOR	ELEKTRIK MOTORU	ELEKTROMOTOR
5	VZDUCHOVÝ FILTR	FILTRU DE AER	ZRAČNI ČISTILEC	HAVA FILTRESI	VZDUCHOVÝ FILTER
6	OCHRANNÝ KRYT	SCUT DE PROTECŢIE	ŠČITNIK	KORUMA KARENAJI	OCHRANNÝ KRYT
7	TLAKOVÝ SPÍNAČ	PRESOSTAT	TLAČNO STIKALO	PRESOSTAT	TLAKOVÝ SPÍNAČ
8	REDUKTOR TLAKU	REDUCTOR DE PRESIUNE	OMEJEVALEC PRITISKA	BASINÇ AZALTICI	REDUKTOR TLAKU
9	OD ŘÍDICÍ JEDNOTKY	UNITATEA DE CONTROL	KONTROLNE ENOTE	KONTROL ÜNITESI BAŞLANGIÇ	OD RIADIACEJ JEDNOTKY
10	VÝSTUP STLAČENÉHO VZDUCHU	EVACUARE AER COMPRIMAT	IZPUST KOMPRIMIRANEGA ZRAKA	BASINÇLI HAVA ÇIKIŞI	VÝSTUP STLAČENÉHO VZDUCHU
11	POJISTNÝ VENTIL	VENTIL LIMITATOR DE PRESIUNE	VARNOSTNI VENTIL	EMNIYET VALFI	POISTNÝ VENTIL
12	MANOMETR	MANOMETRU	MANOMETER	MANOMETRE	MANOMETER

VIKTIGE OPPLYSNINGER

Les nøye alle instruksene for drift, merknadene for sikkerhet og annen viktig informasjon i håndboken. Nesten alle ulykker skjer i de tilfeller hvor sikkerhetsreglene ikke blir fulgt. Du unngår ulykker og skader når du har funnet ut hvilke situasjoner som kan være farlige og overholder alle sikkerhetsreglene, De viktigste sikkerhetsreglene finner du under avsnittet ”SIKKERHET” i denne håndboken. De finnes også under avsnittet som omhandler bruk og vedlikehold av kompressoren. Farlige situasjoner som bør unngås for å hindre personskader og skader på maskinen, står beskrevet under avsnittet ”VIKTIG” i håndboken og på selve maskinen. Bruk aldri kompressoren for annet og på en annen måte enn det den er laget for med mindre du er helt sikker på at verken operatøren eller personer som befinner seg i nærhet av maskinen, kan utsettes for fare.

BETYDNINGEN AV SIKKERHETSMERKNADENE

VIKTIG: dette betyr at det kan oppstå en farlig situasjon som kan forårsake alvorlige skader dersom den ikke tas i betraktning.

FORHOLDSREGLER: dette betyr at en farlig situasjon som kan forårsake alvorlige s kader på personer og på maskinen kan oppstå dersom reglene ikke overholdes.

NOTE: dette fremhever en viktig opplysning.

SIKKERHET

VIKTIGE INSTRUKSER TIL BRUKEREN FOR SIKKER BRUK AV KOMPRESSOREN.

VIKTIG:

URIKTIG BRUK OG DÅRLIG VEDLIKEHOLD AV KOMPRESSOREN KAN FORÅRSAKE PERSONSKADER. FOR Å UNNGÅ SLIKE SKADER MÅ DU FØLGE NØYE INSTRUKSENE NEVNT NEDENFOR.

LES ALLE INSTRUKSENE

1. RØR ALDRI VED MASKINDELER SOM ER I BEVEGELSE

Kom aldri nær bevegelige deler i kompressoren.

2. BRUK ALDRI MASKINEN UTEN MASKINVERNENE

Bruk aldri kompressoren uten de forskjellige maskinvernene riktig påmontert (plater, deksel rundt drivremmen, sikkerhetsventiler). Dersom disse må fjernet for å utføre vedlikehold eller service på maskinen, må du sjekke at de settes tilbake på plass før du starter kompressoren på nytt.

3. BRUK ALLTID VERNEBRILLER

Bruk alltid vernebriller eller annen beskyttelse for øynene. Rett aldri trykkluften fra kompressoren mot din egen eller andres kropp.

4. BESKYTT DEG MOT ELEKTRISK STØT

Kom ikke nær metalldeler som rør, lufttanken eller metalldeler som er koplet til jord. Bruk aldri kompressoren der det er vann og fuktighet.

5. FRAKOPLE KOMPRESSOREN

Kople kompressoren fra strømkilden og tøm beholderen helt for trykkluft før du foretar service, inspeksjon, vedlikehold, rengjøring, utskiftning eller kontroll av deler.

6. TILFELDIG START

Transporter og flytt ikke kompressoren når den er tilkoplet strømnettet eller når beholderen er under trykk. Sjekk at bryteren for trykkmåleren er i stillingen AV (OFF) før du igjen kopler kompressoren til strømnettet.

7. LAGRE KOMPRESSOREN PÅ RIKTIG MÅTE

Når kompressoren ikke brukes skal den settes på et tørt sted og i ly av vær og vind. La ikke barn komme i nærheten av den.

8. ARBEIDSOMRÅDE

Hold arbeidsområdet rent og fritt for gjenstander som ikke er nødvendige ved bruk av maskinen. Området skal være godt ventilert. Bruk ikke kompressoren i nærheten av brennbare væsker eller gass. Kompressoren kan lage gnister når den er i drift. Bruk derfor ikke kompressoren når følgende materiale kan finnes i nærheten: maling og lakk, bensin, kjemiske stoffer, lim, drivstoffer og andre eksplosive stoffer.

9. HOLD BARN VEKK FRA MASKINEN

Unngå at barn eller andre personer kommer nær kompressorens strømkabel. Alle uvedkommende skal holdes utenfor maskinens arbeidsområde.

10. ARBEIDSKLÆR

Bruk ikke store klær eller smykker da disse kan hekte seg opp i maskinens bevegelige deler. Bruk om nødvendig hårnett eller annet for å dekker håret.

11. VÆR FORSIKTIG MED KABELEN FOR STRØMTILFØRSEL

Kople ikke fra kontakten ved å dra i ledningen. Hold ledningen langt fra varmekilder, olje, skarpe kanter og gjenstander. Trå ikke på kabelen og sett ikke tunge ting på den.

12. HOLD KOMPRESSOREN I GOD STAND

Følg instruksene for smøring (dette gjelder ikke for kompressorer av typen ”oilless”). Sjekk matekabelen med jevne mellomrom og skift den ut eller få den reparert ved et godkjent serviceverksted dersom den er skadd. Sjekk utsiden på kompressoren, at det ikke er synlige feil på den. Om nødvendig skal du henvende deg til det nærmeste serviceverkstedet i ditt distrikt.

13. ELEKTRISKE SKJØTELEDNINGER TIL BRUK UTE

Når kompressoren brukes ute i friluft skal du kan bruke skjøteledninger som er beregnet og merket for dette.

14. VIKTIG

Vær alltid forsiktig når du arbeider med maskinen og bruk sunn fornuft. Bruk aldri kompressoren når du er sliten. Du skal aldri bruke kompressoren dersom du har drukket, er påvirket av narkotiske midler eller medisiner som kan forårsake tretthet.

15. KONTROLLER DEFEKTE DELER OG OM LUFT LEKKER UT

Før du på ny tar i bruk kompressoren med en skadet sikkerhetsanordning eller andre deler, skal du først kontrollere nøye om den kan brukes ut fra det som står skrevet i sikkerhetsforskriftene og –reglene. Kontroller at de bevegelige delene ligger på linje, kontroller også rørene, manometrene, reduksjonsventilene for trykk, pneumatiske koplinger og enhver annen del som kan være viktig for normal drift. Deler som er skadd, skal repareres eller skiftes ut av et autorisert serviceverksted, eller skiftes ut iht. instruksene i håndboken.

BRUK ALDRI KOMPRESSOREN DERSOM TRYKKMÅLEREN ER DEFEKT.

16. BRUK KOMPRESSOREN KUN TIL DE BRUKSOMRÅDER SOM BESKREVET I MASKINHÅNDBOKEN

Kompressoren er en maskin som lager trykkluft. Bruk den aldri til noe annet enn det som står beskrevet i håndboken.

17. BRUK KOMPRESSOREN PÅ KORREKT MÅTE

Bruk kompressoren som beskrevet i denne håndboken. La aldri barn eller personer som ikke er kjent med bruken av kompressoren, bruke maskinen.

18. SJEKK AT ALLE SKRUER, BOLTENE OG DEKSLER SITTER SOM DE SKAL

Sjekk at alle skruer, bolter og merkeplaten er godt festet. Kontroller jevnlig at de er stramme.

19. HOLD VENTILASJONSGRILLEN REN

Hold ren grillen for ventilasjon av motoren. Rengjør den regelmessig dersom arbeidslokalene er meget forurensede.

20. BRUK KOMPRESSOREN MED NOMINELL SPENNING

Kompressoren skal ha den spenningen som leses på merkeplaten for tekniske data. Brukes en høyere spenning enn den nominelle, vil motoren dreie raskere og kan dermed overbelastes.

21. BRUK IKKE KOMPRESSOREN DERSOM DEN ER DEFEKT

Dersom det kommer uvanlige lyder fra kompressoren, dersom vibrasjonene er for store eller kompressoren ser ut til å være skadet, stans den øyeblikkelig, kontroller at den fungerer som den skal og kontakt om nødvendig et godkjent servicekontor for ditt distrikt.

22. RENGJØR IKKE DELENE I PLAST MED LØSEMIDLER

Løsemidler som bensin, tynner, dieselolje og andre substanser som inneholder alkohol, kan skade plastdelene. Rengjør eventuelt disse delene med en myk klut og vann og såpe eller egnede rengjøringsvæsker.

23. BRUK KUN ORIGINALE RESERVEDELER

Bruk av andre deler enn de originale gjør at garantien ugyldiggjøres eller også at kompressoren ikke fungerer som den skal. Originale reservedeler fås kjøpt hos autoriserte forhandlere.

24. MODIFISER IKKE KOMPRESSOREN

Modifiser ikke kompressoren. Kontakt et godkjent serviceverksted for reparasjoner. En uautorisert endring av maskinen kan forverre maskinprestasjonene. Den kan også forårsake alvorlige personskader på personer som ikke har gode nok tekniske kunnskaper til å kunne foreta endringene.

25. SLÅ AV TRYKKMÅLEREN NÅR KOMPRESSOREN IKKE ER I BRUK

Når kompressoren ikke er i bruk skal du sette håndtaket for trykkmåleren i stillingen “0” (OFF), kople kompressoren fra lysnettet og åpne ventilen for å tømme tanken for trykkluft.

26. RØR IKKE VED KOMPRESSORENS VARME DELER

Rør ikke ved rør, motoren og maskinens varme deler.

27. RETT IKKE LUFTSTRØMMEN DIREKTE MOT KROPPEN

Rett ikke strømmen med trykkluft mot personer og dyr.

28. TØMMING AV KONDENS I TANKEN
Tøm kondens av tanken hver dag eller etter hver 4. driftstime. Åpne tømmehullet og sett kompressoren på skrå for å fjerne oppsamlet vann.
29. STANS IKKE KOMPRESSOREN VED Å TREKKE UT KABELEN FOR STRØMTILFØRSEL
Slå kompressoren av med bryteren "O/I" (ON/OFF) på trykkmåleren.
30. KRETS FOR TRYKKLUFT
Bruk anbefalte rør og pneumatiske verktøy som tåler et trykk som ligger over eller er lik maksimalt driftstrykk for kompressoren.

RESERVEDELER
Ved reparasjon bruk kun originale reservedeler som er identiske med dem som skiftes ut. Reparasjon skal kun utføres av et godkjent serviceverksted.

VIKTIG
INSTRUKSER FOR KOPLING TIL JORD
Denne kompressoren skal tilkoples jord når den er i drift for å beskytte operatøren mot elektrisk støt. En enfaset kompressor er utstyrt med en topolet kabel og jording. En trefaset kompressor er utstyrt med elkabel uten støpsel. Elektriske koplinger skal utføres av en spesialopplært tekniker. Du skal aldri demontere kompressoren eller utføre andre koplinger på trykkmåleren. Reparasjoner skal kun utføres av godkjente serviceverksteder eller andre godkjente sentra. Glem ikke at jordingsledningen er den grønne eller gule/grønne. Kople aldri den grønne ledningen til en aktiv klemme. Før du skifter ut støpselet til den strømførende kabelen, sjekk at maskinen er koplet til jording. Er du i tvil, ring en autorisert elektriker og få kontrollert jordingen.

SKJØTELEDNING
Bruk kun skjøteledning med støpsel med jordingskopling. Bruk aldri skadde eller klemte skjøteledninger. Sjekk at skjøteledningen er hel. Når du bruker skjøteledning, sjekk at kapasiteten på kabelen er stor nok til å føre strømmen som absorberes av produktet du skal kople den til. En kabel med for liten kapasitet kan lage fall i spenningen og dermed forårsake ytelsestap og overoppheting av apparatet. Skjøteledningen for en enfaset kompressor skal ha en kapasitet som står i forhold til lengden på ledningen. Se tabellen (tab. 1).

Tab. 1 RIKTIG KAPASITET FOR EN MAKS. LENGDE PÅ 20 mt enfaset

Hp	Kw	220/230V	110/120V
		(mm ^{2})	(mm ^{2})
0.75 – 1	0.65 – 0.7	1.5	2.5
1.5	1.1	2.5	4
2	1.5	2.5	4 – 6
2.5 - 3	1.8 – 2.2	4	/

Tab. 2 RIKTIG KAPASITET FOR EN MAKS. LENGDE PÅ 20 mt dreifaset

Hp	Kw	220/230V	380/400V
		(mm ^{2})	(mm ^{2})
2 – 3 - 4	1.5 – 2.2 – 3	2.5	1.5
5.5	4	4	2
7.5	5.5	6	2.5
10	7.5	10	4

OPPBEVAR DISSE INSTRUKSENE FOR BRUK OG VEDLIKEHOLD. DE SKAL VÆRE LETT TILGJENGELIGE FOR ALLE SOM SKAL BRUKE DETTE APPARATET!

BRUK OG VEDLIKEHOLD
NOTE: opplysningene i denne håndboken er skrevet for å lede operatøren ved bruk og vedlikehold av kompressoren. Noen illustrasjoner i denne håndboken viser detaljer som kan være forskjellige fra den maskinen du har valgt.

INSTALLASJON
Etter at du har tatt kompressoren ut av emballasjen (fig. 1) og kontrollert at den er i orden, kontroller også om den har fått transportskader. Gå frem på følgende måte:
- når det gjelder kompressorer med tank skal du montere hjulene og gummiringen på tanken i de tilfellene hvor disse ikke er satt på. Følg instruksene i fig. 1. Har kompressoren oppblåsbare hjul, blås disse opp med et maks. trykk på 1,6 bar.
- når det gjelder kompressorer uten tank skal du montere sugekoppene under gruppens bunnplate. Sett kompressoren på en plan flate eller til nød på en flate med en helling på 10º på et godt ventilert sted som ligger i ly av vær og vind og hvor det ikke er eksplosive stoffer.
Dersom det er helling på gulvet og det er helt glatt, kontroller at kompressoren ikke flytter på seg seg når den er i drift. Gjør den det, blokker hjulene med to kiler. Dersom kompressoren skal settes på en hylle eller på et annet høyt sted, fest den på en egnet måte slik at den ikke kan falle. For god ventilasjon og en effektiv avkjøling er det viktig at kompressoren, og eventuelt dekselet over drivremmen, befinner seg minst 50 til 100 cm fra alle vegger (fig. 2).

INSTRUKSER FOR BRUK
Kompressoren skal transporteres på riktig måte. Den skal ikke legges på siden eller løftes med kroker og tau. Når det gjelder kompressorer som skal smøres skal du skifte ut plastlokket på dekselet (fig. 3-4) med målestangen for olje (fig. 5) eller med lokket for tømming (fig. 6) som følger med håndboken. Kontroller oljenivået ved å se på målestangen (fig. 5) eller på oljemåleren (fig. 7).

ELEKTRISK KOPLING
Enfasede kompressorer leveres utstyrt med elkabel og topolet støpsel med jord. Det er viktig at du kopler kompressoren til et lysnett med jording.
Trefasede kompresorer (L1+L2+L3+PE) mmå installeres av en spesialopplært tekniker.Trefasede kompressorer blir levert uten støpsel. Kople et støpsel med kabelrør med skrue og blokkeringsring til den strømtilførende kabelen. Vi viser til tabellen nedenfor.

CV	kW	Eltilførsel volt/fase	Støpseltype
2 - 3	1.5 – 2.2	220/380/3	16 A 3 poli+terra
		230/400/3	
5.5 – 7.5	4 – 5.5	230/400/3	
		220/380/3	32 A 3 poli+terra

NOTE: kompressorer med en tank på 500 liter med ytelse på CV 7,5/5.5 kW og CV 10/ 7,5 kW kan leveres med startsentral med stjerne/triangel, mens modeller TANDEM (nr. 2 på samme tank pumping) leveres med enheten timet for starten på de to separate pumping.
For installering, gjør som følger:
- fest startsentralboksen på veggen eller på et fastsittende underlag. Fest en strømkabel med støpsel til boksen. Kabelen må ha kapasitet i forhold til lengden på den.
- skader som grunner i feilkoplinger til lysnettet gjør at garantien på elektriske deler automatisk bortfaller. Henvend deg til en spesialopplært tekniker for å få riktige koplinger.

VIKTIG
Bruk aldri kontakten for jording i stedet for nøytral. Jordingen skal gjøres iht. sikkerhetsforskriftene (EN 60204). Kontakten til matekabelen skal ikke brukes som bryter, men settes inn i et støpsel styrt av en differensialbryter (termomagnetisk bryter).

START
Kontroller at spenningen i lysnettet er i samsvar med spenningen som står oppført på platen med opplysninger vedrørende det elektriske anlegget. Tillatt toleransefelt skal ligge på □5%.
Når du starter kompressorene som fungerer med trefasespenning for første gang må du kontrollere at kjøleviftens rotasjonsretning er korrekt. Se pilen som er plassert på remskjermen eller på dekslet.
Drei eller trykk – alt etter den typen trykkmåler som maskinen er utstyrt med – på håndtaket som befinner seg på den øvre delen av maskinen, til det befinner seg i stillingen "0". Stikk støpselet i kontakten og start kompressoren ved å dreie håndtaket for trykkmåleren i stillingen "I". Kompressoren er helautomatisk og styres av trykkmåleren som stanser maskinen når trykket i tanken har nådd maksimalverdi. Den startes automatisk igjen når trykket har nådd minsteverdien. Vanligvis ligger trykkforskjellen mellom maksimal og minimalverdi på rundt 2 bar (29 psi).
Etter at kompressoren er tilkoplet lysnettet, bring trykket opp til maksimalverdi og kontroller at maskinen fungerer som den skal.

KOMPRESSORER MED STYREENHET FOR START (fig. 20)

Sett støpslet i stikkontakten, og drei trykkbryteren til posisjon "I" (PÅ). Drei styreenhetens hovedbryter "A" til posisjon "I". Den hvite kontrollampen "E" tennes når det finnes strøm. Drei bryteren "B" til posisjon "1" for å starte kompressoren. Først tennes kontrollampen for magnetventilen "D" og deretter kontrollampen for motoren "C", og angir at maskinen fungerer riktig.

TANDEMKOMPRESSORER MED TIDSINNSTILT STYREENHET (fig. 21)

Sett støpslet i stikkontakten, og drei trykkbryteren til posisjon "I" (PÅ). Drei styreenhetens hovedbryter "A" til posisjon "1". Den hvite kontrollampen "E" tennes når det finnes strøm. Drei bryteren "B" for å starte kompressoren; i posisjon "1" fungerer kun pumpeenhet 1, i posisjon "2" fungerer kun pumpeenhet 2, og i posisjon "3" fungerer de to pumpeenhetene samtidig med ulik start. Kompressorens drift er helautomatisk og styres av trykkbryteren. Trykkbryteren stopper kompressoren når trykket i tanken når maks verdi, og starter den opp igjen når trykket synker til min. verdi.

NOTE: gruppen for hode/sylinder/inngangsslange under bekledningsplatene kan bli meget varm. Vær forsiktig dersom du arbeider i nærheten av disse delene og rør dem aldri (fig. 8-9).

VIKTIG

Elektriske kompressorer skal koples til et støpsel beskyttet av en egnet differensialbryter (termomagnetisk bryter). Motoren i kompressorene er utstyrt med et automatisk termisk overlastvern som befinner seg inne i viklingen. Dette vernet stanser kompressoren når temperaturen inne i motoren når verdier som er for høye. Dersom dette skjer, vil kompressoren starte automatisk etter 10-15 minutter.Motoren for kompressorer av typen V120/60/1 e V400/50/3 har et automatisk amperemetrisk, termisk overlastvern som må stilles tilbake manuelt plassert i trykkbryteren. Hold overlastvernet inntrykt helt til det er tilbakestilt.

I kompressorene med styreenhet er varmevernet inni styreenheten. Gå frem som beskrevet nedenfor når varmevernet utløses (fig. 22):

• Drei bryterne på styreenhetens deksel til posisjon "0". Ta av dekselet, og trykk på knappen 1 på varmevernet. Sett på dekselet, og start opp kompressoren igjen som beskrevet i avsnittet "Start av kompressorer med styreenhet".

REGULERING AV ARBEIDSTRYKK (fig. 10)

Man trenger ikke alltid bruke maksimalt arbeidstrykk. Vanligvis trenger apparater som koples til kompressoren, mindre trykk. I kompressorer med reduksjonsventil for trykk må arbeidstrykket reguleres nøye.

Frigjør håndtaket for reduksjonsventilen for trykk ved å trekke det oppover. Reguler trykket til ønsket verdi ved å dreie håndtaket med klokkens visere for å øke det og mot viserne for å minske det. Har man en reduksjonsventil med manometer, vil regulering av trykket vises på manometeret.

VEDLIKEHOLD

Før et hvilket som helst inngrep på kompressoren skal du sjekke følgende:

- at hovedbryteren til lysnettet står på "0".
- at trykkmåleren eller bryteren til lysnettet står på "0".
- at trykklufttanken ikke er under trykk (kun for modeller med tank).

Kompressoren lager kondens som samles opp i tanken. Man må derfor tømme kondensen fra tanken minst en gang i uken. Dette gjøres ved at tømmeventilen under tanken åpnes (fig. 12) (kun for modeller med tank). Sjekk nøye om det er trykk i tanken da vannet i dette tilfellet kan sprute ut med stor kraft. Anbefalt trykk er 1/ 2 bar maks.

Hver 50. driftstime er det en god regel å ta at innsugingsfilteret og rengjøre filtreringselementet ved å blåse på det med trykkluft, eller skifte ut elementet som vises med pilen dersom det er helt tiltettet.

OLJESKIFT - OLJEPÅFYLL

Kompressoren leveres med syntetisk olje av typen "SAE 5W50". Det anbefales at du skifter ut oljen som brukes i pumpemekanismen innen de første 100 arbeidstimene. Dette gjøres ved at du skrur av lokket for tapping av olje. Dette befinner seg på maskindekselet. La all oljen renne ut og skru på lokket igjen (fig.13-14). Hell på olje fra hullet på den øvre delen av maskindekselet (fig.15-16) helt til nivået som vises på stangen (fig. 5) eller på oljeindikatoren (fig.7) er nådd. Kontroller oljenivået for pumpegruppen hver uke og fyll på om nødvendig. For drift ved en temperatur på mellom -5ºC og +35ºC skal man bruke syntetisk olje av typen "SAE 5W50". Syntetisk olje har den fordelen at den bevarer de samme egenskapene både i vinter- og sommerhalvåret. Den brukte oljen skal ikke kastet i kloakken eller helles i naturen.

FØLG TABELLEN NEDENFOR VED UTSKIFTING AV OLJE

OLJETYPE	DRIFTSTIMER
SYNTHESIS	**500**
Syntetisk olje	**300**
Andre typer flergrads minelaroljer SAE 15 W40	**100**

HVA SKAL MAN GJØRE NÅR DET OPPSTÅR SMÅ FEIL

Luftlekkasje fra ventilen under trykkmåleren

Dette skjer når sikkerhetsventilen ikke er helt tett. Gjør da følgende (fig. 17):

- tøm tanken fullstendig for trykkluft.
- Løsne det sekskantede hodet på ventilen (A)
- Rengjør nøye både gummiskiven (B) og der hvor skiven skal sitte.
- Monter det hele tilbake på plass.

Luftlekkasje

Denne kan oppstå når enkelte koplinger ikke er tette. Kontroller alle koplingene ved å væte dem med såpevann.

Kompressoren dreier, men genererer ikke luft

MCX24 – MB24 - MB24S – MX24 - MCX50 - MB50 – MB50S - MX50 - MCV172 – MVX50 – MB10:: (fig. 18)

det kan skje når ventilene (C1-C2) eller en pakning (B1-B2) er ødelagt. Skift ut den delen som er ødelagt.

MCX50B - MCX100 – MCX200 – MCX360 – MCX510 – MCX550 – MCX670 – MCX800 – MCX850 – MCX1100 – MCX1350 – MCX1700 – MCX1960 – VCX50 - VCX 100/3 MC – VCX150 - MB100: (fig. 19) det kan være forårsaket av at ventilene F1 og F2 eller en pakning (D1-D2) er ødelagt. Skift ut den delen som er ødelagt.

Kompressoren starter ikke

Dersom kompressoren har vanskelig for å starte, kontroller følgende:

- at spenningen i lysnettet stemmer overens med den som er beskrevet på merkeplaten.
- at du ikke bruker skjøteledninger med for liten kapasitet eller feil lengde.
- at arbeidslokalene ikke er for kalde (under 0º).
- at maskinen er strømtilført (støpselet sitter godt i, at det termomagnetiske vernet er i stand og at sikringene ikke er gått.
- sjekk om overlastvernet er utløst.
- at det er olje til smøring i oljebeholderen (fig. 7).

Kompressoren stanser ikke

- Dersom kompressoren ikke stanser når maksimaltrykket er nådd, vil sikkerhetsventilen for tanken utløses. I dette tilfellet må du kontakte ditt nærmeste serviceverksted for å få maskinen reparert.

VIKTIG

- Unngå å løsne enhver kopling når tanken er under trykk. Kontroller alltid at tanken er tom.
- Det er forbudt å lage hull i trykklufttanken, sveise den eller deformere den med vilje.
- Utfør aldri inngrep på kompressoren uten først å ha tatt ut støpselet til lysnettet.
- Arbeidstemperatur for korrekt drift ligger på mellom 0ºC og +25ºC (MAX 45ºC).
- Sprøyt ikke vann eller brennbare væsker direkte på kompressoren.
- Sett ikke brannfarlige gjenstander nær kompressoren.
- Sett trykkmåleren eller stillingsbryteren i stillingen "0" (AV) (stengt) når maskinen ikke brukes.
- Rett ikke strømmen med trykkluft direkte mot mennesker eller dyr.
- Transporter aldri kompressoren med tanken under trykk.
- Vær oppmerksom på at enkelte av kompressorens deler, som hodet eller inngangsrørene, kan ha høy temperatur. Rør derfor ikke ved disse delene (fig. 8-9).
- Transporter kompressoren ved å heve den eller dra den etter håndtakene.
- Barn og dyr skal holdes langt vekk fra maskinens arbeidsområde.
- Dersom du bruker kompressoren for å sprøytemale, husk på følgende.

a) bruk den ikke i lukkede lokaler eller nær åpen flamme.
b) sjekk at lokalene der maskinen brukes er godt ventilert.
c) dekk til nese og munn med en maske.

- Dersom den elektriske kabelen eller støpselet er skadet, skal du ikke bruke kompressoren og henvende deg til et spesialisert servicesenter for å skifte ut delen med en original del.
- Skal kompressoren stå på en hylle eller et annet høyt sted, skal den festes slik at den ikke kan falle når den er i drift.

- Stikk verken gjenstander eller hendene inn i sikkerhetsgrillen for å unngå skader på kompressoren.
- Bruk aldri kompressoren til å slå personer eller dyr med.
- Når du er ferdig med å bruke kompressoren skal du alltid ta ut støpselet fra lysnettet.

MCX24 – MB24 - MB24S – MX24 - MCX50 - MB50 – MB50S - MX50 - MCV172 – MVX50 - MB10:
Maksimalt arbeidstrykk 8,5 bar.
Maksimalt brukstrykk 8 bar.

MCX50B - MCX100 – MCX200 – MCX360 – MCX510 – MCX550 – MCX670 – MCX800 – MCX850 – MCX1100 – MCX1350 – MCX1700 – MCX1960 – VCX50 - VCX 100/3 MC – VCX150 - MB100:
Maksimalt arbeidstrykk 10,5 bar.
Maksimalt brukstrykk 10 bar.

Lydtrykknivået målt ute på en avstand av 4 m, er ± 3dB ved maksimalt arbeidstrykk

	RPM	dB(A)
MCX24 – MB24 - MB24S – MX24 - MCX50 - MB50 – MB50S - MX50 - MCV172 – MVX50 - MB10	2850	75
MCX50B - MCX100 – MCX200 – MCX360 – MCX510 – MCX550 – MCX670 – MCX800 – MCX850 –VCX50 - VCX 100/3 MC – VCX150 - MB100	2850	77
MCX1100 – MCX1350 – MCX1700 – MCX1960	2980	78

De elektriske kompressorene på vogn med en effekt på 3 HK eller mer, er prosjektert til innendørsbruk.

NYTTIGE RÅD FOR GOD MASKINFUNKSJON

Se alltid til at arbeidstemperaturen hvor maskinen brukes, ikke overstiger +25ºc for at maskinen skal fungere best mulig med størst mulig ytelse ved maksimalt arbeidstrykk.

PNEUMATISKE KOPLINGER

Bruk alltid rør for trykkluft med egenskaper egnet for maksimaltrykk for kompressoren du bruker. Forsøk aldri å reparere defekte slanger.

FABRIKANTEN FORBEHOLDER SEG RETTEN TIL Å FORETA ENDRINGER UTEN PÅ FORHÅND Å MÅTTE MELDE FRA OM DET.

ΣΗΜΑΝΤΙΚΕΣ ΠΛΗΡΟΦΟΡΙΕΣ

Διαβάστε προσεκτικά όλες τις οδηγίες λειτουργίας, τις συμβουλές για την ασφάλεια και τις προειδοποιήσεις του εγχειριδίου χρήσης. Τα περισσότερα ατυχήματα από τη χρήση του συμπιεστή, οφείλονται στη μη τήρηση των βασικών κανόνων ασφαλείας. Αναγνωρίζοντας από πριν τις ενδεχόμενες επικίνδυνες καταστάσειςκαι τηρώντας τους κατάλληλους κανόνες ασφάλειας, είναι δυνατόν να αποφευχθούν τα ατυχήματα. Οι βασικοί κανόνες ασφαλείας ελέγχονται στο τμήμα "ΑΣΦΑΛΕΙΑ" αυτού του εγχειριδίου και επίσεις σε εκείνο το τμήμα που μιλά για την χρήση και τη συντήρηση του συμπιεστή. Οι επικίνδυνες καταστάσεις που θα πρέπει να αποφεύγονται για να προλαμβάνονται όλοι οι κίνδυνοι για σοβαρούς τραυματισμούς ή βλάβες στη μηχανή σημειώνονται στο τμήμα "ΠΡΟΕΙΔΟΠΟΙΗΣΕΙΣ" στον συμπιεστή και στο εγχειρίδιο χρήσης. Μην χρησιμοποιείται ποτέ τον συμπιεστή με ακατάλληλο τρόπο, μα μόνο όπως συνιστάται από τον κατασκευαστικό οίκο, εκτός και αν είστε απόλυτα βέβαιοι ότι δεν υπάρχει κίνδυνος ούτε για τον χρήστη ούτε και για τα άτομα που βρίσκονται τριγύρω.

ΤΟ ΝΟΗΜΑ ΤΩΝ ΛΕΞΕΩΝ ΣΗΜΑΤΟΔΟΤΗΣΗΣ

ΠΡΟΕΙΔΟΠΟΙΗΣΕΙΣ: δείχνει μια ενδεχόμενη επικίνδυνη κατάσταση, που αν αγνοηθεί, μπορεί να προκαλέσει σοβαρές ζημιές.
ΠΡΟΦΥΛΑΞΕΙΣ: δείχνει μια επικίνδυνη κατάσταση που, εάν αγνοηθεί, μπορεί να προκαλέσει ελαφριές ζημιές στα άτομα και στην μηχανή.
ΣΗΜΕΙΩΣΗ: υπογραμμίζει μια βασικη πληροφορία.

ΑΣΦΑΛΕΙΑ

ΣΗΜΑΝΤΙΚΕΣ ΟΔΗΓΙΕΣ ΓΙΑ ΤΗ ΧΡΗΣΗ ΤΟΥ ΣΥΜΠΙΕΣΗ ΜΕ ΑΣΦΑΛΕΙΑ.

ΠΡΟΣΟΧΗ:

Η ΜΗ ΚΑΤΑΛΛΗΛΗ ΧΡΗΣΗ ΚΑΙ Η ΚΑΚΗ ΣΥΝΤΗΡΗΣΗ ΑΥΤΟΥ ΕΔΩ ΤΟΥ ΣΥΜΠΙΕΣΤΗ ΜΠΟΡΟΥΝ ΝΑ ΠΡΟΚΑΛΕΣΟΥΝ ΤΡΑΥΜΑΤΙΣΜΟΥΣ ΣΤΟ ΧΡΗΣΗ. ΓΙΑ ΝΑ ΑΠΟΦΥΓΕΤΕ ΑΥΤΟΥΣ ΤΟΥΣ ΚΙΝΔΥΝΟΥΣ ΠΑΡΑΚΑΛΕΙΣΤΕ ΝΑ ΑΚΟΛΟΥΘΗΣΕΤΕ ΠΡΟΣΕΚΤΙΚΑ ΤΙΣ ΠΑΡΑΚΑΤΩ ΟΔΗΓΙΕΣ.

ΔΙΑΒΑΣΤΕ ΟΛΕΣ ΤΙΣ ΟΔΗΓΙΕΣ

1. ΜΗΝ ΑΚΟΥΜΠΑΤΕ ΤΑ ΜΕΡΗ ΠΟΥ ΒΡΙΣΚΟΝΤΑΙ ΣΕ ΚΙΝΗΣΗ
Μην βάζετε ποτέ τα χέρια σας, τα δάχτυλά σας ή άλλα μέρη του σώματός σας κοντά σε μέρη του συμπιεστή που βρίσκονται σε κίνηση.
2. ΜΗΝ ΧΡΗΣΙΜΟΠΟΙΕΙΤΕ ΤΟΝ ΣΥΜΠΙΕΣΤΗ ΧΩΡΙΣ ΝΑ ΕΙΝΑΙ ΣΥΝΑΡΜΟΛΟΓΗΜΕΝΑ ΤΑ ΠΡΟΣΤΑΤΕΥΤΙΚΑ
Μην χρησιμοποιείτε ποτέ τον συμπιεστή χωρίς να είναι τέλεια συναρμολογημένα τα προστατευτικά στη θέση τους (π.χ. περιβλήματα, προστατευτικό ιμάντα, βαλβίδα ασφαλείας) εάν η συντήρηση ή η εργασία απαιτούν την αφαίρεση αυτών των προστασιών βεβαιωθείτε ότι πριν χρησιμοποιήσετε ξανά τον συμπιεστή, οι προστασίες έχουν σταθεροποιηθεί ξανά στην αρχική τους θέση.
3. ΧΡΗΣΙΜΟΠΟΙΕΙΤΕ ΠΑΝΤΟΤΕ ΠΡΟΣΤΑΤΕΥΤΙΚΑ ΓΥΑΛΙΑ
Χρησιμοποιείτε πάντοτε γυαλιά ή ισοδύναμη προστασία για τα μάτια. Μην χρησιμοποιείτε τον συμπιεσμένο αέρα προς οποιοδήποτε μέρος του σώματος σας ή προς το σώμα άλλων ατόμων.
4. ΠΡΟΣΤΑΤΕΥΤΗΤΕ ΑΠΟ ΤΑ ΗΛΕΚΤΡΟΣΟΚ
Αποφύγετε τυχέες επαφές του σώματος με τα μεταλλικά μέρη του συμπιεστή όπως σωλήνες, δεξαμενή, ή μεταλλικά μέρη συνδεμένα με τη γείωση. Μην χρησιμοποιείτε ποτέ τον συμπιεστή όταν υπάρχει νερό ή σε υγρό περιβάλλον.
5. ΑΠΟΣΥΝΔΕΣΤΕ ΤΟΝ ΣΥΜΙΙΕΣΤΗ
Αποσυνδέστε το συμπιεστή από την ηλεκτρική πηγή και εκφορτώστε εντελώς τη δεξαμενή από την πίεση πριν εκτελέσετε οποιαδήποτε εργασία, επιθεώρηση, συντήρηση, καθαρισμό, αντικατάσταση ή έλεγχο κάθε μέρους.
6. ΤΥΧΑΙΕΣ ΕΚΚΙΝΗΣΕΙΣ
Μην μετακινήτε τον συμπιεστή ενώ είναι συνδεμένος με την ηλεκτρική πηγή ή όταν η δεξαμενή είναι υπό πίεση. Βεβαιωθείτε ότι ο διακόπτης του πρεσσοστάτη είναι στην θέση OFF πριν συνδέσετε τον συμπιεστή στην ηλεκτρική πηγή.
7. ΑΠΟΘΗΚΕΨΤΕ ΤΟΝ ΣΥΜΠΙΕΣΤΗ ΜΕ ΚΑΤΑΛΛΗΛΟ ΤΡΟΠΟ
Όταν ο συμπιεστής δεν χρησιμοποιείται θα πρέπει να τοποθετήται σε στεγνό χώρο προστατευμένος από τους ατμοσφερικούς παράγοντες. Κρατήστε τον μακριά από τα παιδιά.
8. ΧΩΡΟΣ ΕΡΓΑΣΙΑΣ
Κρατήστε το χώρο εργασίας καθαρό και ενδεχομένως ελευθερώστε το χώρο από εργαλεία που δεν είναι απαραίτητα. Κρατήστε το χώρο εργασίας καλά αερισμένο. Μην χρησιμοποιείται τον συμπιεστή όταν υπάρχουν εύφλεκτα υγρά ή αέρια. Ο συμπιεστής μπορεί να προκαλέσει σπινθήρες κατά τη διάρκεια της λειτουργίας. Μην χρησιμοποιείτε τον συμπιεστή σε καταστάσεις που μπορούν να υπάρχουν βερνίκια, βενζίνη, χημικές ουσίες, κολλώδεις ουσίες και κάθε άλλο καύσιμο ή εκρηκτικό υλικό.
9. ΚΡΑΤΗΣΤΕ ΜΑΚΡΙΑ ΤΑ ΠΑΙΔΙΑ
Αποφύγετε να έρθουν σε επαφή τα παιδιά ή άλλα άτομα με το καλώδιο τροφοδοσίας του συμπιεστή, όλοι όσοι δεν θα πρέπει να εργαστούν με τον συμπιεστή θα πρέπει να κρατώνται σε απόσταστη ασφαλείας από το χώρο εργασίας.
10. ΡΟΥΧΑ ΕΡΓΑΣΙΑΣ
Μην φοράτε ογκώδη ρούχα ή κοσμήματα, αυτά θα μπορούσαν να πιαστούν στα μέρη που βρίσκονται σε κίνηση. Φορέστε σκουφί που καλύπτει τα μαλλιά εάν είναι αναγκαίο.
11. ΜΗΝ ΚΑΚΟΜΕΤΑΧΕΙΡΙΖΕΣΤΕ ΤΟ ΚΑΛΩΔΙΟ ΤΡΟΦΟΔΟΣΙΑΣ
Μην αποσυνδέετε το φις της πρίζας τραβώντας το από το καλώδιο. Κρατήστε το καλώδιο μακριά από την θερμότητα. Μην πατάτε το ηλεκτρικό καλώδιο ή μην το πλακώνετε με ακατάλληλα βάρη.
12. ΣΥΝΤΗΡΗΣΤΕ ΤΟΝ ΣΥΜΠΙΕΣΤΗ ΜΕ ΦΡΟΝΤΙΔΑ
Ακολουθήστε τις οδηγίες για την λίπανση (δεν ισχύει για το oilless). Επιθεωρήστε το καλώδιο τροφοδοσίας κάθε τόσο και εάν έχει υποστεί βλάβες θα πρέπει να επισκευαστεί ή να αντικατασταθεί από ένα εξουσιοδωτημένο κέντρο σέρβις. Ελέγξτε την εξωτερική όψη του συμπιεστή που δεν θα πρέπει να παρουσιάζει ορατές ανωμαλίες. Απευθυνθείτε ενδεχομένως στο πιό κοντινό σας κέντρο εξυπηρέτησης.
13. ΗΛΕΚΤΡΙΚΕΣ ΠΡΟΕΚΤΑΣΕΙΣ ΓΙΑ ΕΞΩΤΕΡΙΚΗ ΧΡΗΣΗ
Όταν ο συμπιεστής χρησιμοποιείται σε εξωτερικό χώρο χρησιμοποιείστε μόνο ηλεκτρικές προεκτάσεις που προορίζονται για εξωτερική χρήση και φέρουν τέτοιο σήμα.
14. ΠΡΟΣΟΧΗ
Δώστε προσοχή σε αυτό που κάνετε. Χρησιμοποιείτε την κοινή λογική. Μην χρησιμοποιείτε τον συμπιεστή όταν είστε κουρασμένοι. Δεν πρέπει να χρησιμοποιείτε τον συμπιεστή όταν είστε υπό την επείρια του άλκοολ, ναρκωτικών ή φαρμάκων που μπορούν να προκαλέσουν υπνηλία.
15. ΕΛΕΓΞΤΕ ΤΑ ΕΛΑΤΤΩΜΑΤΙΚΑ ΜΕΡΗ ΚΑΙ ΤΙΣ ΑΠΩΛΕΙΕΣ ΑΕΡΑ
Πριν χρησιμοποιήσετε ξανά τον συμπιεστή, εάν ένα προστατευτικό ή άλλα μέρη έχουν υποστεί βλάβες θα πρέπει να ελεγχθούν προσεκτικά για να καθοριστεί εάν μπορούν να λειτουργίσουν όπως προβλέπεται με ασφάλεια. Ελέγξτε την ευθυγράμμιση των μερών που βρίσκονται σε κίνηση, σωλήνες, μανόμετρα, μειωτές πίεσης, πνευματικές συνδέσεις και κάθε άλλο μέρος που μπορεί να είναι σημαντικό για την κανονική λειτουργία. Κάθε μέρος που έχει υποστεί βλάβη θα πρέπει να επισκευάζεται κατάλληλα ή να αντικαθηστάται από ένα εξουσιοδοτημένο σημείο εξυπηρέτησης και σέρβις ή να το αντικαταστήσεται όπως αναφαίρεται στο εγχειρίδιο χρήσης. **ΜΗΝ ΧΡΗΣΙΜΟΠΟΙΕΙΤΕ ΤΟ ΣΥΜΠΙΕΣΤΗ ΕΑΝ Ο ΠΡΕΣΣΟΣΤΑΤΗΣ ΕΙΝΑΙ ΕΛΑΤΤΩΜΑΤΙΚΟΣ.**
16. ΧΡΗΣΙΜΟΠΟΙΗΣΤΕ ΤΟΝ ΣΥΜΠΙΕΣΤΗ ΑΠΟΚΛΕΙΣΤΙΚΑ ΓΙΑ ΤΙΣ ΕΦΑΡΜΟΓΙΕΣ ΠΟΥ ΑΝΑΦΕΡΟΝΤΑΙ ΣΤΟ ΑΚΟΛΟΥΘΟ ΕΓΧΕΙΡΙΔΙΟ ΧΡΗΣΗΣ.
Ο συμπιεστής είναι μια μηχανή που παράγει πεπιεσμένο αέρα. Μην χρησιμοποιείτε ποτέ τον συμπιεστή για διαφορετικές χρήσεις από αυτές που αναφέροντια στο εγχειρίδιο χρήσης.
17. ΧΡΗΣΙΜΟΠΟΙΕΙΤΕ ΣΩΣΤΑ ΤΟ ΣΥΜΠΙΕΣΤΗ
Θέστε σε λειτουργία τον συμπιεστή σύμφωνα με τις οδηγίες αυτού του εγχειριδίου. Μην αφήνετε τα παιδιά να χρησιμοποιούν τον συμπιεστή, καθώς και τα άτομα που δεν γνωρίζουν την λειτουργία του.
18. ΕΛΕΓΞΤΕ ΟΤΙ ΚΑΘΕ ΒΙΔΑ, ΠΑΞΙΜΑΔΙ ΚΑΙ ΚΑΠΑΚΙ ΕΙΝΑΙ ΚΑΛΑ ΣΤΕΡΕΩΜΕΝΑ
Ελέγξτε ότι κάθε βίδα, παξιμάδι και πινακίδα είναι σταθερά στερεωμένα. Ελέγξτε περιοδικά ότι είναι σφιχτά στερεωμένα.
19. ΚΡΑΤΗΣΤΕ ΚΑΘΑΡΗ ΤΗ ΓΡΙΛΛΙΑ
Κρατήστε τη γρίλλια αερισμού του κινητήρα καθαρή. Καθαρίστε τακτικά αυτή τη γρίλλια, εάν ο χώρος εργασίας είναι πολύ βρώμικος.
20. ΘΕΣΤΕ ΣΕ ΚΙΝΗΣΗ ΤΟΝ ΣΥΜΠΙΕΣΤΗ ΣΤΗΝ ΟΝΟΜΑΣΤΙΚΗ ΤΑΣΗ
Θέστε σε κίνηση τον συμπιεστή στην τάση που αναφέρεται στην πινακίδα των ηλεκτρικών στοιχείων. Εάν ο συμπιεστής χρησιμοποιείται με μια τάση ανώτερη από την ονομαστική, ο κινητήρας θα γυρίσει πιό γρήγορα και μπορεί να υποστεί βλάβη η μονάδα καίγοντας τον κινητήρα.
21. ΜΗΝ ΧΡΗΣΙΜΟΠΟΙΗΣΤΕ ΠΟΤΕ ΤΟΝ ΣΥΜΠΙΕΣΤΗ ΕΑΝ ΕΙΝΑΙ ΕΛΑΤΤΩΜΑΤΙΚΟΣ
Εάν ο συμπιεστής εργάζεται βγάζοντας περίεργους θορύβους ή υπερβολικών δονήσεων ή φαίνεται ελαττωματικός, σταματήστε τον

αμέσως και ελέγξτε την λειτουργικότητά του ή επικοινωνήστε το κοντινότερο εξουσιοδοτημένο κέντρο σέρβις.

22. ΜΗΝ ΚΑΘΑΡΙΖΕΤΕ ΤΑ ΜΕΡΗ ΑΠΟ ΠΛΑΣΤΙΚΟ ΜΕ ΔΙΑΛΥΤΕΣ

Διαλύτες όπως η βενζίνη, οι διαλύτες, το πετρέλαιο ή άλλες ουσίες που περιέχουν οινόπνευμα μπορούν να προκαλέσουν βλάβες στα πλαστικά μέρη, μην τρίβετε αυτά τα στοιχεία στα πλαστικά μέρη. Καθαρίστε ενδεχομένως αυτά τα μέρη με ένα μαλακό πανί και νερό με σαπούνι ή κατάλληλα υγρά.

23. ΧΡΗΣΙΜΟΠΟΙΗΣΤΕ ΜΟΝΟ ΑΥΘΕΝΤΙΚΑ ΑΝΤΑΛΛΑΚΤΙΚΑ.

Η χρήση μη αυθεντικών ανταλλακτικών μερών προκαλούν την ακύρωση της εγγύησης και μια κακή λειτουργία του συμπιεστή. Τα αυθεντικά ανταλλακτικά είναι διαθέσιμα σε όλους τους εξουσιοδοτημένους διανομείς.

24. ΜΗΝ ΤΟΠΟΠΟΙΗΣΤΕ ΤΟΝ ΣΥΜΠΙΕΣΤΗ

Μην τροποποιήσετε τον συμπιεστή. Συμβουλευτείτε ένα κέντρο εξυπηρέτησης για όλες τις επισκευές. Μια μη εξουσιοδοτημένη επισκευή μπορεί να μειώσει τις επιδόσεις του συμπιεστή, αλλά μπορεί να είναι και αιτία σοβαρών ατυχημάτων για τα άτομα που δεν γνωρίζουν την αναγκαία τεχνική για να εκτελέσουν τις τροποποιήσεις.

25. ΣΒΗΣΤΕ ΤΟΝ ΠΡΕΣΣΟΣΤΑΤΗ ΟΤΑΝ Ο ΣΥΜΠΙΕΣΤΗΣ ΔΕΝ ΧΡΗΣΙΜΟΠΟΙΕΙΤΑΙ

Όταν ο συμπιεστής δεν χρησιμοποιείται, τοποθετήστε την λαβή του πρεσσοστάτη στον θέση "0" (OFF), αποσυνδέστε το συμπιεστή στο ρεύμα και ανοίξτε το στρόφιγγα της γραμμής για να εκφορτώσετε τον πεπιεσμένο αέρα της δεξαμενής.

26. ΜΗΝ ΑΚΟΥΜΠΑΤΕ ΤΑ ΖΕΣΤΑ ΜΕΡΗ ΤΟΥ ΣΥΜΠΙΕΣΤΗ

Για να αποφύγετε τα εγκαύματα, μην ακουμπίσετε τους σωλήνες, τον κινητήρα και όλα τα άλλα ζεστά μέρη.

27. ΜΗΝ ΡΙΧΝΕΤΕ ΤΗ ΡΟΗ ΑΕΡΑ ΚΑΤΕΥΘΕΙΑΝ ΣΤΟ ΣΩΜΑ

Για να αποφύγετε τους κινδύνους, μην ρίχνετε ποτέ τη ροή αέρα σε άτομα ή ζώα.

28. ΕΚΦΟΡΤΩΣΗ ΣΥΜΠΥΚΝΩΣΗΣ ΑΠΟ ΤΗ ΔΕΞΑΜΕΝΗ

Εκφορτώστε τη δεξαμενή κάθε μέρα ή κάθε 4 ώρες εργασίας. Ανοίξτε τη συσκευή εκφόρτωσης και κλίνετε τον συμπιεστή εάν αναγκαίο για να αφαιρέσετε το νερό που συγκεντώθηκε.

29. ΜΗΝ ΣΤΑΜΑΤΗΣΕΤΕ ΤΟΝ ΣΥΜΠΙΕΣΤΗ ΤΡΑΒΩΝΤΑΣ ΤΟ ΚΑΛΩΔΙΟ ΤΡΟΦΟΔΟΣΙΑΣ

Χρησιμοποιείστε το διακόπτη "O/I" (ON/OFF) του πρεσσόστατου για να σταματήσετε τον συμπιεστή.

30. ΠΝΕΥΜΑΤΙΚΟ ΚΥΚΛΩΜΑ

Χρησιμοποιείστε τους σωλήνες, και τα πνευματικά εργαλεία που σας συνιστώντε και που αντέχουν μια πίεση ανώτερη ή ίση της μέγιστης πίεσης λειτουργίας του συμπιεστή.

ΑΝΤΑΛΛΑΚΤΙΚΑ

Για τις επισκευές, χρησιμοποιείστε μόνο αυθεντικά ανταλλακτικά ίδια με τα κομμάτια που αντικαταστάθηκαν Οι επισκευές θα πρέπει να γίνονται όνο από εξουσιοδοτημένο κέντρο σέρβις.

ΠΡΟΕΙΔΟΠΟΙΗΣΕΙΣ
ΟΔΗΓΙΕΣ ΓΙΑ ΤΗΝ ΓΕΙΩΣΗ

Αυτός ο συμπιεστής θα πρέπει να γειωθεί, ενώ είναι σε χρήση για να προστατεύει τον χειριστή από ηλεκτρικά σοκ. Ο μονοφασικός συμπιεστής είναι εφοδιασμένος με ένα διπολικό καλώδιο συν γείωση. Ο τριφασικός συμπιεστής είναι εφοδιασμένος με ηλεκτρικό καλώδιο χωρίς πρίζα. Η ηλεκτρική σύνδεση είναι αναγκαίο να γίνει από ειδικευμένο τεχνικό. Σας συνιστούμε να μην αποσυναρμολογήσετε ποτέ τον συμπιεστή και ούτε να εκτελέσετε άλλες συνδέσεις στον πρεσσοστάτη. Οποιαδήποτε επισκευή θα πρέπει να εκτελεστεί μόνο από εξουσιοδοτημένα κέντρα εξυπηρέτησης ή άλλα ειδικευμένα κέντρα. Μην ξεχνάτε ότι σο σύρμα γείωσης είναι το πράσινο ή το κιτρινο/πράσινο. Μην συνδέσετε ποτέ αυτό το πράσινο σύρμα σε ένα ενεργό τερματικό. Πριν αντικαταστήσετε την πρίζα του καλωδίου τροφοδοσίας, βεβαιωθείτε ότι έχετε συνδέσει τη γείωση. Σε περίπτωση αμφιβολιών καλέστε έναν ειδικευμένο ηλεκτρολόγο έτσι ώστε να ελέγξει τη γείωση.

ΠΡΟΕΚΤΑΣΗ

Χρησιμοποιείστε μόνο προέκταση με πρίζα και με γείωση, μην χρησιμοποιείτε προεκτάσεις που έχουν υποστεί βλάβες ή είναι πλακωμένες. Βεβαιωθείτε ότι η προέκταση είναι σε καλή κατάσταση. Όταν χρησιμοποιείτε ένα καλώδιο προέκτασης βεβαιωθείτε ότι η τομή του καλωδίου είναι αρκετή για να φέρει το απορροφούμενο ρεύμα από το προϊόν που θα συνδέσετε. Μια πολύ λεπτή προέκταση μπορεί να προκαλέσει πτώσεις τάσης και έτσι απώλεια ισχύος και μια υπερβολική θέρμανση της συσκευής. Το καλώδιο προέκτασης των μονοφασικών συμπιεστών θα πρέπει να έχει μια τομή ανάλογη με το μήκος του, βλέπετε πίνακα. (πινκ. 1)

Πινκ.1 *ΔΥΝΑΤΗ ΤΟΜΗ ΓΙΑ ΤΟ ΜΕΓΙΣΤΟ ΜΗΚΟΣ 20m μονοφασικό*

Hp	Kw	220/230V	110/120V
		(mm^2)	(mm^2)
0.75 – 1	0.65 – 0.7	1.5	2.5
1.5	1.1	2.5	4
2	1.5	2.5	4 – 6
2.5 - 3	1.8 – 2.2	4	/

Πινκ.2 *ΔΥΝΑΤΗ ΤΟΜΗ ΓΙΑ ΤΟ ΜΕΓΙΣΤΟ ΜΗΚΟΣ 20m φάση*

Hp	Kw	220/230V	380/400V
		(mm^2)	(mm^2)
2 – 3 - 4	1.5 – 2.2 – 3	2.5	1.5
5.5	4	4	2
7.5	5.5	6	2.5
10	7.5	10	4

ΠΡΟΕΙΔΟΠΟΙΗΣΕΙΣ

Αποφύγετε όλους τους κινδύνους ηλεκτρικής εκκένωσης. Μην χρησιμοποιείτε ποτέ τον συμπιεστή με ένα ηλεκτρικό καλώδιο ή μια προέκταση που έχουν υποστεί βλάβες. Ελέγξτε τακτικά τα ηλεκτρικά καλώδια. Μην χρησιμοποιείτε ποτέ τον συμπιεστή μέσα ή κοντά στο νερό ή κοντά σε ένα επικίνδυνο περιβάλλον όπου μπορούν να γίνουν ηλεκτρικές εκκενώσεις.

ΦΥΛΑΞΤΕ ΑΥΤΕΣ ΤΙΣ ΟΔΗΓΙΕΣ ΧΡΗΣΗΣ ΚΑΙ ΣΥΝΤΗΡΗΣΗΣ ΚΑΙ ΘΕΣΤΕ ΑΥΤΕΣ ΤΙΣ ΟΔΗΓΙΕΣ ΣΤΗ ΔΙΑΘΕΣΗ ΤΩΝ ΑΤΟΜΩΝ ΠΟΥ ΘΕΛΟΥΝ ΝΑ ΧΡΗΣΙΜΟΠΟΙΗΣΟΥΝ ΑΥΤΗ ΤΗ ΣΥΣΚΕΥΗ!

ΧΡΗΣΗ ΚΑΙ ΣΥΝΤΗΡΗΣΗ

ΣΗΜΕΙΩΣΗ: Οι πληροφορίες που θα βρείτε σε αυτό το εγχειρίδιο γράφτηκαν για να βοηθήσουν τον χειριστή κατά τη διάρκεια της χρήσης και των εργασιών συντήρησης του συμπιεστή. Μερικές εικονογραφίσεις αυτού του εγχειριδίου δείχνουν μερικές λεπτομέρειες που μπορούν να είναι διαφορετικές από αυτές του δικού σας συμπιεστή.

ΕΓΚΑΤΑΣΤΑΣΗ

Αφού αφαιρέσετε τον συμπιεστή από τη συσκευασία (εικ.1) και αφού διαπιστώσετε ότι είναι σε τέλεια κατάσταση, αφού βεβαιωθείτε ότι δεν υπέστει ζημιές κατά τη διάρκεια της μεταφοράς του, εκτελέστε τις παρακάτω εργασίες. Συναρμολογίστε τις ρόδες και το ελαστικό στις δεξαμενές εκεί που δεν είναι συναρμολογιμένο ακολουθώντας τις οδηγίες που αναφαίρονται στην εικ.1. Στην περίπτωση των φουσκωτών ροδών, φουσκώστε τις ρόδες έως μια μέγιστη πίεση 1,6 bar. Τοποθετήστε τον συμπιεστή σε μια επίπεδη επιφάνεια ή το πολύ με μια κλίση 10°, σε ένα καλά αεριζόμενο χώρο, προφυλαγμένο από τους ατμοσφαιρικούς παράγοντες και όχι σε εκρηκτικό περιβάλλον. Εάν το επίπεδο είναι κεκλιμένο και λείο, ελέγξτε ότι δεν μετακινείται, αλλοιώς μπλοκάρετε τις ρόδες με δύο σφήνες. Εάν το επίπεδο είναι μια κονσόλα ή ένα επίπεδο σε ένα ράφι, βεβαιωθείτε ότι δεν μπορεί να πέσει στεραιώνοντάς το με κατάλληλο τρόπο. Για να έχετε έναν καλό αερισμό και μια αποτελεσματική ψύξη είναι σημαντικό ότι ο συμπιεστής και, εάν υπάρχει το σχετικό προστατευτικός ιμάντας, να έχουν μια απόσταση τουλάχιστον 50 και 100 cm από οποιοδήποτε τοίχο (εικ. 2).

ΟΔΗΓΙΕΣ ΧΡΗΣΗΣ

- Προσέξτε όταν μετακινήτε τον συμπιεστή να το κάνετε με σωστό τρόπο, μην τον αναποδογυρίζετε ή μην τον ανασηκώνετε με γάτζους ή σχοινιά
- Αντικαταστήστε το πλαστικό καπάκι στο καπάκι του κάρτερ (εικ. 3-4) με τη ράβδο του επιπέδου λαδιού (εικ. 5) ή με το σχετικό καπάκι οπής αερισμού (εικ. 6) που σας παρέχεται μαζί με το εγχειρίδιο χρήσης, ελέγξτε το επίπεδο λαδιού κοιτάγοντας τις εγκοπές που βρίσκονται πάνω στη ράβδο (εικ. 5) ή το φωτάκι επιπέδου λαδιού (εικ. 7).

ΗΛΕΚΤΡΙΚΗ ΣΥΝΔΕΣΗ

Οι **μονοφασικοί συμπιεστές** είναι εφοδιασμένοι με ηλεκτρικό καλώδιο και διπολική πρίζα ρεύματος + γείωση. Είναι σημαντικό να συνδέσετε τον συμπιεστή με μια πρίζα ρεύματος που είναι εφοδιασμένη με γείωση.

MICHELIN

Οι τριφασικοί συμπιεστές (L1+L2+L3+PE) θα πρέπει να εγκαθιστούνται από ειδικευμένο τεχνικό. Οι τριφασικοί συμπιεστές εφοδιάζονται χωρίς πρίζα. Συνδέστε στο καλώδιο τροφοδοσίας μια ηλεκτρική πρίζα με οδηγό βίδα και κολάρο μπλοκαρίσματος κάνοντας αναφορά στον παρακάτω πίνακα.

CV	kW	Τροφ. Volt/p	Μοντέλο πρίζας
2 - 3	1.5 – 2.2	220/380/3	16 A 3 πόλους +γείωση
		230/400/3	
5.5 – 7.5	4 – 5.5	230/400/3	
		220/380/3	32 A 3 πόλους +γείωση

ΣΗΜΕΙΩΣΗ: οι συμπιεστές που συνδέονται στη δεξαμενή από 500lt με ισχύ CV7.5/5.5 kW και CV10/7.5 kW μπορούν να σας δοθούν με κεντρική μονάδα εκκίνησης αστέρι/τρίγωνο. Για την εγκατάσταση εργαστείτε ως εξής:

- Σταθεροποιήστε το κουτί κεντρικής μονάδας στον τοίχο ή με σταθερό στήριγμα, εφοδιάστετη την με ένα καλώδιο τροφοδοσίας με ηλεκτρική πρίζα και με διατομή ανάλογη με το μήκος.
- Οποιαδήποτε ζημιά που προκαλείται από λανθασμένες συνδέσεις της τροφοδοσίας στη γραμμή, αποκλείει αυτόματα την εγγύηση των ηλεκτρικών μερών. Για να αποφύγετε εσφαλμένες συνδέσεις, είναι καλύτερα να απευθυνθείτε σε ένα ειδικό τεχνικό.

ΠΡΟΣΟΧΗ: Μην χρησιμοποιείτε ποτέ την πρίζα γείωσης στην θέση του ουδέτερου. Η σύνδεση γείωσης θα πρέπει να γίνεται σύμφωνα με τους κανονισμούς κατά των ατυχημάτων (EN 60204). Η πρίζα του καλωδίου τροφοδοσίας δεν πρέπει να χρησιμοποιείται σαν διακόπτης, μα θα πρέπει να εισάγεται σε μια πρίζα ρεύματος που ελέγχεται από έναν κατάλληλο διαφορικό διακόπτη (μαγνητο θερμικό).

ΕΚΚΙΝΗΣΗ

Ελέγξτε ότι η τάση του δικτύου αντιστοιχεί με αυτή που αναφέρεται στην πινακίδα ηλεκτρικών στοιχείων, το πεδίο ανοχής που επιτρέπεται θα πρέπει να περιορίζεται μεταξύ του ± 5%.

Με την πρώτη εκκίνηση στους συμπιεστές που λειτουργούν με τριφασική τάση ελέγξτε την σωστή φορά περιστροφής του ανεμιστήρα ψύξης, μέσο του βέλους που βρίσκεται στο κάλυμμα ιμάντα ο στο σασί Πιέστε το εξόγκωμα που βρίσκεται στο ανώτερο τμήμα της αλλαγής πίεσης στη θέση "0". Εισάγετε το φις στην πρίζα ρεύματος και θέσε σε κίνηση τον συμπιεστή φένοντας τη σφαιρική λαβή στη θέση “I”. Η λειτουργία του συμπιεστή είναι εντελώς αυτόματη, ελέγχεται από τον πρεσσοστάτη που το σταματά όταν η πίεση της δεξαμενής φτάνει στην μέγιστη τιμή και το ξαναξεκινάει όταν κατεβαίνει στην ελάχιστη τιμή. Συνήθως η διαφορά πίεσης είναι περίπου 2 bar (29 psi) μεταξύ της μέγιστης τιμής και της ελάχιστης τιμής. Αφού συνδέσετε τον συμπιεστή στην ηλεκτρική γραμμή κάντε μια φόρτιση στη μέγιστη πίεση και ελέγξτε την ακριβή λειτουργία της μηχανής.

ΣΥΜΠΙΕΣΤΕΣ ΜΕ ΜΟΝΑΔΑ ΕΛΕΓΧΟΥ ΕΚΚΙΝΗΣΗΣ (Εικ 20)

Εισάγετε το φις στην πρίζα του ρεύματος, θέτετε τον πρεσσοστάτη στη θέση “I” (ON). Περιστρέφετε το διακόπτη γενικής τροφοδοσίας “A” στη μονάδα ελέγχου στη θέση I, η παρουσία ρεύματος επισημαίνεται από το άναμμα της λευκής λυχνίας “E”. Περιστρέφετε το διακόπτη “B” στη θέση 1 για την εκκίνηση του συμπιεστή, το άναμμα της λυχνίας ηλεκτροβαλβίδας “D” πρώτα, και του κινητήρα (C) μετά, επισημαίνουν την τέλεια λειτουργία του μηχανήματος.

ΣΥΜΠΙΕΣΤΕΣ TANDEM ΜΕ ΣΥΓΧΡΟΝΙΖΟΜΕΝΗ ΜΟΝΑΔΑ ΕΛΕΓΧΟΥ (Εικ. 21)

Εισάγετε το φις στην πρίζα του ρεύματος, θέτετε τον πρεσσοστάτη στη θέση “I” (ON). Περιστρέφετε το διακόπτη γενικής τροφοδοσίας “A” στη μονάδα ελέγχου στη θέση 1, η παρουσία ρεύματος επισημαίνεται από το άναμμα της λευκής λυχνίας (E). Περιστρέφετε το διακόπτη “B” για την εκκίνηση του συμπιεστή. Θέση 1 λειτουργεί μόνο το αντλητικό 1 Θέση 2 λειτουργεί μόνο το αντλητικό 2 Θέση 3 λειτουργούν και τα δύο αντλητικά συγχρόνως, με επιλεκτική εκκίνηση. Η λειτουργία του συμπιεστή είναι εντελώς αυτόματη, ελεγχόμενη από τον πρεσσοστάτη που τον σταματά όταν η πίεση της δεξαμενής φτάνει στη μέγιστη τιμή και τον επανεκκινεί όταν κατεβαίνει στην ελάχιστη τιμή.

ΣΗΜΕΙΩΣΗ: Η ομάδα κεφαλής/κυλίνδρου/σωλήνα εμφύσησης αέος, μπορεί να φτάσει σε υψηλές θερμοκρασίες, προσέξτε εάν εργάζεστε κοντά σε αυτά τα σημεία, και μην τα ακουμπίσετε για να αποφύγετε τα εγκαύματα (εικ. 8-9).

ΠΡΟΣΟΧΗ

Οι ηλεκτροσυμπιεστές θα πρέπει να συνδέονται με μια πρίζα ρεύματος που προστατεύεται από έναν κατάλληλο διαφορικό διακόπτη (μαγνητο θερμικο). Ο κινητήρας των συμπιεστών είναι εφοδιασμένος με μια αυτόματη θερμική προστασία που βρίσκεται στο εσωτερικό του πηνίου, η οποία σταματά τον συμπιεστή όταν η θερμοκρασία του κινητήρα φτάνει πολύ υψηλές τιμές. Άν θα πρέπει να επέμβει, ο συμπιεστής **θα ξαναξεκινήσει αυτόματα** μετά από 10 - 15 λεπτά.

Οι κινητήρες των συμπιεστών μοντέλο V120/60/1 e V400/50/3 είναι εφοδιασμένοι με μια θερμική αμπερομετρική αυτόματη προστασία με χειροκίνητη επαναλειτουργία που βρίσκεται εντός του πρεσσοστάτη. Κρατήστε πατημένη μέχρι την επαναλειτουργία.

Στους εξοπλισμένους με μονάδα ελέγχου συμπιεστές, η θερμική προστασία βρίσκεται στο εσωτερικό της μονάδας ελέγχου. Όταν παρατηρείται η επέμβαση της θερμικής προστασίας, ενεργείτε ως εξής (εικ. 22):

• Θέτετε τους διακόπτες στο καπάκι της μονάδας ελέγχου στη θέση “0”, ανοίγετε το καπάκι και πατάτε το κουμπί 1 της θερμικής προστασίας. Ξανακλείνετε το καπάκι μονάδας ελέγχου και επανεκκινείτε το συμπιεστή ακολουθώντας τις ενέργειες που επεξηγήθηκαν ήδη στην παράγραφο “Εκκίνηση συμπιεστών με μονάδα ελέγχου”

ΡΥΘΜΙΣΗ ΤΗΣ ΠΙΕΣΗΣ ΕΡΓΑΣΙΑΣ (εικ.10**)**

Δεν είναι αναγκαίο να χρησιμοποιείτε πάντα την μέγιστη πίεση εργασίας, το αντίθετο τις περισσότερες φορές το πνευματικό εργαλείο που χρησιμοποιείται έχει ανάγκη από λιγότερη πίεση. Στους συμπιεστές που είναι εφοδιασμένοι με μειωτή πίεσης είναι αναγκαίο να ρυθμίσετε καλά την πίεση της εργασίας. Ρυθμίστε την πίεση στην επιθυμητή τιμή περιστρέφοντας την στρογγυλή λαβή από τα αριστερά προς τα δεξιά για να την αυξήσετε, και από τα δεξιά προς τα αριστερά για να την μειώσετε, η πίεση ρύθμισης είναι ορατή στο ίδιο το μανόμετρο.

ΣΥΝΤΗΡΗΣΗ

Πριν κάνετε οποιαδήποτε επέμβαση στον συμπιεστή βεβαιωθείτε ότι:

- Ο γενικός διακόπτης της γραμμής είναι στη θέση “0”.
- Ο πρεσσοστάτης και οι διακόπτες στην κεντρική μονάδα είναι αποσυνδεμένοι, θέση “0”.
- Η δεξαμενή αέρα θα πρέπει να είναι εκκενομένο από κάθε πίεση (μόνο στο μοντέλο με δεξαμενή).

Ο συμπιεστής δημιουργεί νερό συμπύκνωσης που συγκεντρώνεται στη δεξαμενή. Είναι απαραίτητο να εκφορτώνεται την συμπύκνωση της δεξαμενής τουλάχιστονμια φορά την εβδομάδα ανοίγοντας την στρόφιγγα εκφόρτωσης (εικ. 12) κάτω από τη δεξαμενή (μόνο στο μοντέλο με δεξαμενή). Προσέξτε εάν υπάρχει παρουσία πεπιεσμένου αέρα στο εσωτερικό της φιάλης, το νερό μπορεί να βγει με πολύ δύναμη. Συνιστούμενη πίεση μεγ. 1-2 bar. Κάθε 50 ώρες λειτουργίας είναι καλό να αποσυναρμολογείτε το φίλτρο αναρρόφησης και να καθαρίζετε το στοιχείο φιλτραρίσματος ρίχνοντας του πεπιεσμένο αέρα, ή αντικαταστήστε το εάν είναι φραγμένο το στοιχείο που δείχνει το βέλος. Σας συνιστούμε να αλλάζετε το στοιχείο φιλτραρίσματος τουλάχιστον μια φορά το χρόνο εάν ο συμπιεστής λειτουργεί σε καθαρό χώρο, πιό συχνά εάν ο χώρος στον οποίο είναι τοποθετημένος έχει πολλές σκόνες.

ΑΛΛΑΓΗ ΛΑΔΙΟΥ - ΓΕΜΙΣΜΑ ΛΑΔΙΟΥ

Ο συμπιεστής είναι εφοδιασμένος με συνθετικό λάδι “SAE 5W50”. Μέσα στις πρώτες 100 ώρες εργασίας σας συνιστούμε να αλλάζετε εντελώς το αντλούμενο λάδι. Ξεβιδώστε το καπάκι εκφόρτωσης λαδιού που βρίσκεται στο καπάκι του κάρτερ, βγάλτε όλο το λάδι, ξαναβιδώστε το καπάκι (εικ. 13-14). Εισάγετε το λάδι από την άνω οπή του καπακιού του κάρτερ (εικ. 15) έως να φτάσει στο επίπεδο που φαίνεται στη ράβδο (εικ. 5) ή στο φωτάκι (εικ. 7) εισάγετε το λάδι από την άνω οπή της κεφαλής (εικ. 16) στις ομάδες με ιμάντα που βρίσκονται σε αυτή τη ζώνη για το γέμισμα. Κάθε βδομάδα ελέγξτε το επίπεδο του αντλούμενου λαδιού και άν είναι αναγκαίο γεμίστε το. Για την λειτουργία σε θερμοκρασία περιβάλλοντος από -5°C έως + 35°C χρησιμοποιείστε μόνο συνθετικό λάδι “SAE 5W50”. Το συνθετικό λάδι έχει το πλεονέκτημα να μη χάνει τα χαρακτηριστικά του και στην χειμερινή περίοδο και στην καλοκαιρινή. Το χρησιμοποιημένο λάδι δεν πρέπει να πετάγεται στην αποχέτευση ή στο περιβάλλον.

ΓΙΑ ΤΗΝ ΑΝΤΙΚΑΤΑΣΤΑΣΗ ΤΟΥ ΛΑΔΙΟΥ ΘΑ ΠΡΕΠΕΙ ΝΑ ΤΗΡΕΙΤΕ ΤΑ ΣΤΟΙΧΕΙΑ ΤΟΥ ΠΙΝΑΚΑ

ΤΥΠΟΣ ΛΑΔΙΟΥ	ΩΡΕΣ ΛΕΙΤΟΥΡΓΙΑΣ
SYNTHESIS	500
Συνθετικό λάδι	300
‘Αλου τύπου μεταλλικού λαδιού μεταβλητής ρευστότητας SAE 15 W40	100

ΠΩΣ ΝΑ ΕΠΕΜΒΕΤΕ ΓΙΑ ΤΙΣ ΜΙΡΟΑΝΩΜΑΛΙΕΣ

Απώλεια αέρα από τη βαλβίδα κάτω από τον πρεσσοστάτη

Αυτή η ανωμαλία εξαρτάται από μια ελαττωματική συγκράτηση της βαλβίδας ελέγχου, επέμβετε με τον ακόλουθο τρόπο (εικ. 17).

- Αδειάστε εντελώς τη δεξαμενή από την πίεση
- Ξεβιδώστε την εξάγωνη κεφαλή από τη βαλβίδα (A)
- Επανασυναρμολογήστε τα όλα καλά.

Απώλειες αέρα

Μπορούν να εξαρτώνται από κακή συγκράτηση κάποιου συνδέσμου, ελέγξτε όλους τους συνδέσμους βρεχοντάς τους με νερό στο οποίο έχετε διαλύσει σαπούνι.

Ο συμπιεστής γυρίζει μα δεν φορτώνει

MCX24 – MB24 - MB24S – MX24 - MCX50 - MB50 – MB50S - MX50 - MCV172 – MVX50 - MB10: (fig. 18)

- Μπορεί να οφείλεται σε σπάσιμο των βαλβίδων (C1-C2), , ή μιας επένδυσης (B1-B2), επέμβετε αντικαθηστώντας το στοιχείο που έχει υποστεί τη βλάβη.

MCX50B - MCX100 – MCX200 – MCX360 – MCX510 – MCX550 – MCX670 – MCX800 – MCX850 – MCX1100 – MCX1350 – MCX1700 – MCX1960 – VCX50 - VCX 100/3 MC – VCX150 - MB100: (fig. 19)

- Μπορεί να οφείλεται σε σπάσιμο των βαλβίδων F1 και F2 ή μιας επένδυσης (D1-D2), επέμβετε αντικαθηστώντας το στοιχείο που έχει υποστεί τη βλάβη.

Ο συμπιεστής δεν παίρνει μπροστά

Εάν ο συμπιεστής παρουσιάζει δυσκολίες στην εκκίνηση, ελέγξτε:

- Ότι η τάση του δικτύου αντιστοιχεί σε αυτή που αναφέρεται στην πινακίδα των στοιχείων.
- Οτι δεν χρησιμοποιούνται ηλεκτρικές επεκτάσεις με μη κατάλληλη διατομή ή μήκος.
- Ότι το περιβάλλον εργασίας δεν είναι πολύ κρύο. (κάτω από τους 0°C)
- Ότι το ηλεκτρικό δίκτυο τροφοδοτείτε (πρίζα καλά συνδεμένη, μαγνητοθερμικό, ασφάλειες σε καλή κατάσταση)
- Στην περίπτωση της σειράς ότι δεν επενέβει η θερμική προστασία
- Οτι υπάρχει λάδι στο κάρτερ για να εγγυάται η λίπανση (εικ. 7).

Ο συμπιεστής δεν σταματά

- Εάν ο συμπιεστής δεν σταματά αφού φτάσει στη μέγιστη πίεση θα μπει σε λειτουργία η βαλβίδα ασφαλείας της δεξαμενής. Είναι αναγκαίο να επικοινωνήσετε με το πιο κοντινό σας εξουσιοδοτημένο κέντρο εξυπηρέτησης για την επισκευή.

ΠΡΟΣΟΧΗ

- Αποφύγεται εντελώς να ξεβιδώσετε οποιαδήποτε σύνδεση με το ντεπόζιτο υπό πίεση, βεβαιωθείτε πάντα ότι η δεξαμενή είναι εκφορτωμένη.
- Απαγορεύεται να κάνετε τρύπες, συγκολλήσεις ή να παραμορφώνετε ηθελημένα τη δεξαμενή περιεσμένου αέρα.
- Μην εκτελείτε εργασίες στον συμπιεστή χωρίς πριν να έχετε βγάλει το φις από την πρίζα ρεύματος.
- Η συνιστόμενη θερμοκρασία περιβάλλοντος λειτουργίας είναι 0°C + 25°C.
- Μην κατευθύνετε τη ριπή αέρα ή εύφλεκτα υγρά στον συμπιεστή.
- Κατά της παύσης χρήσης φέρετε τον πρεσσοστάτη στη θέση “0” (OFF) (σβηστό).
- Μην κατευθύνετε ποτέ τη ριπή του αέρα προς άτομα ή ζώα.
- Μην μεταφέρετε τον συμπιεστή με τη δεξαμενή υπό πίεση.
- Προσέξτε ότι μερικά από τα μέρη του συμπιεστή όπως η κεφαλή και η σωλήνες εκφύσησης αέρα μπορούν να φτάσουν υψηλές θερμοκρασίες. Μην ακουμπάτε αυτά τα μέρη για να αποφύγετε τα εγκαύματα. (εικ. 8-9)
- Μεταφέρετε τον συμπιεστή σηκώνοντάς τον ή τραβώντας τον από τις ειδικές λαβές ή χειρολαβές.
- Τα παιδιά και τα ζώα θα πρέπει να κρατούνται μακριά από το χώρο λειτουργίας της μηχανής.
- Εάν χρησιμοποιείτε τον συμπιεστή για βαφή:

α) Μην εργάζεστε σε κλειστούς χώρους ή κοντά σε ελεύθερες φλόγες

β) Βεβαιωθείτε ότι το περιβάλλον όπου εργάζεστε έχει τον κατάλληλο αερισμό

γ) Προστατεύστε τη μύτη και το στόμα με την ειδική μάσκα

- Εάν το ηλεκτρικό καλώδιο ή το φις έχουν υποστεί βλάβες μην χρησιμοποιείτε το συμπιεστή και απευθυνθείτε σε εξουσιοδοτημένο κέντρο εξυπηρέτησης για την αντικατάστασή του με ένα αυθεντικό συστατικό μέρος.
- Εάν τοποθετηθεί σε ένα ράφι ή σε ένα πιο ψηλό επίπεδο από το πάτωμα θα πρέπει να σταθεροποιείται για να αποφύγετε μια πιθανή πτώση κατά τη διάρκεια της λειτουργίας του.
- Μην εισάγετε αντικείμενα και χέρια στο εσωτερικό της γρίλλιας προστασίας για να αποφύγεται τραυματισμούς και βλάβες στον συμπιεστή.
- Αποφύγετε τη χρήση του συμπιεστή σαν ένα αντικείμενο που μπορεί να τραυματίσει προς άτομα, πράγματα ή ζώα για να αποφύγετε σοβαρές ζημιές.
- Αφού τελειώσετε με τη χρήση του συμπιεστή αποσυνδέστε πάντα το φις από την πρίζα ρεύματος.

MCX24 – MB24 - MB24S – MX24 - MCX50 - MB50 – MB50S - MX50 - MCV172 – MVX50 - MB10:

Μέγιστη πίεση λειτουργίας 8.5 bar

Μέγιστη πίεση χρήσης 8 bar

MCX50B - MCX100 – MCX200 – MCX360 – MCX510 – MCX550 – MCX670 – MCX800 – MCX850 – MCX1100 – MCX1350 – MCX1700 – MCX1960 – VCX50 - VCX 100/3 MC – VCX150 - MB100:

Μέγιστη πίεση λειτουργίας 10.5 bar

Μέγιστη πίεση χρήσης 10 bar

Το ακουστικό επίπεδο που μετρήθηκε σε ελεύθερο πεδίο σε 4m απόστασης ±3dB(A) στην μέγιστη πίεση χρήσης

	RPM	dB(A)
MCX24 – MB24 - MB24S – MX24 - MCX50 - MB50 – MB50S - MX50 - MCV172 – MVX50 - MB10	2850	75
MCX50B - MCX100 – MCX200 – MCX360 – MCX510 – MCX550 – MCX670 – MCX800 – MCX850 –VCX50 - VCX 100/3 MC – VCX150 - MB100	2850	77
MCX1100 – MCX1350 – MCX1700 – MCX1960	2980	78

Οι φορητοί ηλεκτρικοί συμπιεστές με ισχύ ανώτερη ή ίση με 3Hp προορίζονται για χρήση σε κλειστό χώρο

ΧΡΗΣΙΜΕΣ ΣΥΜΒΟΥΛΕΣ ΓΙΑ ΤΗΝ ΚΑΛΗ ΛΕΙΤΟΥΡΓΙΑ

Για την καλη λειτουργια τησ μηχανησ σε πληρεσ συνεχεσ φορτιο με τη μεγιστη πιεση λειτουργιασ βεβαιΩθειτε οτι η θερμοκρασια περιβαλλοντοσ εργασιασ σε κλειστο περιβαλλον Δεν υπερβαινει τουσ +25°c. αυτα τα μοντελα χρησιμοποιουνται για εργασιεσ σαν χομπυ.

ΠΝΕΥΜΑΤΙΚΕΣ ΣΥΝΔΕΣΕΙΣ

Βεβαιωθείτε ότι χρησιμοποιείτε πάντα πνευματικούς σωλήνες για τον συμπιεσμένο αέρα που έχουν χαρακτηριστικά μέγιστης πίεσης κατάλληλη με αυτά του συμπιεστή. Μην προσπαθήσετε να επισκευάσετε τον σωλήνα εάν είναι ελαττωματικός

ΔΙΑΤΗΡΟΥΜΕ ΤΟ ΔΙΚΑΙΩΜΑ ΝΑ ΚΑΝΟΥΜΕ ΟΠΟΙΑΔΗΠΟΤΕ ΤΡΟΠΟΠΟΙΗΣΗ ΧΩΡΙΣ ΠΡΟΕΙΔΟΠΟΙΗΣΗ ΟΠΟΥ ΕΙΝΑΙ ΑΝΑΓΚΑΙΟ.

Важная информация

Внимательно изучить все инструкции по эксплуатации, рекомендации по безопасности и правила пользования технического руководства. Большинство аварий при эксплуатации компрессоров вызваны несоблюдением элементарных правил по технике безопасности. Вовремя определяя потенциально опасные ситуации и соблюдая соответствующие меры по безопасности, аварий можно избежать. Основные правила по безопасности перечислены в разделе “БЕЗОПАСНОСТЬ” настоящего руководства, а также в разделе, где рассматривается эксплуатация и техническое обслуживание компрессора. Опасные ситуации, которых в целях предупреждения всех видов тяжелых ранений или ущерба машине необходимо избегать, приведены в u1088 .азделе “ПРАВИЛА ПОЛЬЗОВАНИЯ” по компрессору или в техническом руководстве. Никогда не использовать компрессор не по назначению, его использование должно соответствовать рекомендациям завода- изготовителя, или же только в если Вы абсолютно уверены в том, что такие действия не опасны ни для эксплуатационника, ни для окружающих.

ЗНАЧЕНИЕ ПРЕДУПРЕЖДАЮЩИХ ЗНАКОВ

ПРЕДУПРЕЖДЕНИЯ: указывает на потенциально опасную ситуацию, которая в случае ее игнорирования, может привести к тяжелому ущербу.

МЕРЫ ПРЕДОСТОРОЖНОСТИ: указывает на опасную ситуацию, , которая в случае ее игнорирования, может привести к легким ранениям для человека или небольшому ущербу для машины.

ПРИМЕЧАНИЕ: подчеркивает существенную информацию.

БЕЗОПАСНОСТЬ

ВАЖНЫЕ ИНСТРУКЦИИ ПО БЕЗОПАСНОЙ ЭКСПЛУАТАЦИИ КОМПРЕССОРА.

ВНИМАНИЕ:

ИСПОЛЬЗОВАНИЕ НЕ ПО НАЗНАЧЕНИЮ И ПЛОХОЕ ТЕХНИЧЕСКОЕ ОБСЛУЖИВАНИЕ ДАННОГО КОМПРЕССОРА МОГУТ ПРИВЕСТИ К ФИЗИЧЕСКИМ РАНЕНИЯМ ЭКСПЛУАТАЦИОННИКА. ВО ИЗБЕЖАНИЕ ЭТИХ РИСКОВ ПРОСИМ ВНИМАТЕЛЬНО СЛЕДОВАТЬ СЛЕДУЮЩИМ ИНСТРУКЦИЯМ.

ИЗУЧИТЬ ВСЕ ИНСТРУКЦИИ

1. НЕ ДОТРАГИВАТЬСЯ ДО НАХОДЯЩИХСЯ В ДВИЖЕНИИ УЗЛОВ

Никогда не приближаться кистями рук, пальцами или другими частями тела близко к находящимся в движении узлам компрессора.

2. НЕ ИСПОЛЬЗОВАТЬ КОМПРЕССОР БЕЗ УСТАНОВЛЕННЫХ ЗАЩИТ

Никогда не использовать компрессор до тех пор, пока не будут полностью установлены на своем месте все защиты (напр., обтекатели, ограждения ременной передачи, предохранительные клапана). В случае если для проведения технического обслуживания или эксплуатации эти защиты требуется снять, необходимо проверить, чтобы прежде чем заново запускать компрессор, защиты были установлены на место и жестко закреплены.

3. ВСЕГДА НАДЕВАТЬ ЗАЩИТНЫЕ ОЧКИ

Всегда надевать очки или аналогичные средства защиты для глаз. Не направлять сжатый воздух на себя и на других людей.

4. ЗАЩИЩАЙТЕ СЕБЯ ОТ ЭЛЕКТРИЧЕСКИХ УДАРОВ

Предупреждать случайные соприкосновения частей тела с такими металлическими узлами компрессора, как трубы, бак или металлические подсоединенные к заземлению узлы. Никогда не использовать компрессор в присутствии воды или во влажной среде.

5. ОТСОЕДИНЯТЬ КОМПРЕССОР

Прежде чем приступать к выполнению любых видов обслуживания, инспектирования, техобслуживания, чистки, замены или проверки каждого узла, необходимо отсоединять компрессор от источника электроэнергии и полностью выпускать давление из бака.

6. ВНЕЗАПНЫЙ ПУСК

Не переносить компрессор подсоединенным к источнику электроэнергии или с баком под давлением. Прежде чем подсоединять компрессор к источнику электроэнергии, проверить, чтобы переключатель реле давления находился в положении ВЫКЛ,

7. СКЛАДИРОВАТЬ КОМПРЕССОР НАДЛЕЖАЩИМ ОБРАЗОМ

Бездействующий компрессор необходимо хранить в сухом помещении, защищенном от попадания атмосферных влияний. Держать в недоступном для детей месте.

8. РАБОЧИЙ УЧАСТОК

Поддерживать в чистоте рабочий участок, при необходимости освободить участок от нетребующихся инструментов. Поддерживать рабочий участок проветриваемым. Не запускать компрессор в присутствии воспламеняющихся жидкостей или газа. Во время работы компрессором могут создаваться искры. Не использовать компрессор там, где могут находиться краска, бензин, химические вещества, клей и другие горючие или взрывоопасные материалы.

9. ДЕРЖАТЬ В НЕДОСТУПНОМ ДЛЯ ДЕТЕЙ МЕСТЕ

Избегать ситуаций, при которых дети или любой другой человек могут получить доступ к питающему кабелю компрессора. Все посторонние люди должны держаться на безопасном расстоянии от рабочего участка.

10. РАБОЧАЯ ОДЕЖДА

Не надевать слишком свободную одежду или украшения, которые могут попасть в находящиеся в движении узлы. При необходимости надевать на голову специальные колпаки.

11. НЕ ТЯНУТЬ ПИТАЮЩИЙ КАБЕЛЬ

Не отсоединять вилку электрического соединителя, вытягивая из розетки питающий кабель. Держать кабель вдали от источников тепла, от масла и режущих поверхностей. Не наступать на u1101 .лектрический кабель и не сдавливать его несоответствующим грузом.

12. ВНИМАТЕЛЬНО ОБСЛУЖИВАТЬ КОМПРЕССОР

Следовать инструкциям по смазке (недействительно для бессмазочных компрессоров). Периодически осматривать питающий кабель, и если он поврежден, его необходимо отремонтировать или заменить в уполномоченном центре обслуживания. Проверять внешний вид компрессора на отсутствие визуальных аномалий. При необходимости обращаться в ближайший центр обслуживания.

13. ЭЛЕКТРИЧЕСКИЕ УДЛИНИТЕЛИ ДЛЯ ВНЕШНЕЙ ЭКСПЛУАТАЦИИ

Когда компрессор предстоит использовать снаружи, использовать только электрические удлинители, предназначенные для наружного применения и соответственно промаркированные.

14. ОСТОРОЖНО

Будьте внимательны при выполнении операций. Всегда придерживайтесь здравого смысла. Не используйте компрессор, если Вы устали. Никогда не используйте компрессор после принятия спиртного, наркотиков или медицинских препаратов, которые могут вызывать сонливость.

15. ПРОВЕРЯТЬ ПОВРЕЖДЕННЫЕ УЗЛЫ ИЛИ УТЕЧКИ ВОЗДУХА

В случае если повреждены защиты или другие узлы, прежде чем заново использовать компрессор, их необходимо внимательно проверить, чтобы определить, могут ли они работать, как предусмотрено, в безопасности. Проверять выравненность находящихся в движении узлов, трубы, манометры, редукторы давления, пневматические соединения и все другие узлы, являющиеся существенно важными при стандартной эксплуатации. Все поврежденные узлы необходимо соответствующим образом отремонтировать или заменять в уполномоченном центре обслуживания или другими учреждениями, как указано в инструкции. **ПРИ ПОВРЕЖДЕННОМ РЕЛЕ ДАВЛЕНИЯ ЭКСПЛУАТАЦИЯ КОМПРЕССОРА ЗАПРЕЩАЕТСЯ.**

16. ИСПОЛЬЗОВАТЬ КОМПРЕССОР ИСКЛЮЧИТЕЛЬНО ДЛЯ ПРЕДУСМОТРЕННЫХ ВИДОВ НАЗНАЧЕНИЯ, УКАЗАННЫХ В СЛЕДУЮЩЕМ ТЕХНИЧЕСКОМ РУКОВОДСТВЕ.

Компрессор представляет собой машину, вырабатывающую сжатый воздух. Никогда не использовать компрессор для назначений, отличных от указанных u1074 . техническом руководстве.

17. ПРАВИЛЬНО ПОЛЬЗОВАТЬСЯ КОМПРЕССОРОМ

Выполнять эксплуатацию компрессора соответственно с инструкциями настоящего руководства. Не давать работать с компрессором детям или людям, которым плохо знаком способ его эксплуатации.

18. ПРОВЕРЯТЬ, ЧТОБЫ ВСЕ ВИНТЫ, БОЛТЫ И КРЫШКИ БЫЛИ ЖЕСТКО ЗАКРЕПЛЕНЫ

Проверять, чтобы все винты, болты и таблички были жестко закреплены. Периодически проверять степень их затяжки.

19. ПОДДЕРЖИВАТЬ В ЧИСТОТЕ ВЕНТИЛЯЦИОННУЮ РЕШЕТКУ
Поддерживать в чистоте вентиляционную решетку двигателя. Регулярно прочищать эту решетку, если рабочая среда очень загрязнена.
20. ЭКСПЛУАТИРОВАТЬ КОМПРЕССОР ПРИ НОМИНАЛЬНОМ НАПРЯЖЕНИИ
Эксплуатировать компрессор на напряжении, указанном на табличке электрических данных. Если компрессор используется при напряжении больше номинального, двигатель будет вращаться быстрее, и агрегат можно повредить вследствие перегорания двигателя.
21. НИКОГДА НЕ ИСПОЛЬЗОВАТЬ ПОВРЕЖДЕННЫЙ КОМПРЕССОР
Если компрессор работает с вырабатыванием странного шума или чрезмерных вибраций, или кажется поврежденным, его необходимо немедленно остановить и проверить работоспособность или же вызвать специалиста из ближайшего уполномоченного центра обслуживания.
22. НЕ ПРОЧИЩАТЬ ПЛАСТИКОВЫЕ УЗЛЫ РАСТВОРИТЕЛЯМИ
Растворители как бензин, разбавители, дизельное топливо или другие содержащие спирт вещества могут повредить пластиковые узлы. Не протирать этими компонентами пластиковые поверхности. При необходимо эти участки можно прочищать мягкой ветошью с мыльной водой или специальными жидкостями.
23. ИСПОЛЬЗОВАТЬ ТОЛЬКО ЗАПЧАСТИ ЗАВОДА-ИЗГОТОВИТЕЛЯ
Использование запчастей других производителей приводит к аннулированию гарантии и плохой работоспособности компрессора. Запчасти завода-изготовителя имеются в продаже у уполномоченных дистрибьюторов.
24. НЕ МОДИФИЦИРОВАТЬ КОМПРЕССОР
Не модифицировать компрессор. Обратиться за консультацией по всем видам ремонта в ближайший уполномоченный центр обслуживания. Неразрешенные модификации могут снизить производительность компрессора, а также могут стать причиной тяжелых несчастных случаев для людей, которые не обладают техническими знаниями, требующимися для выполнения таких модификаций.
25. ВО ВРЕМЯ ПРОСТОЯ КОМПРЕССОРА ВЫКЛЮЧАТЬ РЕЛЕ ДАВЛЕНИЯ
При простое компрессора установить рукоятку реле давления в положение “0” (ВЫКЛ.), отсоединить компрессор от источника тока и открыть линейный кран для выпуска сжатого воздуха из бака.
26. НЕ ТРОГАТЬ ГОРЯЧИЕ УЗЛЫ КОМПРЕССОРА
Во избежание ожогов не трогать трубы, двигатель и все другие горячие узлы.
27. НЕ НАПРАВЛЯТЬ СТРУЮ ВОЗДУХА НЕПОСРЕДСТВЕННО НА ТЕЛО
Во избежание рисков никогда не направлять струю воздуха на людей или животных.
28. СБРОС КОНДЕНСАТА ИЗ БАКА
Разгружать бак ежедневно или каждые 4 моточаса. Открыть спускное устройство и при необходимости наклонить компрессор для слива накопившейся воды.
29. НЕ ОСТАНАВЛИВАТЬ КОМПРЕССОР, ТЯНУВ ПИТАЮЩИЙ КАБЕЛЬ
Для остановки компрессора использовать переключатель “0/I” (ВКЛ./ВЫКЛ.) реле давления.
30. ПНЕВМАТИЧЕСКИЙ КОНТУР
Использовать рекомендуемые трубы и пневматическую аппаратуру, в состоянии выдерживать давление, превышающее или равное максимальному рабочему давлению компрессора.

ЗАПЧАСТИ

Для ремонта использовать только запчасти завода-изготовителя, одинаковые с заменяемыми деталями. Ремонтом должен выполняться только уполномоченным центром обслуживания.

ПРАВИЛА ПОЛЬЗОВАНИЯ
ИНСТРУКЦИИ ПО ЗАЗЕМЛЕНИЮ

При эксплуатации компрессор необходимо заземлить для защиты оператора от электрических ударов. Однофазный компрессор оснащен двухполюсным кабелем с заземлением. Трехфазный компрессор поставляется с электрическим кабелем без штепсельной вилки. Электрическое соединение должно выполняться квалифицированным техником. Рекомендуется никогда не демонтировать компрессор и не выполнять других соединений на реле давления. Все виды ремонта должны выполняться только уполномоченными центрами обслуживания или другими квалифицированными центрами. Никогда не забывайте, что провод заземления – зеленого или желто-зеленого цвета. Никогда не подключать этот зеленый провод к “живому” наконечнику. Прежде чем заменять вилку питающего кабеля, проверить, чтобы провод был заземлен. В случае сомнений вызвать квалифицированного электрика для проверки заземления.

УДЛИНИТЕЛЬ

Использовать только удлинитель с вилкой и заземлением, не использовать поврежденные или раздавленные удлинители. Проверить, чтобы удлинитель был в хорошем состоянии. При использовании удлинительного кабеля проверить, чтобы сечение кабеля было достаточным для проведения тока, поглощаемого подлежащим соединению изделием. Слишком тонкий удлинитель может вызвать падение напряжения и, следовательно, потерю мощности и перегревание агрегата. Сечение удлинительного кабеля однофазных компрессоров должно быть пропорциональным его длине, смотреть таблицу. (таб. 1)

Таб. 1 *СЕЧЕНИЕ, ДЕЙСТВИТЕЛЬНОЕ ДЛЯ МАКСИМАЛЬНОЙ ДЛИНЫ в 20 м однофазное*

Hp	Kw	220/230V	110/120V
		(mm ^{2})	(mm ^{2})
0.75 – 1	0.65 – 0.7	1.5	2.5
1.5	1.1	2.5	4
2	1.5	2.5	4 – 6
2.5 - 3	1.8 – 2.2	4	/

Таб. 2 *СЕЧЕНИЕ, ДЕЙСТВИТЕЛЬНОЕ ДЛЯ МАКСИМАЛЬНОЙ ДЛИНЫ в 20 м Трехфазный*

Hp	Kw	220/230V	380/400V
		(mm ^{2})	(mm ^{2})
2 – 3 - 4	1.5 – 2.2 – 3	2.5	1.5
5.5	4	4	2
7.5	5.5	6	2.5
10	7.5	10	4

ПРАВИЛА ПОЛЬЗОВАНИЯ

Избегать всех рисков электрических разрядов. Никогда не использовать компрессор с поврежденным электрическим кабелем или удлинителем. Регулярно проверять электрические кабели. Никогда не использовать компрессор в воде или близко к воде или вблизи опасной среды, где могут произойти электрические удары.

ХРАНИТЬ ДАННЫЕ ИНСТРУКЦИИ ПО ЭКСПЛУАТАЦИИ И ТЕХНИЧЕСКОМУ ОБСЛУЖИВАНИЮ И ПРЕДОСТАВЛЯТЬ ИХ В РАСПОРЯЖЕНИЕ ЛИЦ, ЖЕЛАЮЩИХ ИСПОЛЬЗОВАТЬ ДАННЫЙ АГРЕГАТ!

ПОЛЬЗОВАНИЕ И УХОД

ПРИМЕЧАНИЕ: Информация, которую Вы найдете в настоящем руководстве, составлена в помощь оператору при эксплуатации и операциях по уходу за компрессором. На некоторых иллюстрациях настоящего руководства показаны некоторые узлы, которые могут отличаться от узлов Вашего компрессора.

УСТАНОВКА

Изъяв компрессор из упаковки (рис. 1) и проверив его целостность, а также отсутствие ущерба, нанесенного при перевозке, выполнить следующие операции. Установить колеса и резинку на баки, где они не установлены, следуя инструкциям, приведенным на рис. 1. в случае накачиваемых колес накачать колеса до максимального давления в 1,6 бар. Установить компрессор на ровную поверхность или с максимальным уклоном в 10° в хорошо проветриваемом помещении, защищенном от воздействия атмосферных влияний и взрывобезопасном.

Если поверхность - наклонная и гладкая, проверить, чтобы компрессор не смешался, с противном случае заблокировать колеса при помощи двух клиньев. Если поверхность состоит из кронштейна или полки шкафа, проверить, чтобы компрессор не падал, закрепляя его целесообразным образом. Для получения хорошей вентиляции и эффективного охлаждения важно, чтобы компрессор и, если присутствует, соответствующее ограждение ременной передачи располагались на расстоянии не менее 50 и 100 см от стенки (рис. 2).

ИНСТРУКЦИИ ПО ЭКСПЛУАТАЦИИ

- Будьте осторожны при перевозке компрессора надлежащим образом, не переворачивайте его и не поднимать крюками или тросами. - Заменить пластмассовую пробку на крышке картера (рис. 3-4) на указатель уровня масла (рис. 5) или соответствующую спускную пробку (рис. 6), поставляемые вместе с инструкциями, проверить уровень масла по отметкам на указателе (рис. 5) или индикатору уровня масла (рис. 7).

ЭЛЕКТРИЧЕСКОЕ СОЕДИНЕНИЕ

Однофазные компрессоры поставляются с электрическим кабелем и двухполюсной электрической u1074 .илкой с заземлением. Важно подсоединить компрессор в розетку с заземлением.

Трехфазные компрессоры (L1+L2+L3+PE) должны устанавливаться техником- специалистом. Трехфазные компрессоры поставляются без вилки. Подсоединить к питающему кабелю электрическую вилку с винтовым устройством обжимки кабеля и стопорным хомутом, обращаясь к нижеприведенной таблице.

л.с.	кВт	Питание Вольт/ph	Модель вилки
2 - 3	1.5 – 2.2	220/380/3	16 A 3 полюса+земля
		230/400/3	
5.5 – 7.5	4 – 5.5	230/400/3	
		220/380/3	32 A 3 полюса+земля

Примечание: Компрессоры, установленные на баке на 500 л, мощностью в л.с.7,5/5,5 кВт и л.с.10/7,5 кВт, могут поставляться с центральным пусковым устройством с переключением со звезды на треугольник. Для установки действовать следующим образом:

- Закрепить коробку центрального пускового устройства на стенке или неподвижной опоре, подвести питающий кабель с электрической вилкой и сечением пропорционально длине.
- Любой ущерб, причиненный вследствие неправильных соединений питания на линии, автоматически исключает гарантию электрических частей. Во избежание неправильных соединений рекомендуется обратиться к технику-специалисту.

ОСТОРОЖНО: Никогда не использовать заземлитель вместо нулевого провода. Заземление необходимо выполнять согласно нормативам по профилактике травматизма (EN 60204). Вилку питающего кабеля нельзя использовать как выключатель, ее необходимо вставлять в розетку с соответствующим дифференциальным переключателем (термомагнитным

ПУСК

Проверить, чтобы напряжение сети соответствовало указанному на табличке электрических данных, максимальное поле допуска должно находиться в пределах ±5%.

При первом пуске компрессоров, работающих с трехфазным током, проверить направление вращения охлаждающего вентилятора по стрелке, расположенной на ограждении ременной передачи или обшивке.

Отожмите ручку расположенную на верхнем разделе переключателя давления до "0" положений Вставить вилку в розетку и запустить компрессор, поворачивая рукоятку реле давления в положение “I”. Режим работы компрессора – полностью автоматический, управляемый реле давления, останавливающим его, когда давление в баке достигает максимального значения, и заново запускающим его, когда давление опускается до минимального значения. Как правило, разница давлений составляет около 2 бар (29 фунтов/кв. дюйм) между максимальным и минимальным значениями. После соединения компрессора с линией электроэнергии зарядить компрессор до максимального давления и проверить правильность работы машины.

КОМПРЕССОР СО СТАРТЕРОМ (Рис 20)

Вставить штепсельную вилку в розетку и установить реле давления (прессостат) в положение “I” (ВКЛ). Повернуть главный рубильник “A”, расположенный на блоке управления, в положение I, наличие питания обозначается включением индикатора белого цвета “E”. Повернуть переключатель “B” в положение 1 для запуска компрессора – вначале, включение индикатора электроклапана “D”, а затем и двигателя (C), свидетельствуют об исправной работе машины.

КОМПРЕССОРЫ ТАНДЕМ С БЛОКОМ УПРАВЛЕНИЯ СО ВСТРОЕННЫМ ТАЙМЕРОМ (Рис. 21)

Вставить штепсельную вилку в розетку и установить реле давления (прессостат) в положение “I” (ВКЛ). Повернуть главный рубильник “A”, расположенный на блоке управления, в положение 1, наличие питание обозначается включением индикатора белого цвета (E); повернуть переключатель “B” для запуска компрессора.

Поз. 1 – работает только плунжер № 1

Поз. 2 – работает только плунжер № 2

Поз. 3 – работают оба плунжера одновременно, но при раздельных запусках. Работа компрессора осуществляется полностью в автоматическом режиме и управляется реле давления (прессостатом) останавливающем его, когда давление в баке достигает максимального значения, и повторно его запускает, только когда давление опустится до минимального уровня.

ПРИМЕЧАНИЕ: Узел головка/цилиндр/нагнетательная трубка может достигать повышенных температур, будьте осторожны при работе вблизи этих узлов и не дотрагивайтесь до них во избежание ожогов (рис. 8-9).

ОСТОРОЖНО

Электрокомпрессоры должны подсоединяться к токоприемнику, защищенному надлежащим дифференциальным выключателем (термомагнитным). Двигатель компрессоров оснащен автоматическим тепловым предохранителем, расположенным внутри обмотки, который останавливает компрессор, когда температура двигателя достигает повышенныхраг значений. В случае срабатывания компрессор **запустится автоматически** через 10-15 минут.

Двигатели компрессоров модели V120/60/1 е V400/50/3 оснащены автоматическим мперометрическим с ручной перезарядкой тепловым предохранителем расположенным внутри реле давления. Держать нажатым до сброса.

В компрессорах оборудованных блоком управления, термозащита установлена внутри блока. В случае срабатывания термореле, действовать следующим образом (рис. 22):

• Установить переключатели на крышке блока управления в положение “0”, открыть крышку и нажать на кнопку термозащиты 1. Закрыть крышку блока управления и перезапустить компрессор, выполняя действия, приведенные в параграфе “Включение компрессоров с блоком управления”

РЕГУЛИРОВАНИЕ РАБОЧЕГО ДАВЛЕНИЯ (рис. 10)

Нет необходимости всегда использовать максимальное рабочее давление, напротив, в большинстве случаев для используемого пневматического агрегата требуется меньшее давление. На компрессорах, поставляемых с редуктором давления, необходимо хорошо регулировать рабочее давление. Отпустить ручку редуктора давления, потянув ее вверх, отрегулировать давление до требуемого значения, поворачивая ручку по часовой стрелке для повышения и против часовой стрелки для понижения давления, при достижении оптимального давления заблокировать ручку, опуская ее вниз. На редукторах давления с манометром номинальное давление отображается на самом манометре.

ТЕХНИЧЕСКОЕ ОБСЛУЖИВАНИЕ

Прежде чем выполнять какие-либо операции на компрессоре, проверить, чтобы:

- Рубильник линии был установлен на “0”.
- Были выключены, позиция “0”, реле давления и выключатели на центральном блоке.
- Воздушный бак был разгружен от любого давления (только для модели с баком).

При работе компрессора создается вода-конденсат, которая накапливается в баке. Конденсат необходимо сбрасывать из бака не менее одного раза в неделю путем открытия спускного крана (рис. 12) под баком (только для модели с баком). Обратить внимание на возможное присутствие внутри баллона сжатого воздуха, вода может выйти под большим напором. Рекомендуемое давление – макс.1-2 бара. Каждые 50 моточасов целесообразно демонтировать всасывающий фильтр и прочищать фильтрующий элемент продувкой сжатым воздухом или заменять, если указанный стрелкой элемент засорен. Рекомендуется заменять фильтрующий элемент хотя бы один раз в год, если компрессор работает в чистой среде; чаще, если среда, в которой находится компрессор, является пыльной.

ЗАМЕНА МАСЛА - ДОЛИВКА

Компрессор поставляется с синтетическим маслом “SAE 5W50”. В течение первых 100 моточасов рекомендуется полностью заменить масло насоса. Свинтить спускную пробку масла на крышке картера, выпустить все масло, завинтить пробку (рис. 13-14). Залить масло через верхнее отверстие на крышке картера (рис. 15) до достижения уровня, показанного показателем уровня (рис. 5) или индикатором (рис. 7). Залить масло через верхнее отверстие в головной части (рис. 16) в ременных узлах, предусмотренных для заполнения на этих участках. Еженедельно проверять уровень масла насоса и при необходимости доливать. Для эксплуатации при температуре окружающей среды от -5°C до +35°C использовать синтетическое масло “SAE 5W50”. Синтетическое масло дает преимущество, заключающееся в поддержании своих характеристик как в зимний, так и в летний периоды. Использованное масло не выливать в канализацию и не оставлять в окружающей среде.

ПО ЗАМЕНЕ МАСЛА СМОТРЕТЬ ТАБЛИЦУ

ТИП МАСЛА	КОЛ-ВО МОТОЧАСОВ
SYNTHESIS	500
Синтетическое масло	300
Другие виды универсального минерального масла SAE 15 W40	100

КАК ПОСТУПАТЬ В СЛУЧАЕ НЕБОЛЬШИХ НЕИСПРАВНОСТЕЙ

Утечка воздуха через клапан под реле давления

Эта неисправность зависит от плохой герметичности стопорного клапана, поступать следующим образом (рис. 17).
- Полностью выпустить давление из бака.
- Развинтить шестигранную головку клапана (A).
- Тщательно прочистить как резиновый диск (B), так и его гнездо.
- Установить все тщательно на место.

Утечка воздуха

Могут зависеть от плохой герметичности одного из патрубков, проверить все патрубки, смачивая их мыльной водой.

Компрессор работает, но не заряжает.

MCX24 – MB24 - MB24S – MX24 - MCX50 - MB50 – MB50S - MX50 - MCV172 – MVX50 - MB10: (fig. 18)
Может быть вызвано изломом клапанов (C1-C2) или разрывом прокладки (B1-B2), заменить поврежденную деталь.
MCX50B - MCX100 – MCX200 – MCX360 – MCX510 – MCX550 – MCX670 – MCX800 – MCX850 – MCX1100 – MCX1350 – MCX1700 – MCX1960 – VCX50 - VCX 100/3 MC – VCX150 - MB100: (fig. 19)
Может быть вызвано изломом клапанов F1 и F2 или разрывом прокладки (D1-D2), заменить поврежденную деталь.

Компрессор не запускается

Если компрессор запускается с трудом, проверить:
- чтобы напряжение в сети соответствовало указанному на табличке
- не использовались ли электрические удлинители несоответствующих сечения или длины.
- чтобы рабочая среда не была слишком охлажденной (ниже 0°C)

ОСТОРОЖНО

- Ни в коем случае не развинчивать соединения при баке под давлением, всегда проверять, чтобы бак был разгружен.
- Запрещается проделывать отверстия, выполнять сварку или сознательно деформировать бак сжатого воздуха.
- Не выполнять операции на компрессоре, не отключив предварительно вилку из токоприемника.
- Рекомендуемая рабочая температура окружающей среды - 0°C+25°C.
- Не направлять струю воды или воспламеняющиеся жидкости на компрессор.
- Не размещать воспламеняющиеся предметы вблизи компрессора.
- При простоях устанавливать реле давления на “0” (Выкл.).
- Никогда не направлять струю воздуха на людей или животных.
- Не перевозить компрессор при баке под давлением.
- Будьте осторожны, так как некоторые узлы компрессора как головная часть и нагнетательные трубки могут достигать повышенных температур. Не трогать эти компоненты во избежание ожогов (рис. 8-9).
- Переносить компрессор, поднимая его или берясь за специальные ручки или выемки.
- Дети и животные должны держаться подальше от участка работы машины.
- Если компрессор используется для покраски:

а) Не работать в закрытых помещениях или вблизи открытого огня
б) проверьте, чтобы в среде, где Вы работаете, был достаточный обмен воздуха
в) Защищайте нос и рот специальной маской.

- Если повреждены электрический кабель или вилка, не использовать компрессор, а обратиться в уполномоченный центр обслуживания заменять за заменой на запасную часть завода

MCX24 – MB24 - MB24S – MX24 - MCX50 - MB50 – MB50S - MX50 - MCV172 – MVX50 - MB10:

Максимальное рабочее давление 8,5 бар
Максимальное эксплуатационное давление 8 бар

MCX50B - MCX100 – MCX200 – MCX360 – MCX510 – MCX550 – MCX670 – MCX800 – MCX850 – MCX1100 – MCX1350 – MCX1700 – MCX1960 – VCX50 - VCX 100/3 MC – VCX150 - MB100:

Максимальное рабочее давление 10,5 бар
Максимальное эксплуатационное давление 10 бар

	RPM	dB(A)
MCX24 – MB24 - MB24S – MX24 - MCX50 - MB50 – MB50S - MX50 - MCV172 – MVX50 - MB10	2850	75
MCX50B - MCX100 – MCX200 – MCX360 – MCX510 – MCX550 – MCX670 – MCX800 – MCX850 –VCX50 - VCX 100/3 MC – VCX150 - MB100	2850	77
MCX1100 – MCX1350 – MCX1700 – MCX1960	2980	78

Электрические компрессоры на колесах мощностью 3 л.с. или более предназначены для эксплуатации внутри помещений

ПОЛЕЗНЫЕ РЕКОМЕНДАЦИИ ДЛЯ ИСПРАВНОЙ РАБОТЫ

для исправной работы машины при полной непрерывной нагрузке при максимальном рабочем давлении проверить, чтобы температура рабочей среды в закрытой среде не превышала +25°c. эти модели используются в среде любителей-непрофессионалов.

ПНЕВМАТИЧЕСКИЕ СОЕДИНЕНИЕ

Проверить, чтобы всегда использовались пневматические трубки для сжатого воздуха с характеристиками максимального давления, соответствующие характеристикам компрессора. Не пытаться ремонтировать поврежденную трубку.

МЫ ОСТАВЛЯЕМ ЗА СОБОЙ ПРАВО ВНОСИТЬ ПРИ НЕОБХОДИМОСТИ ЛЮБЫЕ ИЗМЕНЕНИЯ В ЛЮБОЙ МОМЕНТ БЕЗ ПРЕДУПРЕЖДЕНИЯ.

WAŻNE INFORMACJE

Zapoznać się dokładnie z wszystkimi instrukcjami dotyczącymi funkcjonowania urządzenia, wskazówkami odnośnie bezpieczeństwa oraz ostrzeżeniami zawartymi w niniejszej instrukcji obsługi. Większość wypadków przy pracy spowodowana jest lekceważeniem lub nieprzestrzeganiem podstawowych przepisów bezpieczeństwa pracy. Wypadków można uniknąć przewidując ewentualne sytuacje zagrażające życiu lub zdrowiu i ściśle przestrzegając procedury bezpieczeństwa. Procedury te są wyszczególnione w części „ BEZPIECZEŃSTWO" niniejszej instrukcji obsługi, jak również w części dotyczącej użytkowania i konserwacji kompresora. Sytuacje niebezpieczne do unikania w celu zapobiegania wszystkim ciężkim uszkodzeniom maszyny są opisane w części „OSTRZEŻENIE" na kompresorze i w instrukcji obsługi. Należy zawsze upewnić się, czy warunki pracy i stan techniczny kompresora pozwalają na bezpieczną obsługę dla użytkownika oraz osób trzecich znajdujących się w pobliżu.

OZNACZENIA

OSTRZEŻENIE: wskazuje na sytuację niebezpieczną, która w przypadku zlekceważenia może doprowadzić do poważnych szkód.
UWAGA: wskazuje na sytuację niebezpieczną, która w przypadku zlekceważenia może spowodować awarię urządzenia oraz lekkie obrażenia ciała.
WAŻNE: wskazuje na istotne informacje.

BEZPIECZEŃSTWO

WAŻNE INSTRUKCJE DOTYCZĄCE UŻYTKOWANIA KOMPRESORA W WARUNKACH BEZPIECZEŃSTWA

UWAGA:

NIEWŁAŚCIWE UŻYTKOWANIE I ZŁA KONSERWACJA TEGO KOMPRESORA MOŻE SPOWODOWAĆ OBRAŻENIA CIAŁA. ABY TEGO UNIKNąĆ NALEżY DOKŁADNIE ODNIEŚĆ SIĘ DO PONIŻSZYCH INSTRUKCJI.

PRZECZYTAĆ WSZYSTKIE INSTRUKCJE

1. NIE DOTYKAĆ RUCHOMYCH CZĘŚCI
Nigdy nie wkładać rąk, palców i innych części ciała w pobliże ruchomych części kompresora.
2. NIE URUCHAMIAĆ KOMPRESORA BEZ OSŁON LUB INNYCH NIEZBĘDNYCH ZABEZPIECZEŃ
Nigdy nie używać kompresora jeżeli wszystkie elementy zabezpieczające nie są prefekcyjnie zamontowane na swoim miejscu (np. obudowy, osłona pasa, zawór bezpieczeństwa); jeżeli prace konserwacyjne lub serwisowe wymagają usunięcia tych zabezpieczeń, przed ponownym uruchomieniem kompresora upewnić się, czy wszystkie zabezpieczenia są odpowiednio przymocowane na właściwym miejscu.
3. ZAWSZE ZAKŁADAĆ OKULARY OCHRONNE
Zawsze zakładać okulary lub inne odpowiednie osłony na oczy. Nie kierować strumienia powietrza sprężonego na żadną część ciała lub na inną osobę.
4. ZABEZPIECZYĆ SIĘ PRZED PORAŻENIEM ELEKTRYCZNYM.
Zapobiegać przypadkowym kontaktom ciała z częściami metalowymi kompresora, takimi jak: rury, zbiorniki lub części metalowe podłączone do uziemienia. Nie używać kompresora w miejscach wilgotnych i mokrych.
5. ROZŁĄCZYĆ KOMPRESOR
Należy zawsze odłączyć kompresor od źródła zasilania i całkowicie opróżnić zbiornik ze sprężonego powietrza przed przystąpieniem do jakichkolwiek prac związanych z kontrolą, konserwacją, czyszczeniem, wymianą części.
6. UNIKAĆ PRZYPADKOWYCH WŁĄCZEŃ
Nie przenosić kompresora gdy włączony jest do sieci lub jego zbiornik wypełniony jest sprężonym powietrzem. Przed podłączeniem kompresora do sieci upewnić się, czy wyłącznik presostatu jest w pozycji OFF.
7. PRZECHOWYWAĆ KOMPRESOR W SUCHYM MIEJSCU.
W okresach, gdy kompresor nie jest używany należy przechowywać go w suchym pomieszczeniu zabezpieczonym przed działaniem czynników atmosferycznych. Trzymać z dala od dzieci.
8. STREFA PRACY
Strefa pracy musi być utrzymana w czystości i porządku, w razie potrzeby usunąć z niej niepotrzebne oprzyrządowanie. Strefa pracy musi być dobrze napowietrzona. Nie używać kompresora w obecności cieczy łatwo palnych lub gazu. Kompresor w czasie funkcjonowania może wytwarzać iskry. Nie używać kompresorów w miejscach, gdzie mogą znajdować się lakiery, benzyna, substancje chemiczne, lepkie lub inne materiały palne lub wybuchowe.
9. TRZYMAĆ Z DALA OD DZIECI
Uważać, aby dzieci i inne osoby postronne nie dotykały kabla zasilającego kompresora; wszystkie osoby trzecie muszą znajdować się w bezpiecznej odległości od miejsca pracy kompresora.
10. UBRANIA OCHRONNE
Nie ubierać rzeczy luźnych i biżuterii, mogą być one wciągnięte przez ruchome części. W razie konieczności zakładać czepki na włosy.
11. UWAŻAĆ NA PRZEWODY
Nie ciągnąć za kabel w celu jego wyłączenia. Należy chronić kable i przewody przed ciepłem, smarami i ostrymi krawędziami. Nie chodzić po kablach i nie stawiać na nich ciężarów.
12. STARANNIE KONSERWOWAĆ URZĄDZENIE
Należy przestrzegać zasad smarowania (nie dotyczy to oilless), sprawdzać okresowo kabel zasilający i w przypadku jego uszkodzenia musi być on naprawiony lub wymieniony przez autoryzowany serwis. Sprawdzić czy kompresor nie jest zewnętrznie uszkodzony. W przypadku konieczności zgłosić się do najbliższego punktu serwisowego.
13. PRZEDŁUŻACZE ELEKTRYCZNE DO UŻYTKU ZEWNĘTRZNEGO
Kiedy kompresor pracuje na wolnym powietrzu należy używać tylko odpowiednio oznakowanych i przeznaczonych do tego przedłużaczy elektrycznych.
14. GOTOWOŚĆ DO PRACY
Przy pracy z kompresorem należy być ostrożnym. Nigdy nie obsługiwać urządzenia jeśli jest się zmęczonym, pod wpływem alkoholu, narkotyków lub leków upośledzających sprawność działania.
15. SPRAWDZAĆ CZĘŚCI USZKODZONE I WYCIEKI POWIETRZA
Przed rozpoczęciem pracy należy sprawdzić stan osłon zewnętrznych, stan części ruchomych, ich zamocowanie, wycieki powietrza i wszelkie inne czynniki mogące mieć wpływ na sprawną i bezpieczną pracę urządzenia. Wszystkie uszkodzone elementy powinny być odpowiednio naprawione lub wymienione przez autoryzowany punkt obsługi lub wymienione w oparciu o instrukcje zawarte w niniejszej publikacji. **NIE UżYWAĆ KOMPRESORA JEżELI JEST USZKODZONY PRESOSTAT.**
16. KOMPRESOR MOŻE BYĆ STOSOWANY TYLKO I WYŁĄCZNIE DO CELÓW OPISANYCH W NINIEJSZEJ INSTRUKCJI OBSŁUGI
Kompresor jest maszyną wytwarzającą sprężone powietrze. Nigdy nie używać kompresora do celów innych od tych opisanych w instrukcji obsługi.
17. UŻYWAĆ KOMPRESORA W ODPOWIEDNI SPOSÓB
Uruchomić kompresor zgodnie z instrukcjami zawartymi w niniejszej publikacji. Nie zezwalać na użytkowanie kompresora przez dzieci oraz osoby, które nie znają jego działania.
18. SPRAWDZIĆ STAN ZAMOCOWANIA ŚRUB , SWORZNI I POKRYWY
Sprawdzić czy wszystkie śruby, sworznie, tabliczki są trwale przymocowane. Sprawdzać okresowo ich dociśnięcie.
19. UTRZYMYWAĆ W CZYSTOŚCI WENTYLATOR SILNIKA
Kratka wentylacyjna silnika musi być utrzymana w należytej czystości. W przypadku dużego zanieczyszczenia środowiska, kratka musi być regularnie czyszczona.
20. URUCHAMIAĆ KOMPRESOR PRZY OKREŚLONYM NAPIĘCIU
Uruchomić kompresor pod napięciem określonym na tabliczce znamionowej. Jeżeli zostanie zastosowane napięcie wyższe od podanego, może to spowodować uszkodzenie kompresora i spalenie silnika.
21. NIGDY NIE UżYWAĆ USZKODZONEGO KOMPRESORA
Jeżeli okaże się, że kompresor pracuje inaczej niż zwykle (większy hałas, drgania lub inne) należy natychmiast wyłączyć kompresor i skontaktować się z najbliższym autoryzowanym punktem serwisowym.
22. NIE CZYŚCIĆ CZĘŚCI PLASTIKOWYCH ROZPUSZCZALNIKAMI
Rozpuszczalniki takie jak benzyna, rozcieńczalnik, gazol, lub inne substancje zawierające alkohol mogą uszkodzić części plastikowe; nie czyścić tymi substancjami części plastykowych. Do ich czyszczenia należy używać miękkiej szmatki, lekko nasączonej wodą mydlaną lub odpowiednich płynów.
23. UŻYWAĆ TYLKO ORYGINALNYCH CZĘŚCI ZAMIENNYCH
Stosowanie nieoryginalnych części zamiennych powoduje utratę

gwarancji oraz złe funkcjonowanie kompresora. Oryginalne części zamienne są dostępne u autoryzowanego sprzedawcy.

24. NIE DOKONYWAĆ ZMIAN W KOMPRESORZE

Nie należy dokonywać żadnych modyfikacji w kompresorze. Może to spowodować ciężkie obrażenia osób, które nie posiadają odpowiedniej znajomości technicznej, koniecznej do przeprowadzenia zmian. W przypadku jakichkolwiek napraw należy skontaktować się z autoryzowanym punktem serwisowym

25 WYŁĄCZYĆ PRESOSTAT JEŚLI KOMPRESOR NIE PRACUJE

Jeżeli kompresor nie pracuje należy przestawić pokrętło presostatu do pozycji „OFF", odłączyć kompresor od źródła zasilania i otworzyć zawór w celu wyładowania sprężonego powietrza ze zbiornika.

26. NIE DOTYKAĆ CZĘŚCI I POWIERZCHNI GORĄCYCH KOMPRESORA

W celu uniknięcia poparzeń, nie dotykać rur, silnika oraz wszystkich innych nagrzanych części.

27. NIE KIEROWAĆ STRUMIENIA POWIETRZA NA OSOBY I ZWIERZĘTA

Nigdy nie kierować strumienia powietrza na osoby i zwierzęta.

28. ODROPROWADZENIE KONDENSATU ZE ZBIORNIKA

Należy codziennie osuszać zbiornik lub co 4 godziny użytkowania. Otworzyć urządzenie do osuszania i w razie konieczności przechylić kompresor w celu usunięcia nagromadzonej wody.

29. NIE WYŁĄCZAĆ KOMPRESORA CIĄGNĄC ZA KABEL

W celu wyłączenia kompresora posłużyć się przełącznikem „0/I" (ON/OFF) presostatu.

30. OBWÓD PNEUMATYCZNY

Używać stosownych rur i przyrządów pneumatycznych wytrzymałych na ciśnienie równe lub większe od maksymalnego ciśnienia roboczego kompresora.

CZĘŚCI ZAMIENNE

Do napraw należy używać tylko i wyłącznie oryginalnych części zamiennych. Naprawy muszą być przeprowadzane przez autoryzowany punkt serwisowy.

OSTRZEŻENIA

INSTRUKCJE DOTYCZĄCE UZIEMIENIA

Kompresor musi być uziemiony celem ochrony przed porażeniem elektrycznym obsługującego go operatora. Kompresor jednofazowy jest wyposażony w trzyżyłowy kabel i trójbolcową wtyczkę. Kompresosr trzyfazowy posiada kabel elektryczny bez wtyczki. Konieczne jest, aby podłączenie elektryczne było wykonane przez wyspecjalizowanego technika. Zwraca się uwagę, aby nigdy nie demontować kompresora oraz nie wykonywać innych podłączeń w presostacie. Jakakolwiek naprawa może być przeprowadzona tylko w autoryzowanych punktach serwisowych lub innych upoważnionych centrach. Pamiętać zawsze, że przewód uziemiający jest koloru zielonego lub żółto-zielonego. Nie wolno podłączać zielonego przewodu do końcówki będącej pod napięciem. Przed wymianą wtyczki kabla zasilającego należy podłączyć przewód uziemiający. W przypadku wszelkich wątpliwości zgłosić się do wykwalifikowanego elektryka w celu sprawdzenia uziemienia.

PRZEDłUżACZ

Należy używać przedłużaczy z trójbolcową wtyczką uziemioną, nie używać natomiast przedłużaczy uszkodzonych lub zmiażdżonych. Upewnić się, czy przedłużacz jest w odpowiednio dobrym stanie. Wykorzystując przedłużacz należy upewnić się również czy jest on odpowiedni do przewodzenia wymaganej ilości prądu. Zbyt cienki przewód może spowodować spadek napięcia, co z kolei spowoduje spadek mocy oraz przegrzanie aparatury. Kabel przedłużacza kompresorów jednofazowych musi mieć przekrój proporcjonalny do swojej długości, patrz tabela (tab.1).

***Tab.1** PRZEKRÓJ WAŻNY DLA KABLA 1 FAZOWEGO O MAX. DŁUGOŚCI 20 M*

Hp	Kw	220/230V	110/120V
		(mm ^{2})	(mm ^{2})
0.75 – 1	0.65 – 0.7	1.5	2.5
1.5	1.1	2.5	4
2	1.5	2.5	4 – 6
2.5 - 3	1.8 – 2.2	4	/

***Tab.2** PRZEKRÓJ WAŻNY DLA KABLA trójfazowy O MAX. DŁUGOŚCI 20 M*

Hp	Kw	220/230V	380/400V
		(mm ^{2})	(mm ^{2})
2 – 3 - 4	1.5 – 2.2 – 3	2.5	1.5
5.5	4	4	2
7.5	5.5	6	2.5
10	7.5	10	4

OSTRZEŻENIA

Należy unikać niebezpieczeństw związanych z porażeniem elektrycznym. Nie wolno użytkować kompresora ze zniszczonym lub uszkodzonym kablem lub przedłużaczem. Należy regularnie dokonywać przeglądu kabli elektrycznych . Nigdy nie używać kompresora w pobliżu wody lub w środowisku gdzie istnieje ryzyko wystąpienia porażenia elektrycznego.

UŻYTKOWANIE I KONSERWACJA

Ważne: Informacje zawarte w tej instrukcji obsługi mają pomóc w bezpiecznej obsłudze i konserwacji kompresora. Niektóre ilustracje w niniejszej publikacji mogą przedstawiać detale, które różnią się od tych w Państwa kompresorze.

INSTALACJA

Wyjąć kompresor z opakowania (rys.1) i upewnić się, czy został dostarczony nieuszkodzony, a następnie przeprowadzić następujące czynności. W kompresorach ze zbiornikiem zamocować koła i gumowy zaczep na zbiornikach, na których tych elementów nie ma, odnosząc się do instrukcji na rys. 1. W przypadku kół pompowanych, należy je napompować osiągając maksymalne ciśnienie 1,6 bar (24 psi). Ustawić kompresor na płaskiej powierzchni lub o spadku maksymalnym 10 ° w pomieszczeniu dobrze wentylowanym, osłoniętym i wolnym od niebezpieczeństwa wybuchu. Jeżeli powierzchnia jest pochyła i gładka, należy sprawdzić czy kompresor nie przemieszcza się w czasie pracy – jeśli tak, należy zabezpieczyć koła 2 klinami. Jeżeli kompresor stoi na półce, należy upewnić się, czy w czasie pracy nie spadnie, zabezpieczając go w każdy możliwy sposób. Co 50 godzin pracy konieczne jest wymontowanie filtra i wyczyszczenie wkładu poprzez przedmuchanie go sprężonym powietrzem. Zaleca się wymianę wkładu filtra co najmniej raz w roku, jeżeli kompresor pracuje w czystym środowisku; częściej w przypadku zanieczyszczonego miejsca pracy kompresora. W przypadku kompresorów smarowanych olejowo należy wymienić zatyczkę. Aby zapewnić dobrą wentylację i chłodzenie ważne jest, aby kompresor i relatywna osłona pasa, jeżeli występuje, były oddalone o co najmniej 50 i 100 cm od każdej ściany.

INSTRUKCJE OBSŁUGI

Kompresor należy transportować ostrożnie, nie odwracać go ani nie podnosić za pomocą haków lub lin. W przypadku kompresorów naoliwionych należy wymienić plastikową zatyczkę na pokrywie osłony (rys.3-4) na bagnet miarki poziomu oleju (rys.5) lub na odpowiednie zatyczkę odpowietrznika (rys.6), dostarczoną wraz z książeczką instruktażową. Należy sprawdzić poziom oleju, odczytując dane na wskaźniku miarki (rys.5) lub przez wziernik poziomu oleju (rys.7).

POŁĄCZENIA ELEKTRYCZNE

Kompresory 1 fazowe są dostarczane z kablem elektrycznym i uziemioną wtyczką dwufazową. Kompresor musi być podłączony do uziemionego gniazda.

Kompresory 3 fazowe (L1 + L2 + L3 + PE) muszą być podłączone przez uprawnionego technika. Kompresory 3 fazowe są dostarczane bez wtyczki. Należy dołączyć wtyczkę za pomocą pierścienia uszczelniającego i kołnierza ochronnego do kabla, zgodnie z poniższą tabelą .

CV	kW	Zasilanie volt/ph	Typ wtyczki
2 - 3	1.5 – 2.2	220/380/3	16 A 3 fazowy + uziemienie
		230/400/3	
5.5 – 7.5	4 – 5.5	230/400/3	
		220/380/3	32 A 3 fazowy + uziemienie

Ważne: Kompresory osadzone na zbiorniku 500 l o mocy CV 7.5/5.5kW i CV 10/7.5 kW mogą być dostarczane z panelem sterującym trójkąt/gwiazda, , podczas gdy modele TANDEM (nr 2 na tym samym zbiorniku przepompowni) są dostarczane wraz z urządzeniem czasowym na początku dwóch oddzielnych pomp.
Instrukcje instalacyjne:
- przymocować skrzynkę kontrolną do ściany lub na wsporniku i wyposażyć ją w kabel z wtyczką o przekroju proporcjonalnym do długości.
- jakiekolwiek uszkodzenia powstałe na skutek nieprawidłowego połączenia do źródła zasilania automatycznie powodują anulowanie gwarancji na części elektryczne. Aby tego uniknąć należy zawsze korzystać z usług wyspecjalizowanych techników ze stosownymi uprawnieniami.

UWAGA

Nigdy nie używać wtyczki uziemionej w miejsce neutro. Uziemienie musi odpowiadać standardom (EN 60204). Wtyczka kabla zasilającego nie może być wykorzystywana jako wyłącznik, ale musi być mocno osadzona w gnieździe i sterowana przez odpowiedni wyłącznik różnicowy (magnetotermiczny).

ROZRUCH

Należy sprawdzić czy napięcie sieci odpowiada napięciu podanemu na tabliczce znamionowej z danymi elektrycznymi dopuszczalna tolerancja musi zawierać się w +/- 5%.
Przy pierwszym rozruchu, w sprężarkach, które funkcjonują z napięciem trójfazowym, sprawdzić właściwy kierunek rotacji wirnika chłodzącego, za pomocą strzałki umieszczonej na osłonie pasa lub obudowie.
Przekręcić lub wcisnąć, w zależności od rodzaju, pokrętło umieszczone w części górnej urządzenia na pozycję „0". Włożyć wtyczkę do gniazda i włączyć kompresor przekręcając pokrętło presostatu do pozycji „I". Kompresor jest w pełni automatyczny i sterowany przez presostat, który zatrzymuje go, gdy ciśnienie w zbiorniku osiągnie wartość maksymalną i ponownie włączy go jeżeli spadnie ono do wartości minimalnej. Różnica ciśnień między wartością maksymalną a minimalną wynosi około 2 bar (29 psi). Po przyłączeniu kompresora do sieci elektrycznej, należy doprowadzić do osiągnięcia maksymalnego ciśnienia i dokładnie sprawdzić właściwy przebieg pracy urządzenia.
WAżNE: Zespół głowicy/cylindra/rury doprowadzającej może osiągać wysokie temperatury, dlatego należy zachować ostrożność pracując w pobliżu tych elementów i nie dotykać ich w celu uniknięcia poparzeń (rys.8-9).

SPRĘŻARKI Z ROZRUSZNIKIEM (Rys. 20)

Włożyć wtyczkę do gniazdka i ustawić presostat w położeniu "I" (ON). Ustawić główny wyłącznik zasilania "A" na rozruszniku w położeniu I, obecność prądu jest sygnalizowana przez włączenie się białej kontrolki "E". Ustawić wyłącznik "B" w położeniu 1, aby uruchomić sprężarkę, włączenie się kontrolki elektrozaworu "D", a następnie silnika (C) sygnalizuje optymalne funkcjonowanie urządzenia.

SPRĘŻARKI TANDEM Z CZASOWYM ROZRUSZNIKIEM (Rys. 21)

Włożyć wtyczkę do gniazdka i ustawić presostat w położeniu "I" (ON). Ustawić główny wyłącznik zasilania "A" na rozruszniku w położeniu 1, obecność prądu jest sygnalizowana włączeniem się białej kontrolki (E); obrócić wyłącznik "B", aby uruchomić sprężarkę. Poz. 1 działa tylko element pompujący nr 1 Poz. 2 działa tylko element pompujący nr 2 Poz. 3 działają obydwa elementy pompujące równocześnie, uruchamiane osobno. Sprężarka pracuje w sposób całkowicie automatyczny sterowana przez presostat, który ją zatrzymuje, gdy ciśnienie w zbiorniku osiąga maksymalną wartość i ponownie uruchamia, gdy osiąga minimalną wartość.

UWAGA

Kompresory elektryczne muszą być podłączone do sieci i zabezpieczone odpowiednim wyłącznikiem różnicowym (magneto-termicznym). Silnik kompresorów typu jest wyposażony w automatyczny wyłącznik termiczny usytuowany wewnątrz uzwojenia - zatrzymuje on kompresor gdy temperatura silnika osiąga ekstremalnie wysokie wartości. Jeżeli wyłącznik jest samowyzwalający, kompresor **ponownie uruchomi się automatycznie** po 10 do 15 minutach.
Silniki w kompresorach typu V120/60/1 e V400/50/3 są wyposażone w automatyczny wyłącznik termiczny z ponownym włączeniem ręcznym umieszczony wewnątrz presostatu. Przytrzymać wciśnięty do momentu ponownego załączenia.

W sprężarkach wyposażonych w rozrusznik, termik jest umieszczony wewnątrz rozrusznika. W przypadku włączenia się termika, postępować, jak poniżej (rys. 22):
- Ustawić wyłączniki na pokrywie rozrusznika w położeniu "0", otworzyć pokrywę i nacisnąć przycisk 1 termika. Zamknąć pokrywę rozrusznika i ponownie uruchomić sprężarkę wykonując czynności opisane w podrozdziale "Uruchomienie sprężarek z rozrusznikiem"

REGULACJA CIŚNIENIA PRACY (rys.10)

Nie trzeba używać zawsze maksymalnego ciśnienia pracy przez cały czas. Przeciwnie, narzędzie pneumatyczne będące często w użyciu wymaga mniejszego ciśnienia. W kompresorach dostarczanych z reduktorem ciśnienia, ciśnienie pracy musi być prawidłowo regulowane. Należy zwolnić gałkę reduktora ciśnienia ciągnąc ją w górę, wyregulować ciśnienie do żądanej wartości przekręcając gałkę zgodnie z ruchem wskazówek zegara w celu jego zwiększenia i w przeciwną stronę w celu jego zredukowania. Wartość ciśnienia można odczytać na tymże manometrze.

KONSERWACJA

Przed rozpoczęciem jakichkolwiek czynności na kompresorze upewnić się, czy:
- główny wyłącznik linii jest w pozycji „0"
- presostat lub wyłączniki na jednostce sterującej są wyłączone, pozycja „0"
- zbiornik powietrza jest opróżniony z ciśnienia (tylko w modelach ze zbiornikiem).

Kompresor generuje kondensat, który gromadzi się w zbiorniku. Kondensat musi być usunięty ze zbiornika przynajmniej raz na tydzień przez otwarcie zaworu (rys.12) w dolnej części zbiornika (tylko dla modeli ze zbiornikiem). Należy także upewnić się, czy nie ma sprężonego powietrza wewnątrz butli, ponieważ woda mogłaby wydostać się ze zbiornika z pewną siłą. Zalecane ciśnienie maksymalne 1-2 bar. Co 50 godzin pracy konieczne jest wymontowanie filtra ssącego i wyczyszczenie wkładu filtra poprzez przedmuchanie go strumieniem sprężonego powietrza lub wymiana, jeśli element wskazany przez strzałkę jest zapchany.

WYMIANA OLEJU - UZUPEŁNIENIE OLEJU

Kompresor wypełniony jest olejem syntetycznym „SAE 5W50". Zaleca się całkowitą wymianę oleju elementu pompy wtryskowej w ciągu pierwszych 100 godzin pracy. Odkręcić korek spustowy na pokrywie obudowy, wypuścić cały olej do zbiornika i zakręcić korek (rys. 13-14). Wlać olej do górnego otworu w pokrywie obudowy (rys.15) aż do osiągnięcia poziomu wskazanego na miarce (rys.5) lub wzierniku (rys.7). Wlać olej do górnego otworu głowicy (rys.16) w zespołach przystosowanych do uzupełnienia oleju w tym punkcie. Raz w tygodniu sprawdzić poziom oleju w elemencie pompy wtryskowej i sprawdzić czy wymaga uzupełnienia. Do pracy w temperaturze otoczenia od -5°C do + 35°C należy używać oleju syntetycznego „SAE 5W50". Zaletą tego oleju jest to, że nie traci swoich właściwości zarówno w zimie jak i w lecie.

W CELU WYMIANY OLEJU ODNIEŚĆ SIĘ DO TABELI

TYP OLEJU	GODZINY PRACY
SYNTHESIS	500
Olej syntetyczny	300
Inne typy oleju mineralnego SAE 15 W40	100

JAK NALEŻY POSTĘPOWAĆ GDY POJAWIĄ SIĘ DROBNE USTERKI

Utrata powietrza przez zawór poniżej presostatu

Ta usterka spowodowana jest niedokładnym uszczelnieniem zaworu zwrotnego; postępować w następujący sposób (rys.17):
- Wypuścić całe ciśnienie ze zbiornika
- Odkręcić głowicę sześciokątną zaworu (A).
- Dokładnie wyczyścić mały gumowy krążek (B) i jego oprawę.
- Ponownie wszystko starannie zamontować.

Utrata powietrza

Spowodowane to może być złym uszczelnieniem jednego z łączników. Należy sprawdzić wszystkie łączniki przez zmoczenie ich wodą z mydłem.

Kompresor pracuje ale nie ładuje

MCX24 – MB24 - MB24S – MX24 - MCX50 - MB50 – MB50S - MX50 - MCV172 – MVX50 - MB10: (fig. 18)
Może być to spowodowane uszkodzeniem zaworów (C1-C2) lub uszczelki (B1-B2) – wymienić uszkodzony element.

MCX50B - MCX100 – MCX200 – MCX360 – MCX510 – MCX550 – MCX670 – MCX800 – MCX850 – MCX1100 – MCX1350 – MCX1700 – MCX1960 – VCX50 - VCX 100/3 MC – VCX150 - MB100: (fig. 19)
Może być to spowodowane uszkodzeniem zaworów F1 i F2 lub uszczelki (D1-D2) – wymienić uszkodzony element.

Kompresora nie można włączyć

Jeżeli występują problemy z uruchomieniem sprawdzić, czy:
- napięcie sieci odpowiada podanemu na tabliczce znamionowej
- kable lub przedłużacze mają odpowiednią długość i przekrój
- temperatura pomieszczenia nie jest za niska (poniżej 0°C)
- sieć elektryczna jest zasilana bez zarzutu (wtyczka prawidłowo włączona, wyłącznik termiczy, bezpieczniki nienaruszone)

Kompresora nie można wyłączyć

Jeżeli kompresor przy maksymalnym ciśnieniu nie chce się wyłączyć, zawór bezpieczeństwa zbiornika zadziała samoczynnie. Należy skontaktować się z autoryzowanym punktem serwisowym celem dokonania naprawy.

UWAGA

- Nie odkręcać żadnych połączeń ze zbiornikiem będącym pod ciśnieniem. Zawsze upewnić się, czy zbiornik został opróżniony wcześniej.
- Nie wiercić, spawać lub deformować zbiornika sprężonego powietrza.
- Nie przeprowadzać żadnych czynności na kompresorze, jeśli nie został wcześniej wyłączony z sieci.
- Prawidłowa temperatura pracy w pomieszczeniu wynosi : 0°C + 25°C (MAX 45°C).
- Nie kierować strumienia wody lub cieczy łatwo palnych na kompresor.
- Nie umieszczać przedmiotów łatwo palnych w pobliżu kompresora.
- Podczas nawet chwilowej przerwy w pracy przestawić presostat lub wyłącznik kompresora na pozycję „0” (OFF) (wyłączony).
- Nigdy nie kierować strumienia sprężonego powietrza na ludzi lub zwierzęta.
- Nie przenosić/przewozić kompresora, jeżeli zbiornik jest pod ciśnieniem.
- Uważać i nie dotykać tych elementów kompresora, które mogą nagrzewać się do wysokiej temperatury, takie jak głowica, rury doprowadzające (rys. 8-9)
- Transportować kompresor tylko za pomocą odpowiednich uchwytów i podnośników.
- Dzieci i zwierzęta muszą znajdować się z dala od strefy pracy urządzenia.
- Jeżeli kompresor używany jest do malowania:

a) Nie pracować w zamkniętych pomieszczeniach lub w pobliżu otwartego ognia.
b) Upewnić się, czy pomieszczenie jest dobrze wentylowane.
c) Chronić nos i oczy specjalną maską

- Nie używać kompresora jeżeli uszkodzone są kable lub wtyczka, skontaktować się zawsze z najbliższym autoryzowanym punktem serwisowym celem wymiany elementów na nowe oryginalne.
- Jeżeli kompresor stoi na półce lub powierzchni nad ziemią/podłogą należy upewnić się, czy jest on odpowiednio zabezpieczony przed zsunięciem się podczas pracy.
- Nie wkładać przedmiotów ani rąk do wnętrza kompresora w celu uniknięcia zranienia osób I uszkodzenia urządzenia.
- Kompresor używany niezgodnie z przeznaczeniem lub przez niepowołane do tego osoby może zagrażać życiu lub zdrowiu ludzi i zwierząt.

- Po zakończeniu pracy należy zawsze wyłączać kompresor z sieci.

MCX24 – MB24 - MB24S – MX24 - MCX50 - MB50 – MB50S - MX50 - MCV172 – MVX50 - MB10:
Ciśnienie maksymalne: 8.5 bar
Ciśnienie pracy: 8 bar
MCX50B - MCX100 – MCX200 – MCX360 – MCX510 – MCX550 – MCX670 – MCX800 – MCX850 – MCX1100 – MCX1350 – MCX1700 – MCX1960 – VCX50 - VCX 100/3 MC – VCX150 - MB100:
Ciśnienie maksymalne – 10,5 bar
Ciśnienie pracy – 10 bar

Poziom hałasu mierzony w pustym pomieszczeniu w odległości 4 m : ± 3dB(A) przy maksymalnym ciśnieniu pracy

	RPM	dB(A)
MCX24 – MB24 - MB24S – MX24 - MCX50 - MB50 – MB50S - MX50 - MCV172 – MVX50 - MB10	2850	75
MCX50B - MCX100 – MCX200 – MCX360 – MCX510 – MCX550 – MCX670 – MCX800 – MCX850 –VCX50 - VCX 100/3 MC – VCX150 - MB100	2850	77
MCX1100 – MCX1350 – MCX1700 – MCX1960	2980	78

Wartość poziomu hałasu może zwiększyć się od 1 do 10 dB(A) w zależności od środowiska, w którym pracuje kompresor.

Sprężarki elektryczne na kółkach z mocą przekraczającą lub równą 3Hp są przeznaczone do użytku w pomieszczeniach zamkniętych.

WSKAZÓWKI DLA OSIĄGNIĘCIA WYDAJNEJ PRACY

wydajna praca urządzenia przy pełnym obciążeniu i maksymalnym ciśnieniu pracy możliwa jest, gdy temperatura w pomieszczeniu nie przekracza +25°c.

PODŁĄCZENIA PNEUMATYCZNE

Upewnić się, czy rury pneumatyczne do sprężonego powietrza są wytrzymałe na maksymalne ciśnienie kompresora. Nigdy nie próbować naprawiać uszkodzonej rury.

W PRZYPADKU KONIECZNOŚCI ZASTRZEGAMY SOBIE PRAWO WPROWADZENIA WSZELKIEGO RODZAJU MODYFIKACJI BEZ WCZEŚNIEJSZEGO UPRZEDZENIA.

FONTOS FELVILÁGOSÍTÁSOK

Figyelmesen olvassa el a működési utasításokat, a biztonsági tanácsokat és a használati kézikönyv figyelmeztetéseit. A kompresszor használatával összefüggő balesetek nagy többsége az alapvető biztonsági előírások tiszteletben nem tartásából ered. Ha időben azonosítani tudja a potenciálisan veszélyes helyzeteket, és a megfelelő biztonsági szabályokat betartja, el fogja kerülni a baleseteket. Az alapvető biztonsági szabályok a jelen kézikönyv "BIZTONSÁG" c. részében, valamint a kompresszor használatáról és a karbantartásáról szóló részekben vannak felsorolva. A veszélyes helyzetek, amiket el kell kerüljön, hogy megelőzze az összes súlyos sérülésnek vagy a gép károsodásának a kockázatát, a "FIGYELMEZTETÉSEK" c. részben, a kompresszoron vagy a használati kézikönyvben vannak megjelölve. Soha ne használja a kompresszort nem megfelelő módon, hanem csak úgy, ahogy azt a gyártó cég tanácsolja, kivéve ha teljesen biztos abban, hogy az ilyenfajta használat nem lehet veszélyes sem a használóra sem a közelében tartózkodó személyekre.

A JELÖLÉS SZAVAINAK JELENTÉSE

FIGYELMEZTETÉSEK: egy potenciálisan veszélyes helyzetre utal, amely - ha nem vesz tudomást róla - súlyos károkat okozhat.
ELŐVIGYÁZATOSSÁGOK: olyan veszélyes helyzetet jelöl, amely - ha nem vesz tudomást róla - könnyebb sérüléseket okozhat a személyekben és a gépben.
MEGJEGYZÉS: egy lényeges információt emel ki.

BIZTONSÁG

FONTOS UTASÍTÁSOK A KOMPRESSZOR BIZTONSÁGOS HASZNÁLATÁHOZ.

FIGYELEM:

ENNEK A KOMPRESSZORNAK A NEM MEGFELELŐ HASZNÁLATA ÉS A ROSSZ KARBANTARTÁSA TESTI SÉRÜLÉST OKOZHAT A HASZNÁLÓNAK. EZEN KOCKÁZATOK ELKERÜLÉSE VÉGETT KÉRJÜK KÖVESSE FIGYELEMMEL A KÖVETKEZŐ UTASÍTÁSOKAT.

OLVASSA EL AZ ÖSSZES UTASÍTÁST

1. NE NYÚLJON A MOZGÓ RÉSZEKHEZ
Soha ne tegye kezét, ujját vagy testének más részét a kompresszor mozgásban lévő részeihez közel.
2. NE HASZNÁLJA A KOMPRESSZORT HA NINCSENEK FELSZERELVE A VÉDŐELEMEK
Soha ne használja a kompresszort ha nincs az összes védőelem tökéletesen felszerelve a helyére (pl.: védőburkolat, szíjvédő, biztonsági szelep), amennyiben a karbantartás vagy a szervizelés ezeknek a védőelemeknek az eltávolítását igényli, győződjön meg arról, hogy a kompresszor újbóli használata előtt a védőelemek alaposan rögzítve, eredeti helyükön legyenek.
3. HASZNÁLJON MINDIG VÉDŐSZEMÜVEGET
Használjon mindig szemüveget vagy azzal egyenértékű, a szemet védő eszközt. Ne irányítsa a sűrített levegőt se saját maga se mások semmilyen testrésze felé.
4. VÉDEKEZZEN AZ ÁRAMÜTÉSTŐL
Előzze meg, hogy a teste véletlenül a kompresszor fém részeihez, pl.: csövek, tartály vagy földelt fém részek, érjen. Soha ne használja a kompresszort víz jelenlétében vagy nedves helyiségekben.
5. A KOMPRESSZOR LECSATLAKOZTATÁSA
Mielőtt minden rész bármilyen szervizelését, megszemlélését, karbantartását, tisztítását, kicserélését vagy ellenőrzését elvégezné csatlakoztassa le a kompresszort az elektromos áramforrásról.
6. VÉLETLEN INDULÁSOK
Ne szállítsa a kompresszort, mikor az az elektromos áramforráshoz be van kötve vagy amikor a tartály nyomás alatt van. Mielőtt ráköti a kompresszort az elektromos áramforrásra győződjön meg arról, hogy a nyomásszabályozó kapcsolója OFF állásban legyen.
7. MEGFELELŐ MÓDON TÁROLJA A KOMPRESSZORT
Amikor nem használja, tartsa a kompresszort száraz, az időjárási viszonyoktól óvott helyen. Tartsa gyermekektől távol.
8. MUNKATERÜLET
Tartsa a munkaterületet tisztán, szükség esetén távolítsa el a nem szükséges szerszámokat a területről. Jól szellőztesse ki a munkaterületet. Ne használja a kompresszort gyúlékony folyadékok vagy gáz jelenlétében. A kompresszor működés közben szikrázhat. Ne használja a kompresszort olyan helyeken, ahol festéket, benzineket, vegyi anyagokat, ragasztókat és más éghető vagy robbanó anyagokat lehet találni.
9. TARTSA GYERMEKEKTŐL TÁVOL
Ügyeljen arra, nehogy gyermekek vagy bármilyen más személy a kompresszor tápvezetékéhez jusson. A munkaterülettől az összes kívülállónak biztonsági távolságban kell tartózkodnia.
10. MUNKARUHÁK
Ne viseljen bő ruhákat vagy ékszereket, mivel ezek beleakadhatnak a mozgó részekbe. Amennyiben szükséges viseljen a haját befedő fejfedőt.
11. A TÁPVEZETÉK VÉDELME
Ne húzza magát a tápvezetéket a villásdugó elektromos aljzatból való eltávolításához. A vezetéket hőtől, olajtól és vágó felületektől tartsa távol. Ne lépjen az elektromos vezetékre, nem megfelelő súlyokkal ne nyomja azt szét.
12. GONDOSKODJON A KOMPRESSZOR KARBANTARTÁSÁRÓL
Kövesse az olajozásra vonatkozó utasításokat (ez nem érvényes az "oilless – olajmentes" típusra). Időszakosan nézze át a tápvezetéket, amennyiben károsodást észlel azt egy márkaszervizzel javíttassa meg vagy cseréltesse ki. Ellenőrizze a kompresszor külső megjelenését, hogy azon ne legyenek szemmel látható rendellenességek. Szükség esetén forduljon a legközelebbi márkaszervizhez.
13. ELEKTROMOS HOSSZABBÍTOK KÜLSŐ HASZNÁLATRA
Amikor a kompresszort külső használatra alkalmazza, csak ilyen célra rendelt, és azzal megjelölt elektromos hosszabbítókat használjon.
14. FIGYELEM
Figyeljen arra, amit csinál. Meggondoltan viselkedjen. Ne használja a kompresszort, amikor fáradt. Soha ne használja a kompresszort ha alkohol, kábítószer vagy álmosságot előidéző gyógyszerek hatása alatt áll.
15. ELLENŐRIZZE A HIBÁS RÉSZEKET VAGY A LEVEGŐVESZTESÉGEKET
Mielőtt újra használná a kompresszort valamely védőelem vagy más részek károsodása esetén figyelmesen ellenőrizze azokat, hogy megállapíthassa, képesek-e az előírásoknak megfelelően biztonságosan működni. Ellenőrizze a mozgó részek, csövek, nyomásmérők, nyomáscsökkentők, pneumatikus csatlakozások és minden olyan rész beállítását, amelyeknek szerepe lehet a normális működésben. Minden megrongálódott részt a meghatalmazott márkaszervizben, vagy annak helyettesítőjénél (ahogy azt a használati utasításban megjelöltük), kell megfelelően javítani vagy cserélni. **A NYOMÁSSZABÁLYOZÓ MEGHIBÁSODÁSA ESETÉN NE HASZNÁLJA A KOMPRESSZORT.**
16. A KOMPRESSZORT KIZÁRÓLAG A HASZNÁLATI UTASÍTÁSBAN MEGJELÖLT ALKALMAZÁSOKRA HASZNÁLJA.
A kompresszor egy olyan gép, amely sűrített levegőt termel. Soha ne használja a kompresszort a használati utasításban megjelöltektől eltérő használatra.
17. HASZNÁLJA HELYESEN A KOMPRESSZORT
A jelen kézikönyv utasításinak megfelelően működtesse a kompresszort. Ne hagyja, hogy gyerekek illetve olyan személyek használják a kompresszort, akik nem ismerik a működését.
18. GYŐZŐDJÖN MEG ARRÓL, HOGY MINDEN CSAVAR ÉS FEDÉL SZILÁRDAN RÖGZÍTVE LEGYEN.
Győződjön meg arról, hogy minden csavar és adattábla szilárdan rögzítve legyen. Időszakosan ellenőrizze, hogy ezek jól meg legyenek húzva.
19. TARTSA TISZTÁN A BESZÍVÓ RÁCSÁT
Tartsa tisztán a motor szellőzőrácsát. Ha a munkahely nagyon piszkos rendszeresen tisztítsa meg ezt a rácsot.
20. A KOMPRESSZORT A NÉVLEGES FESZÜLTSÉGEN MŰKÖDTESSE
Az elektromos adatokat tartalmazó adattáblán feltüntetett feszültségi értéken működtesse a kompresszort . Ha a kompresszort a névleges feszültségnél magasabb feszültségen működteti a motor gyorsabban fog forogni, és károsodhat a gépegység, ami a motor leégésével jár.
21. SOHA NE HASZNÁLJA A MEGHIBÁSODOTT KOMPRESSZORT
Amennyiben a kompresszor munka közben furcsa zajokat ad ki vagy túlzottan rezeg vagy hibásnak tűnik, azonnal állítsa le és ellenőrizze működőképességét vagy lépjen érintkezésbe a legközelebbi felhatalmazott márkaszervizzel.
22. NE TISZTÍTSA A MŰANYAG RÉSZEKET OLDÓSZEREKKEL
Az oldószerek, mint a benzin, különféle hígítók vagy más, alkoholt tartalmazó anyagok károsíthatják a műanyag részeket. Ne törölje át ezekkel az alkotórészekkel a műanyag részeket. Szükség esetén egy puha ronggyal és szappanos vízzel vagy más erre megfelelő folyadékkal tisztítsa.

23. CSAK EREDETI PÓTALKATRÉSZEKET HASZNÁLJON.
A nem eredeti pótalkatrészek felhasználása a garancia megszűnését és a kompresszor nem megfelelő működését vonja maga után. Az eredeti pótalkatrészek beszerezhetők a márkakereskedőknél.
24. NE ALAKÍTSA ÁT A KOMPRESSZORT
Ne alakítsa át a kompresszort. Minden javításért forduljon a meghatalmazott márkaszervizhez. Egy nem engedélyezett átalakítás csökkentheti a kompresszor teljesítményét, de súlyos balesetet is okozhat azoknak a személyeknek, akiknek nincs meg az átalakításhoz szükséges műszaki szakismerete.
25. AMIKOR NEM HASZNÁLJA A KOMPRESSZORT KAPCSOLJA KI A NYOMÁSSZABÁLYOZÓT
Amikor nem használja a kompresszort, a nyomásszabályozó fogantyúját állítsa "0" (OFF – kikapcsolt) állásba, csatlakoztassa le a kompresszort az áramról és nyissa ki az elzárócsapot, hogy leengedhesse a tartályból a sűrített levegőt.
26. NE NYÚLJON A KOMPRESSZOR MELEG RÉSZEIHEZ
Az égési sérülések elkerülése végett ne nyúljon a csövekhez, a motorhoz és az összes többi meleg részhez.
27. NE IRÁNYÍTSA A LEVEGŐSUGARAT KÖZVETLENÜL A TESTRE
A kockázatok elkerülése végett soha ne irányítsa a levegősugarat emberek vagy állatok felé.
28. KONDENZVÍZ LEÜRÍTÉSE A TARTÁLYBÓL
Minden nap vagy 4 üzemóránként ürítse le a tartályt. Nyissa ki a leürítő berendezést és, amennyiben szükséges, billentse meg a kompresszort, hogy ki tudja üríteni az összegyűlt vizet.
29. NE ÁLLÍTSA LE A KOMPRESSZORT A TÁPVEZETÉK HÚZÁSÁVAL
A kompresszor leállításához használja a nyomásszabályozó "0/I" (OFF/ON – kibekapcsolt) kapcsolóját.
30. PNEUMATIKUS KÖRVEZETÉK
A javasolt pneumatikus csöveket és szerszámokat használja, amelyek képesek egy, a kompresszor maximális üzemnyomásánál magasabb vagy azzal megegyező nyomást elviselni.

CSEREALKATRÉSZEK
A javításokhoz kizárólag, a lecserélt alkatrészekkel megegyező, eredeti alkatrészeket használjon.
A javásokat kizárólag egy felhatalmazott márkaszerviz végezheti el.

FIGYELMEZTETÉSEK
UTASÍTÁSOK A FÖLDELES CSATLAKOZTATÁSÁRA
Ezt a kompresszort használat közben földelnie kell, hogy megvédje kezelőjét az áramütésektől. Az egyfázisú kompresszor egy két pólusú plusz föld vezetékkel van ellátva. A háromfázisú kompresszor villásdugó nélküli elektromos vezetékkel van ellátva. Az elektromos bekötést képzett szakembernek kell elvégeznie. Soha ne szedje szét a kompresszort, és ne végezzen más bekötéseket a nyomásszabályozóban. Bárminemű javítást csak a felhatalmazott márkaszervizek vagy más szakszervizek végezhetnek. Soha ne feledje el, hogy a földelő huzal a zöld vagy sárga/zöld színű huzal. Soha ne kösse ezt a zöld huzalt egy élő huzalvégződéshez. Mielőtt a tápvezeték villásdugóját helyettesítené győződjön meg arról, hogy bekötötte-e a földelő huzalt. Kétség esetén hívjon szakképzett villanyszerelőt, és ellenőriztesse a földelést.

HOSSZABÍTÓ
Csak villásdugóval és földeléssel ellátott hosszabbítókat használjon. Ne használjon megrongálódott, vagy ellapított hosszabbítókat. Győződjön meg arról, hogy a hosszabbító jó állapotban van-e. Amikor hosszabbító vezetéket használ győződjön meg arról, hogy a vezeték keresztmetszete elegendő-e a bekötendő termék által felvett áram biztosítására. Egy túl vékony hosszabbító feszültségesést , ezért teljesítményesést és a készülék túlzott felmelegedését okozhatja. Az egyfázisú kompresszorok vezetékének keresztmetszete a vezeték hosszúságával arányban kell álljon, lásd a táblázatot. (1. táblázat)

1. Táblázat *egyfázisú MAX. 20 m HOSSZÚSÁGRA ÉRVÉNYES KERESZTMETSZET*

Hp	Kw	220/230V	110/120V
		(mm ^{2})	(mm ^{2})
0.75 – 1	0.65 – 0.7	1.5	2.5
1.5	1.1	2.5	4
2	1.5	2.5	4 – 6
2.5 - 3	1.8 – 2.2	4	/

2. Táblázat *haromfázisú MAX. 20 m HOSSZÚSÁGRA ÉRVÉNYES KERESZTMETSZET*

Hp	Kw	220/230V	380/400V
		(mm ^{2})	(mm ^{2})
2 – 3 - 4	1.5 – 2.2 – 3	2.5	1.5
5.5	4	4	2
7.5	5.5	6	2.5
10	7.5	10	4

FIGYELMEZTETÉSEK
Kerülje el az elektromos kisülések kockázatát. Soha ne használja a kompresszort megrongálódott elektromos vezetékkel vagy hosszabbítóval. Rendszeresen ellenőrizze az elektromos vezetékeket. Soha ne használja a kompresszort vízben vagy ahhoz közel, illetve olyan veszélyes hely közelében, ahol elektromos kisülések jöhetnek létre.

ŐRIZZE MEG A HASZNÁLATI ÉS KARBANTARTÁSI KÉZIKÖNYVET, ÉS BOCSÁSSA AZOKNAK A SZEMÉLYEKNEK A RENDELKEZÉSÉRE, AKIK HASZNÁLNI AKARJÁK EZT A KÉSZÜLÉKET!

HASZNÁLAT ÉS KARBANTARTÁS
MEGJEGYZÉS: Az ebben a kézikönyvben található információkat azért írtuk, hogy segítsük a gép kezelőjét a kompresszor használatában és a karbantartási műveletekben. Előfordulhat, hogy a kézikönyv néhány rajza olyan részleteket ábrázol, amelyek eltérnek az Ön kompresszoráétól.

BESZERELÉS
Szedje ki a kompresszort a csomagolásból (1. ábra), győződjön meg annak teljes épségéről, győződjön meg arról, hogy nem szenvedett-e károsodást a szállítás alatt majd végezze el a következő műveleteket. Amennyiben nincsenek fölszerelve, szerelje föl a kerekeket és a tartályokra a gumidugót, ehhez kövesse a 1. ábrán feltüntetett utasításokat. Felfújható kerekek esetén fújja fel a kerekeket max. 1,6 bar nyomásig. Helyezze a kompresszort egy sík vagy maximum 10°-os lejtésű felületre, jól szellőző, időjárási viszonyoktól védett és nem robbanó helyre. Amennyiben a felület sima és lejtős, győződjön meg arról, hogy ne mozduljon el, esetlegesen két ékkel rögzítse a kerekeket. Amennyiben a sík egy polc győződjön meg arról, hogy a kompresszor ne eshessen le róla, rögzítse a legmegfelelőbb módon. A jó szellőzés és a hatékony lehűlés érdekében fontos, hogy a kompresszort és, amennyiben van, a szívédőt úgy helyezze el, hogy legalább 50-100 cm távolságra legyen minden faltól (2 ábra).

HASZNÁLATI UTASÍTÁSOK
- Ügyeljen arra, hogy a kompresszort a megfelelő módon szállítsa, ne fordítsa fejjel lefelé, ne emelje fel kampókkal vagy kötéllel. - Helyettesítse a forgattyúház fedelén a műanyag dugót (3.- 4. ábrák) az olajszintmérővel (5. ábra) vagy a hozzá tartozó lefújató dugóval (6. ábra), melyeket a használati utasítással együtt adtunk, ellenőrizze az olajszintet a mérőn lévő jelölés (5. ábra) vagy az olajszint kijelző lámpa (7. ábra) segítségével.

ELEKTROMOS BEKÖTÉS
Az **egyfázisú kompresszorok** elektromos vezetékkel és kétpólusos + föld villásdugóval vannak felszerelve. A kompresszort olyan dugaszolóaljzatba kösse be, amely földelve van.

A **háromfázisú kompresszorokat** (L1+L2+L3+PE) képesített szakembernek kell beszerelnie. A háromfázisú kompresszorokat villásdugó nélkül szállítjuk le. A tápvezetéket kösse be egy csavaros huzalkötővel és rögzítő gyűrűvel ellátott villásdugóba az alábbi táblázatra hivatkozva.

CV	kW	Táplálás. volt/fázis	Villásdugó típusa
2 - 3	1.5 – 2.2	220/380/3	16 A 3 pólus + föld
		230/400/3	
5.5 – 7.5	4 – 5.5	230/400/3	
		220/380/3	32 A 3 pólus + föld

MEGJEGYZÉS: Az 500 l-es tartályra szerelt, 7.5 LE /5.5 kW és 10 LE / 7.5 kW teljesítményű kompresszorokat lehet csillag/delta indító alközponttal leszállítani, míg a modellek TANDEM (No. 2 ugyanazon a tank szivattyúzás) vannak ellátva a készülék időzített kezdetét a két külön szivattyúzás.

A beszereléshez a következőket tegye:

- Rögzítse az alközpontot tartalmazó ládát a falra vagy egy rögzített tartóra, lássa azt el egy a hosszával arányos keresztmetszetű villásdugós tápvezetékkel.
- Ha a betáplálást hibásan köti be a tápvonalra automatikusan kizárja az elektromos részek garanciáját az ebből származó bármilyen kár esetén. A hibás bekötések elkerülése végett forduljon képzett szakemberhez.

FIGYELEM: Soha ne használja a földelés dugaszolóaljzatát a nulla helyett. A földelés bekötését a baleset-megelőzési szabályok (EN 60204) szerint kell elvégezni. A tápvezeték villásdugóját ne használja kapcsolóként, hanem azt egy megfelelő (mágneses-termikus) differenciál kapcsoló által vezérelt elektromos dugaszolóaljzatba kell bedugni.

INDÍTÁS

Ellenőrizze, hogy a hálózati feszültség megegyezzen az elektromos adattáblán feltüntetett értékkel, a megengedett tűrésmezőnek a ± 5% tartományban kell lennie.

A háromfázisú feszültséggel működő kompresszoroknál az első beindításkor ellenőrizze a hűtés ventilátor forgásának pontos irányát a szíjvédőn vagy a védőburkolaton elhelyezett nyíl segítségével.

A készülékre szerelt nyomásszabályozótól függően fordítsa el vagy nyomja be a felső részen található nyomógombot a “0” állásba. Csatlakoztassa a villásdugót a dugaszolóaljzatba és indítsa be a kompresszort úgy, hogy a nyomásszabályozó nyomógombját “I” állásba teszi. A kompresszor működése teljesen automatikus, azt a nyomásszabályozó vezérli,

amely leállítja, amikor a tartályban a nyomás eléri a maximális értéket, és újra indítja, amikor leesik a minimális értékre. Általában a maximális és a minimális érték között a nyomáskülönbség kb. 2 bar (29 psi). Miután rákötötte a kompresszort az elektromos áramra, töltse fel a maximális nyomásra és ellenőrizze a gép pontos működését.

ELEKTROMOS KÖZPONTI INDÍTÓEGYSÉGGEL ELLÁTOTT KOMPRESSZOROK (20. ábra)

Dugjuk a dugót a dugaszolóaljzatba, majd kapcsoljuk a nyomáskapcsolót “I” (ON) állásba. Az elektromos központi egységen lévő “A” hálózati kapcsolót állítsuk I állásba. Az áram bekapcsolását az "E" fehér fény kigyulladása jelzi. A kompresszor indításához fordítsuk el a “B” kapcsolót 1 állásba. A gép tökéletes működését elsőként a “D” mágnesszelep, majd ezt követően a (C) motor figyelmeztető fényének kigyulladása jelzi.

ELEKTROMOS KÖZPONTI KÉSLELTETŐ EGYSÉGGEL ELLÁTOTT TANDEM KOMPRESSZOROK (21. ábra)

Dugjuk a dugót a dugaszolóaljzatba, majd kapcsoljuk a nyomáskapcsolót “I” (ON) állásba. Az elektromos központi egységen lévő “A” hálózati kapcsolót állítsuk 1 állásba. Az áram bekapcsolását az (E) fehér fény kigyulladása jelzi; a kompresszor indításához fordítsuk el a “B” kapcsolót. 1. állás: csak az 1. szivattyúegység működik. 2. állás: csak a 2. szivattyúegység működik. 3. állás: a két szivattyúegység egyidejűleg működik, de nem egyszerre indul. A kompresszor működése teljesen automatikus: a maximális tartálynyomás elérése esetén a nyomáskapcsoló leállítja a kompresszort, míg a minimális nyomásérték elérése esetén újraindítja azt.

MEGJEGYZÉS: A fej/henger/szállítócső gépcsoport magas hőmérsékletet érhet el, ügyeljen ha ezen részek közelében dolgozik, és az égési sérülések elkerülése érdekében ne nyúljon hozzájuk (8. – 9. ábrák).

FIGYELEM

Az elektromos kompresszorokat egy megfelelő (mágneses-termikus) differenciál kapcsoló által védett dugaszoló aljzatba kell bedugni. Az kompresszorok motorja a motortekercselés belsejében elhelyezett automatikus termikus védelemmel van ellátva, amely leállítja a kompresszort, amikor a motor hőmérséklete túl magas értékeket ér el. Amennyiben leállítja a kompresszort, az 10-15 perc elteltével **automatikusan újra fog indulni**.

A V120/60/1 e V400/50/3 sorozatú kompresszorok motorjai el vannak látva egy kézi visszakapcsolású, termikus védelemmel, mely a presszosztát belsejében van elhelyezve. Tartsa lenyomva a visszakapcsolódásig.

Az elektromos központi egységgel felszerelt kompresszorokban a hővédelem a központi egységbe van beépítve. Ha a hővédelem kioldását észleljük, a következőképpen járjunk el (22. ábra):

• Kapcsoljuk az elektromos központi egység tetején lévő kapcsolókat “0” állásba. Nyissuk fel az elektromos központi egység tetejét, majd nyomjuk meg a hővédelem 1 gombját. Zárjuk be újra az elektromos központi egység tetejét, majd indítsuk újra a kompresszort “Az elektromos központi egységgel ellátott kompresszorok indítása” fejezetben megadott utasítások szerint.

MUNKANYOMÁS BESZABÁLYOZÁSA (10. ábra)

Nem szükséges mindig a maximális munkanyomást használni, sőt az esetek többségében a használt pneumatikus szerszámnak kevesebb nyomásra van szüksége. A nyomáscsökkentővel ellátott kompresszorokban jól be kell szabályozni a munkanyomást. Oldja ki a nyomáscsökkentő gombját felfele húzva, állítsa be a nyomást a kívánt értékre. Ha az óra járásával megegyező irányba tekeri a gombot emeli a nyomást, ha azzal ellentétes irányba csökkenti. A nyomásmérővel ellátott nyomáscsökkentőkben a kalibráló nyomást a nyomásmérőn magán lehet látni.

KARBANTARTÁS

Mielőtt bármilyen beavatkozást elvégezne, győződjön meg arról, hogy:

- A tápvonal főkapcsolója “0” állásban legyen.
- A nyomásszabályozó és az alközpont kapcsolói legyenek kiiktatva, “0” állásban.
- A levegőtartály minden nyomástól mentes legyen (csak a tartályos típus esetén).

A kompresszor kondenzvizet hoz létre, amely a tartályban gyűlik össze. Legalább hetente egyszer le kell engedni a kondenzvizet a tartály alatt található (csak a tartályos típus esetén) leürítő-csap kinyitásával (12. ábra). Ügyeljen arra, hogy ha sűrített levegő van a palack belsejében lehet, hogy a víz nagy nyomással fog kijönni. Ajánlott nyomás max. 1-2 bar. 50 munkaóránként ajánlott a beszívó szűrőjét leszerelni, és a szűrőelemet sűrített levegővel megtisztítani, vagy helyettesíteni amennyiben a nyíllal jelölt elem el van tömődve. Ajánlatos a szűrőelemet legalább évente egyszer kicserélni, ha a kompresszor tiszta környezetben működik; gyakrabban ha a kompresszor poros környezetbenvanelhelyezve.

OLAJCSERE – OLAJ UTÁNTÖLTÉS

A kompresszorban “SAE 5W50” szintetikus olaj van. Az első 100 munkaórán belül ajánlott teljesen lecserélni a szivattyúzó olaját. Tekerje le a forgattyúház fedelén lévő olajleeresztő dugót, eressze le az összes olajat, tekerje vissza a dugót (13-14 ábrák). Töltse be az olajat a forgattyúház fedelén lévő felső lyukon (15. ábra) egészen a mérőpálcán (5. ábra) vagy a kijelző lámpán (7. ábra) jelölt szint eléréséig. Töltse be az olajat a fej felső lyukán (16. ábra) az azon a részen az utántöltésre rendelt szíjas gépcsoportokhoz. Minden héten ellenőrizze a szivattyúzó olajszintjét és ha szükséges töltse fel. A -5°C-tól +35°Cig terjedő hőmérsékleten a működéshez “SAE 5W50” szintetikus olajat használjon. A szintetikus olajnak az az előnye, hogy nem veszíti el jellemző tulajdonságait sem a téli sem a nyári időszakban. A használt olajat nem szabad sem a csatornába önteni sem a természetben szétszórni.

AZ OLAJCSERÉHEZ TARTSA MAGÁT A TÁBLÁZATBAN FOGLALTAKHOZ

OLAJ TÍPUSA	MŰKÖDÉSI ÓRÁK
SYNTHESIS	500
Szintetikus olaj	300
Más típusú többfokozatú ásványi olajak SAE 15 W40	100

MIT TEGYEN KISEBB RENDELLENESSÉGEK ESETÉN

Levegővesztességek a nyomásszabályozó alatt található szelepnél

Ez a hiba az elzáró-szelep nem tökéletes tömítésétől függ. A következőket tegye (17. ábra):
- Teljesen ürítse le a tartályból a nyomást
- Csavarja le a szelep (A) hatszögletes fejét.
- Gondosan takarítsa meg mind a gumikorongot (B) mind annak a helyét.
- Gondosan szereljen mindent vissza.

Levegővesztességek

Valamely illesztés rossz tömítésétől függhetnek. Ellenőrizze az összes illesztést oly módon, hogy szappanos vízzel bevizezi azokat.

A kompresszor forog, de nem tölt

MCX24 – MB24 - MB24S – MX24 - MCX50 - MB50 – MB50S - MX50 - MCV172 – MVX50 - MB10: (fig. 18)
Függhet a szelepek (C1-C2) vagy egy tömítés (B1-B2) eltörésétől, cserélje ki a rongálódott részt.
MCX50B - MCX100 – MCX200 – MCX360 – MCX510 – MCX550 – MCX670 – MCX800 – MCX850 – MCX1100 – MCX1350 – MCX1700 – MCX1960 – VCX50 - VCX 100/3 MC – VCX150 - MB100: (fig. 19)
Függhet az F1 és F2 szelepek vagy egy tömítés (D1-D2) eltörésétől, cserélje ki a rongálódott részt.

A kompresszor nem indul be

Ha a kompresszor nem akar beindulni, ellenőrizze:
- Hogy a hálózati feszültség megegyezik-e az adattáblán feltüntetettel.
- Hogy megfelelő keresztmetszetű vagy hosszúságú elektromos hosszabbítót használe.
- Hogy a munkahely nem túl hideg-e. (0°C alatt)
- Hogy legyen áram az elektromos hálózaton (jól bedugott villásdugó, mágnesestermikus, olvadó biztosítékok)
- Hogy nem a termikus védelem blokkolja-e.
- Hogy legyen olaj a forgattyúházban az olajozás biztosítására (7. ábra).

A kompresszor nem áll le

- Ha a kompresszor nem áll le a maximális nyomás elérésekor működésbe lép a tartály biztonsági szelepe. Forduljon a legközelebbi márkaszervizhez a javítás elvégzése érdekében.

FIGYELEM

- Kerülje el teljes mértékben a nyomás alatt lévő tartály bármilyen csatlakozásának lecsavarását, mindig győződjön meg arról, hogy a tartály le legyen ürítve.
- Tilos lyukakat vágni, hegeszteni vagy szándékosan deformálni a sűrített levegő tartályt.
- Ne végezzen semmilyen műveletet a kompresszoron ha előzetesen nem húzta ki a villásdugót a dugaszoló aljzatból.
- A működési környezet javasolt hőmérséklete: 0°C +25°C.
- Ne irányítson víz- vagy más, gyúlékony folyadéksugarat a kompresszorra.
- Ne helyezzen gyúlékony tárgyakat a kompresszor közelébe.
- A felhasználás szüneteiben a nyomásszabályozót állítsa “0” (OFF) (kikapcsolt) állásba.
- Ne irányítsa a levegősugarat emberek vagy állatok felé.
- Ne szállítsa a kompresszort nyomás alatt lévő tartállyal.
- Ügyeljen arra, hogy a kompresszor egyes részei, mint a fej és a szállítócsövek magas hőmérsékletet érhetnek el. Ne nyúljon ezekhez az összetevőkhöz, hogy ne égesse meg magát. (8-9. ábra)
- A kompresszort felemelve vagy a külön fogantyúinál fogva, húzva szállítsa.
- Gyermekeket és állatokat tartson távol a gép működési területétől.
- Ha a kompresszort festésre használja:

a) Ne dolgozzon zárt helyeken és nyílt láng közelében
b) Bizonyosodjon meg arról, hogy a helyet, ahol dolgozik, megfelelően lehessen szellőztetni
c) Külön maszkkal védje száját és orrát

- Amennyiben az elektromos vezeték vagy a villásdugó rongálódott ne használja a kompresszort és az eredeti alkatrésszel való cseréért forduljon a márkaszervizhez.
- Amennyiben egy polcra vagy a padlónál magasabban lévő síkra helyezi rögzítse a kompresszort, hogy működése közben le ne essen.
- Ne dugjon be tárgyakat vagy a kezét a védőrácsokon belülre a testi sérülések és a kompresszor rongálódása elkerülése végett.
- Kerülje a kompresszornak, mint zúzó tárgynak a használatát emberek és állatok irányában, hogy súlyos sérüléseket elkerüljön.
- Miután befejezte a kompresszor használatát húzza ki a villásdugót a dugaszoló aljzatból.

MCX24 – MB24 - MB24S – MX24 - MCX50 - MB50 – MB50S - MX50 - MCV172 – MVX50 - MB10:

Maximális üzemnyomás 8.5 bar
Maximális használati nyomás 8 bar

MCX50B - MCX100 – MCX200 – MCX360 – MCX510 – MCX550 – MCX670 – MCX800 – MCX850 – MCX1100 – MCX1350 – MCX1700 – MCX1960 – VCX50 - VCX 100/3 MC – VCX150 - MB100:

Maximális üzemnyomás 10.5 bar
Maximális használati nyomás 10 bar

Szabad területen 4 m távolságban mért zajszint ±3dB(A) maximális használati nyomás mellett.

	RPM	dB(A)
MCX24 – MB24 - MB24S – MX24 - MCX50 - MB50 – MB50S - MX50 - MCV172 – MVX50 - MB10	2850	75
MCX50B - MCX100 – MCX200 – MCX360 – MCX510 – MCX550 – MCX670 – MCX800 – MCX850 –VCX50 - VCX 100/3 MC – VCX150 - MB100	2850	77
MCX1100 – MCX1350 – MCX1700 – MCX1960	2980	78

A 3 Hp vagy azt meghaladó teljesítményű kerekes kompresszorokat zárt környezetben történő használatra tervezték.

HASZNOS TANÁCSOK A JÓ MŰKÖDÉSHEZ

a gép teljes terheléssel folyamatosan maximális üzemnyomáson történő jó működéséhez győződjön meg arról, hogy a munkahely hőmérséklete zárt területet esetén ne haladja meg a +25°c-ot. ezeket a típusokat hobby célokra használják.

PNEUMATIKUS CSATLAKOZÁSOK

Győződjön meg mindig arról, hogy a sűrített levegő szállítására szolgáló pneumatikus csövek maximális nyomásra vonatkozó jellemzői megegyezzenek a kompresszor jellemzőivel. Ne kísérelje meg a megrongálódott cső megjavítását.

FENNTARTJUK JOGUNKAT BÁRMILYEN, AMENNYIBEN SZÜKSÉGES BEJELENTÉS NÉLKÜLI, MÓDOSÍTÁS ESZKÖZLÉSÉRE.

MICHELIN

DŮLEŽITÉ INFORMACE

Před prací s kompresory si přečtěte pozorně návod k obsluze bezpečnostní předpisy a upozornění uvedená v návodu k použití. Většina nehod při práci s kompresory je zavíněna nedodržením základních bezpečnostních předpisů. Včasným rozpoznáním potencionálních rizikových situací a dodržováním bezpečnostních předpisů lze předcházet nehodám. Základní bezpečnostní předpisy jsou souborně uvedeny v oddílu „BEZPEČNOST“tohoto návodu a rovněž v části týkající se používání a údržby kompresoru. Nebezpečné situace, kterých je třeba se vyvarovat z důvodů prevence vážných zranění anebo poškození stroje jsou uvedeny v části „UPOZORNĚNÍ“ na stroji anebo v návodu k použití. Nepoužívát v žádném případě kompresor nevhodným způsobem, ale pouze tak, jak je doporučeno výrobcem, s vyjímkou případů, kdy je naprostá záruka, že nemůže být nebezpečný jak pro uživatele, tak pro osoby zdržující se v jeho blízkosti.

VÝZNAM SIGNALIZAČNÍCH VÝRAZŮ

UPOZORNĚNÍ: Označuje potencionálně nebezpečnou situaci, jejíž nerespektování může způsobit vážné škody.

OCHRANA: Označuje nebezpečnou situaci, jejíž nerespektování může způsobit lehčí škody na osobách a na stroji.

POZNÁMKA: Podtrhuje podstatnou informaci.

BEZPEČNOST

DŮLEŽITÁ UPOZORNĚNÍ PRO BEZPEČNÉ POUŽÍVÁNÍ KOMPRESORU.

POZOR

NESPRÁVNÉ POUŽÍVÁNÍ A ŠPATNÁ UDRŽBA TOHOTO KOMPRESORU MŮŽE BÝT PŘÍČINOU FYZICKÝCH ZRANĚNÍ UŽIVATELE. K ZABRÁNĚNÍ TĚCHTO RIZIK PROSÍME O PŘESNÉ DODRŽOVÁNÍ NÁSLEDUJÍCÍCH INSTRUKCÍ

PROSTUDOVAT CELÝ NÁVOD

1. NEDOTÝKEJTE SE ČÁSTÍ V POHYBU

Nikdy nevsunujte ruce, prsty nebo jiné části těla do blízkosti pohybujících se částí kompresoru.

2. NEPOUŽÍVEJTE STROJ BEZ NAMONTOVANÝCH OCHRANNÝCH KRYTŮ

Nikdy nepoužívejte kompresor aniž by byly dokonale namontovány ochranné kryty na odpovídajících místech, (např. kryty řetězů, ochrany řemenic, bezpečnostní ventil), pokud vyžaduje údržba odmontování těchto pomůcek, ujistěte se, zda před opětným používáním stroje jsou tyto řádně upevněny na původním místě.

3. POUŽÍVEJTE VŽDY OCHRANNÉ BRÝLE

Používejte vždy brýle anebo vhodnou ochranu pro oči .Neorientovat proud stlačeného vzduchu proti žádné z částí těla vlastní anebo jiných osob.

4. CHRAŇTE SEBE SAMÉHO PROTI ELEKTRICKÉMU ŠOKU

Předcházet náhodným kontaktům těla s kovovými součástmi kompresoru, jako jsou trubky, nádrž anebo kovové části napojené na uzemnění. Nikdy nepoužívat kompresor v přítomnosti vody anebo ve vlhkém prostředí.

5. ODPOJIT KOMPRESOR

Odpojit kompresor od zdroje elektrického proudu a kompletně vyprázdnit tlak z nádrže, před prováděním jakéhokoliv úkonu na servis, inspekce, údržby, čištění nebo výměny a kontroly kterékoliv části.

6 NÁHODNÉ SPUŠTĚNÍ

Nepřemísťovat kompresor pokud je připojen ke zdroji el. proudu anebo pokud je nádrž pod tlakem. Před připojením kompresoru k elektrickému proudu ubezpečit se, zda je vypínač tlakového spínače v poloze OFF

7 USKLADNĚNÍ KOMPRESORU VHODNÝM ZPŮSOBEM

Při odstavení kompresoru na delší dobu zajistěte jeho správné uložení na suchém místě, chráněném před atmosférickými vlivy Uložit mimo dosah dětí.

8 PRACOVNÍ PROSTŘEDÍ

Pracoviště udržujte v čistotě.,eventuelně odkliďte z pracovního prostředí nepotřebné nástroje.Udržujte pracovní prostředí dobře větrané. Nepoužívejte kompresor v přítomnosti hořlavých kapalin anebo plynu. Kompresor může během chodu tvořit jiskření.Nepoužívat kompresor v situacích, kde se mohou nacházet nátěry, benzín, chemické látky, lepidla a jakýkoliv jiný vznětlivý nebo výbušný materiál.

9 DRŽET MIMO DOSAH DĚTÍ

Zabránit dětem a jakýmkoliv jiným osobám kontaktu s přívodní šňůrou kompresoru, veškeré nepovolané osoby se musí zdržovat v bezpečné vzdálenosti od pracoviště.

10 PRACOVNÍ ODĚV

Nenosit volné oděvy a šperky, tyto by mohly být zachyceny pohyblivými částmi . V případě potřeby používat ochranné síťky na vlasy.

11 NENIČIT PŘÍVODNÍ ŠŇŮRU

Neodpojovat přívodní šňůru ze zásuvky taháním za ni . Udržovat přívodní šňůru v bezpečné vzdálenosti od tepelných zdrojů, od oleje a od řezných ploch.Nešlapat po přívodní šňůře a nestlačovat ji nepřiměřenou zátěží.

12 DBÁT O ÚDRŽBU KOMPRESORU

Provádět mazání dle instrukcí , neplatí pro oleje. Provádět pravidelnou kontrolu přívodní šňůry, v případě jejího poškození je třeba opravit ji nebo vyměnit v autorizovaném servisním středisku.Ověřit vizuálně vnější vzhled kompresu, zda nejsou přítomny viditelné anomálie . V případě potřeby obracet se na nejbližší servisní středisko.

13 PRODLUŽOVACÍ ŠŇŮRY PRO VENKOVNÍ PROSTŘEDÍ

Je li kompresor používán venku, používat k jeho provozu pouze prodlužovací šnůry určené pro venkovní prostředí a nesoucí označení pro tento účel.

14 POZOR

Věnujte pozornost právě prováděnému úkonu. Buďte rozvážní. Nepoužívejte kompresor pokud jste unavení. Kompresor nemá být nikdy užíván pokud jste pod vlivem alkoholu, drogy nebo medikamentů, jež mohou přivodit spavost.

15 ZKONTROLOVAT VADNÉ SOUČÁSTI A ÚNIKY VZDUCHU

Před novým použitím kompresoru , pokud jsou poškozeny ochranné kryty anebo jiné části je třeba řádně zkontrolovat, zda je možné fungování tak, jak ukládají bezpečnostní předpisy. Kontrolovat seřízení pohyblivých částí, hadic, manometrů, tlakových redukcí, vzduchových přípojek a veškeré ostatní části, které mohou ovlivnit normální chod. Každá poškozená součást musí být vhodným způsobem opravena nebo nahrazena autorizovaným servisním střediskem anebo vyměněna jak popsáno v návodu k použití **NEPOUŽÍVAT KOMPRESOR POKUD JE VADNÝ TLAKOVÝ SNÍMAČ.**

16 POUŽÍVEJTE KOMPRESOR VÝHRADNĚ PRO ÚČELY KTERÉ JSOU POPSÁNY V TOMTO NÁVODU K POUŽITÍ.

Kompresor je strojem, který produkuje stlačený vzduch. Nepoužívejte nikdy kompresor pro jiné účely než ty, které jsou popsány v návodu k použití.

17 POUŽÍVAT KOMPRESOR PATŘIČNÝM ZPŮSOBEM

Zajistit chod kompresoru v souladu s pokyny uvedenými v tomto manuálu.Nedovolit používání kompresoru dětem a osobám, které nemají s jeho užíváním zkušenosti.

18 OVĚŘIT, ZDA KAŽDÁ MATKA ŠROUBEK A VÍKO JSOU PEVNĚ DOTAŽENY

Ověřit dotažení každého šroubku, matky a štítku. Jejich dotažení pravidelně kontrolovat.

19 ZAJISTIT ČISTOTU ASPIRAČNÍ MŘÍŽKY

Zajistit čistotu ventilační mřížky motoru. Tuto mřížku je třeba pravidelně čistit, pokud je pracovní prostředí nadměrně znečištěné.

20 KOMPRESOR NECHAT BĚŽET NA NOMINÁLNÍ NAPĚTÍ

Kompresor musí být provozován pouze na el. napětí uvedené na štítku s elektrickými údaji.Pokud je kompresor používán na napětí které je vyšší než nominální napětí, zvyšují se otáčky motoru, což může spálit motor a poškodit jednotku .

21 NEPOUŽÍVAT VADNÝ KOMPRESOR

Pokud kompresor během chodu vydává neobvyklé zvuky, příliš vibruje anebo se jeví jako vadný, okamžitě jej zastavte a zkontrolujte jeho funkčnost anebo kontaktujte nejbližší autorizované servisní středisko.

22 NEČISTIT PLASTOVÉ ČÁSTI ROZPOUŠTĚDLY

Rozpouštědla jako benzín, ředidla, nafta a jiné látky obsahující alkohol mohou poškodit součásti z plastů, nenanášejte tyto látky na plastové součásti. V případě potřeby je možno vyčistit pomocí měkkého hadříku a saponátového roztoku anebo vhodnými tekutinami.

23 POUŽÍVAT POUZE ORIGINÁLNÍ NÁHRADNÍ DÍLY

Použití jiných než originálních náhradních dílů má za následek propadnutí záruky a špatný chod kompresoru .Originální náhradní díly jsou k dispozici u autorizovaného prodejce.

24 NEPROVÁDĚT ZMĚNY NA KOMPRESORU

Neprovádějte na kompresoru žádné úpravy. Konzultujte servisní středisko autorizované k provádění veškerých oprav. Nepovolené změny mohou snížit výkon kompresoru a mohou být rovněž příčinou vážných úrazů osob, které nemají potřebné technické znalosti pro provádění změn.

25 VYPNOUT TLAKOVÝ SPÍNAČ POKUD NENÍ KOMPRESOR POUŽÍVÁN
Při odstavení kompresoru postavte vždy ručku tlakového spínače do polohy „OFF“odpojte přívod elektrického proudu a otevřte kohout linky pro vypuštění stlačeného vzduchu z nádrže.
26 NEDÝKAT SE HORKÝCH ČÁSTÍ KOMPRESORU
K prevenci popálení nedotýkejte se nikdy horkých trubek, motoru a ostatních horkých částí.
27 NEMÍŘIT PROUD VZDUCHU PŘÍMO NA TĚLO
K prevenci rizika nemiřte nikdy proudem vzduchu na osoby a zvířata.
28 VYPOUŠTĚNÍ KONDENZÁTU Z NÁDRŽE
Vypouštět nádrž každý den anebo každé 4 hodiny provozu . Otevřte vypouštěcí zařízení a nakloňte kompresor pokud je třeba, k vyprázdnění nahromaděné vody.
29 NEZASTAVUJTE STROJ TAHÁNÍM ZA PŘÍVODNÍ KABELU ZE ZÁSUVKY
Pro zastavení kompresoru používejte vypínače („O/ON/OFF“)na tlakovém spínači.
30 PNEUMATICKÝ OKRUH
Používejte doporučené trubky, pneumatické nástroje, které jsou odolné proti tlaku vyššímu nebo stejnému než je provozní tlak kompresoru.

NÁHRADNÍ DÍLY

K opravám používejte pouze originální náhradní díly, identické jako vyměňované díly. Opravy musí být prováděny výhradně autorizovaným servisním střediskem.

UPOZORNĚNÍ
NÁVOD PRO UZEMNĚNÍ

Tento kompresor musí mít během provozu uzemnění, za účelem ochrany pracovníka před úrazy elektrickým proudem. Jednofázový kompresor je vybaven dvojpólovým kabelem a uzemněním Trojfázový kompresor je dodávan s elektrickým kabelem bez zástrčky. Je nezbytné, aby elektrické zapojení provedl kvalifikovaný technik. Doporučuje se nerozmontovávat nikdy kompresor a rovněž neprovádět jiná napojení na tlakový spínač. Jakákoliv oprava musí být provedena v autorizovaném servisním středisku anebo v jiných kvalifikovaných centrech. Mít na paměti, že zemnící vodič je barvy zelené nebo žluto zelené Nikdy nezapojovat tento zelený vodič na živý terminál. Před provedením výměny zástrčky na el. kabelu zajistit napojení na uzemnění . V případě pochyb pověřit kvalifikovaného elektrikáře a nechat zkontrolovat uzemnění.

PRODLUŽOVACÍ ŠŇŮRA

Používat výhradně prodlužovací šňůry se zástrčkou a s uzemněním , nepoužívejte prodlužovací šňůry poškozené a stlačené Ubezpečit se, zda je prodlužovací šňůra v dobrém stavu. Při použití prodlužovací šňůry zabezpečit, aby tato měla dostatečný průřez vzhledem k příkonu výrobku, který je připojován. Příliš tenká prodlužovací šňůra může způsobit výpadek napětí a následně ztrátu výkonu a přehřátí přístroje. pro přívo, jako Prodlužovací šňůra pro monofázové kompresory musí mít průřez, který odpovídá její délce. viz tabulka1.

TAB.1 *PLATNÝ PRŮŘEZ PRODLUŽOVACÍ ŠŇŮRY PRO DÉLKU max.20 m jednofázový*

Hp	Kw	220/230V	110/120V
		(mm ^{2})	(mm ^{2})
0.75 – 1	0.65 – 0.7	1.5	2.5
1.5	1.1	2.5	4
2	1.5	2.5	4 – 6
2.5 - 3	1.8 – 2.2	4	/

TAB.2 *PLATNÝ PRŮŘEZ PRODLUŽOVACÍ ŠŇŮRY PRO DÉLKU max.20 m trinofázový*

Hp	Kw	220/230V	380/400V
		(mm ^{2})	(mm ^{2})
2 – 3 - 4	1.5 – 2.2 – 3	2.5	1.5
5.5	4	4	2
7.5	5.5	6	2.5
10	7.5	10	4

UPOZORNĚNÍ

Vyvarovat se veškerých rizik úrazu el. proudem. Nikdy nepoužívat kompresor s poškozeným kabelem nebo prodlužovací šňůrou.Nikdy nepoužívat kompresor ve vodě nebo v blízkosti vody anebo v blízkosti nebezpečného prostředí z hlediska elektrických výbojů.

UCHOVAT TUTO PŘÍRUČKU PRO POUŽÍVÁNÍ A ÚDRŽBU A ULOŽIT JI TAK, ABY JI BYLA NEUSTÁLE PO RUCE PRO OSOBY, KTERÉ PŘIJDOU S PŘÍSTROJEM DO STYKU.

POUŽÍVÁNÍ A ÚDRŽBA

POZNÁMKA: Informace, které se nacházejí v tomto manuálu byly napsány za účelem asistovat obsluze během užívání a úkonů pro údržbu kompresoru. Některé z ilustrací v tomto manuálu zobrazují detaily které mohou být odlišné od kompresoru který vlastníte.

INSTALACE

Po vybalení kompresoru (obr. 1) a zkontrolujte, zdali nebyl při dopravě poškozen a postupujte následovně. U kompresorů s nádrží namontujte kola a gumové podložky pro nádrž, tam, kde již nebyly namontovány a postupujte dle obr. obr.1. U kol k nahušťování dopumpujte kola na max tlak 1,6bar. Umístěte kompresor na rovný, dostatečně zpevněný povrch s maximálním sklonem 10° v dobře větraném prostoru bez rizika výbuchu a chráněném před povětrnostními vlivy. Pokud je podlaha nakloněná a hladká , ověřte, zda se kompresor při chodu nebude hýbat, v opačném případě založte kola proti možnému pohybu klíny. Pokud je plochou pro umístění kompresoru police anebo regál , zajistit kompresor vhodným způsobem proti spadnutí. K zajištění dostatečného větrání a chlazení je třeba aby kompresor a rovněž kryt řemenic – je li přítomen, byly ve vzdálenosti alespoň 50 a 100cm od kterékoliv stěny obr. 2.

NÁVOD K POUŽÍVÁNÍ

Dbejte na to, aby byl kompresor přepravován vhodným způsobem, nepřevracejte jej a nezvedejte pomocí háků a lan. Pro kompresory mazané olejem vyměnit zátku: Namísto plastové zátky na víku (obr. 3-4) zasuňte tyčku na měření oleje (obr 5) anebo příslušnou odvzdušňovací zátkou (obr.6), dodávané společně s manuálem. Zkontrolovat a doplnit hladinu oleje podle značek na tyčce (obr 5) anebo podle ukazatele hladiny oleje na předepsanou výšku (obr. 7).

PŘIPOJENÍ KE ZDROJI EL. PROUDU

Kompresory na jednofázový proud jsou dodávány s přívodním kabelem a se zástrčkou s dvojpólovou + zem. Je důležité připojit kompresor do uzemněné zásuvky.
Kompresory na třífázový proud (L1 + L2 + L3 + PE) musí instalovat odborník. Třífázové kompresory se dodávají bez zástrčky. Připojit na přívodní kabel vhodnou zástrčku s kabelovou průchodkou na šroub a blokovacím pojistným kroužkem, v závislosti na hodnotách uvedených v následující tabulce Tabulka:

CV	kW	Zdroj volt/ph	Typ zástrčky
2 - 3	1.5 – 2.2	220/380/3	16 A 3 póly + zem
		230/400/3	
5.5 – 7.5	4 – 5.5	230/400/3	
		220/380/3	32 A 3 póly + zem

POZNÁMKA: kompresory, upevněné na nádrži 500 litrů s výkonem CV7.5 / CV10/7.5 kW a 55 kW mohou být dodány s kontrolou start-up hvězda-trojúhelník, zatímco modely tandem (č. 2 na stejné nádrži čerpací) jsou dodávané s jednotkou časované pro zahájení dvou samostatných čerpání.
Při montáži postupovat následovně:
- Připevnit krabici startovací spínače na zeď nebo na pevnou podložku., připojit k němu přívodní kabel s elektrickou zástrčkou s průřezem odpovídajícím délce.
- Jakákoliv závada způsobená nesprávně provedenou instalací má za následek propadnutí záruky na elektrické součásti. Z tohoto důvodu doporučujeme svěřit instalaci odborníkovi.

POZOR

Nikdy nezaměňujte neutrál s uzemněním. Uzemnění musí být provedeno podle bezpečnostních norem EN 60204 . Zástrčka přívodního kabelu nesmí být používána namísto vypínače, ale musí být zasunuta do zásuvky el. proudu a chráněna vhodným diferenciálním magnetotermickým spínačem.

SPOUŠTĚNÍ

Zkontrolujte, že hlavní elektrický přívod odpovídá údajům, uvedeným na štítku přístroje, s přípustnou tolerancí + 5%.

Při prvním spuštění je třeba u kompresorů, které fungují na třífázový proud ověřit správný směr otáčení, který je označen šipkou na krytu řemenice anebo na ochranném krytu.
Otočte nebo zmačkněte podle typu namontovaného tlakového snímače tlačítko umístěné na horní části stroje do polohy „0“. Zapojte zástrčku do zásuvky el. proudu a zapněte kompresor otočením tlačítka tlakového spínače do polohy „I“ . Kompresor pracuje zcela automaticky a je řízen tlakovým spínačem, který jej zastaví, jakmile se v nádrži dosáhne maximální hodnoty a znovu jej spustí, jakmile hodnota poklesne na minimální hodnotu. Rozdíl mezi maximálním a minimálním pracovním tlakem je obvykle 2 bar(29psi) mezi maximální a minimální hodnotou. Po připojení kompresoru k el. síti naplňte vzdušník na maximální tlak a zkontrolujte jeho správnou činnost.
KOMPRESORY S ŘÍDÍCÍ JEDNOTKOU SPOUŠTĚNÍ(Obr.20)
Zasunout vidlici do zásuvky el. proudu a přepnout presostat do polohy "I" (ON). Hlavní vypínač pro napájení "A" na řídící jednotce přepnout do polohy "I". Přítomnost el. proudu je signalizována rozsvícením bílé kontrolky "E". Otočit vypínač "B" do polohy 1 a zapnout tak kompresor. Rozsvícení kontrolky "D" pro elektroventil a následné rozsvícení kontrolky pro motor "C" oznamují správný chod stroje.

KOMPRESORY TANDEM S ŘÍDÍCÍ JEDNOTKOU S ČASOVÝM SPÍNAČEM (Obr. 21)
Zasunout vidlici do zásuvky el. proudu a přepnout presostat do polohy "I" (ON). Hlavní vypínač pro napájení "A" na řídící jednotce přepnout do polohy "1". Přítomnost el. proudu je signalizována zapnutím bílé kontrolky "E". Následně otočit vypínač kompresoru "B" do polohy pro zapnutí. Pol. 1 funguje pouze čerpání č. 1. Pol. 2 funguje pouze čerpání č. 2. Pol. 3. Fungují obě čerpání současně s diferencovaným rozběhem. Chod kompresoru je plně automatický, ovládaný presostatem, který jej zastaví v případě, že tlak v nádrži dosáhne maximální hodnoty a znovu jej rozběhne pokud tlak klesne na minimální hodnotu.

POZNÁMKA: Jednotka hlava/ válec/ přívodní hadice se může silně zahřívat. Proto buďte opatrní a při práci v blízkosti těchto součástí k zabránění spálenin (Obr. 8-9).

POZOR

Kompresor musí být zapojen na zásuvku, která je chráněna vhodným diferenciálním spínačem (magneto termickým). Motor kompresoru je vybaven automatickým tepelným chráničem uvnitř vinutí - chránič vypne kompresor, když se teplota motoru nebezpečně zvýší. V případě zásahu se kompresor automaticky znovu spustí po 10-15 minutách.
Motory kompresorů série V120/60/1 e V400/50/3 jsou opatřeny tepelným jističem na ruční odblokování, který se nachází uvnitř tlakového relé. Podržet stlačené až do odblokování .
U kompresorů opatřených řídící jednotkou je tepelná pojistka uvnitř této řídící jednotky. V případě, že dojde k zásahu tepelné pojistky postupovat následovně (obr. 22):
• Přepnout vypínače na víku řídící jednotky do polohy "0", otevřít víko a stisknout tlačítko 1 tepelné pojistky. Znovu zavřít víko a spustit kompresor způsobem popsaným výše v odstavci "Spouštění kompresorů s řídící jednotkou"

NASTAVENÍ PRACOVNÍHO TLAKU (obr.10)

Často není nutné využívat maximální tlak. Některé nářadí na pohon stlačeným vzduchem dokonce vyžaduje nižší pracovní tlaky. U kompresorů, vybavených zařízením na snížení maximálního tlaku, se však musí pracovní tlak nastavit správným postupem. Uvolněte vytažením otočný knoflík pro nastavení pracovního tlaku vytažením směrem ven a nastavte požadovanou hodnotu otáčením knoflíkem ve směru chodu hodinových ručiček pro zvýšení pracovního tlaku anebo otáčením proti směru chodu hodinových ručiček pro snížení pracovního tlaku. U reduktorů tlaku s manometrem je nastavená hodnota tlaku viditelná na tomto manometru.

ÚDRŽBA

Před prováděním jakýchkoliv zásahů na kompresoru zkontrolujte, zda:
- hlavní linkový vypínač je v poloze „0“
- snímač tlaku a vypínače na řídící jednotce jsou vypnuty v poloze „0“
- ve vzdušníku nebyl žádný tlak (platí jen pro kompresory vybavené vzdušníkem).

Při stlačování vzduchu v kompresoru dochází ke srážení vodní páry a vysrážená voda (kondensát) se hromadí ve vzdušníku. Kondensát je třeba vypustit ze vzdušníku alespoň jednou týdně otevřením výpustního kohoutku (obr.12) pod vzdušníkem (platí jen pro kompresory vybavené touto nádrží. Postupovat opatrně při vypouštění kondenzátu - při přítomnosti zbytku tlaku v bombě může voda prudce vystříknout. Doporučený tlak pro vypouštění kondensátu je 1 -2 bar.max. Doporučujeme vymontovat sací filtr po každých 50 pracovních hodinách. Přitom vyčistěte filtrační prvky profouknutím stlačeným vzduchem Je-li příliš zanešený vyměňte element označený šipkou 3,. Doporučujeme výměnu filtru alespoň jednou ročně, pokud pracuje kompresor v čistém prostředí, častější výměna je nutná, pokud kompresor pracuje v prašném prostředí.

VÝMĚNA A DOPLNĚNÍ OLEJE

Kompresor je naplněn syntetickým olejem SAE 5W50. Doporučujeme vyměnit celou olejovou náplň do prvních 100 pracovních hodinách od spuštění kompresoru do provozu. Odšroubujte vypouštěcí zátku oleje na ochranném víku kompresoru, vypusťte všechen olej a zátku znovu zašroubujte (obr. 13-14). Vlít olej horním otvorem v horní části víka skříně (obr. 15) nalijte tolik oleje, aby jeho hladina dosahovala do předepsané výšky, určené značkou na kontrolní tyčce (obr. 5) nebo na hladinoměru (obr. 7). Olej nalijte také otvorem v hlavě (obr. 16) do řemenicových jednotek upravených pro dolévání pro tuto část. Jednou týdně zkontrolujte hladinu oleje v čerpadle a dle potřeby dolijte olej. Pro provoz v prostředí s teplotou v rozsahu -5°C až + 35°C používejte syntetický olej SAE5W50. Tento druh oleje si zachovává své charakteristické vlastnosti prakticky jak v zimním, tak v letním období. Použitý olej likvidujte předepsaným způsobem.

PŘI VÝMĚNĚ OLEJE DODRŽUJTE ROZPIS DLE TABULKY

TYP OLEJE	PRAC. HODINY
SYNTHESIS	500
Syntetický olej	300
Jiné minerální širokorozsahové oleje SAE 15 W40	100

ZPŮSOB OPRAVY PŘI DROBNÝCH ZÁVADÁCH

Únik vzduchu z ventilu pod tlakovým spínačem

Závada je vesměs způsobena vadným těsněním zpětného ventilu.
Postupujte následovně (obr. 17):
- Vypusťte tlak ze vzdušníku
- Odšroubujte šestiúhelníkovou hlavu ventilu (A)
- Opatrně vyčistěte malý gumový kotouč (B) a jeho uložení.
- Pečlivě vše namontujte zpět v obráceném pořadí.

Únik vzduchu

Nejčastější příčinou úniku je vadné těsnění pod některou z přípojek. Zkontrolujte všechna těsnění potřením mýdlovou vodou.

Kompresor běží ale nevytváří tlak

MCX24 – MB24 - MB24S – MX24 - MCX50 - MB50 – MB50S - MX50 - MCV172 – MVX50 - MB10: (fig. 18)
Příčinou může být zlomení ventilů (C1-C2) nebo vadné těsnění (B1-B2) Vyměňte poškozený díl.
MCX50B - MCX100 – MCX200 – MCX360 – MCX510 – MCX550 – MCX670 – MCX800 – MCX850 – MCX1100 – MCX1350 – MCX1700 – MCX1960 – VCX50 - VCX 100/3 MC – VCX150 - MB100: (fig. 19)
- může být způsobeno roztržením ventilu F1 a F2 anebo těsnění D1-D2. Opravit výměnou vadné čás.

Kompresor se nechce rozběhnout

Pokud se kompresor nechce rozběhnout, ověřte, zda:
- Napájecí napětí odpovídá údaji na výrobním štítku kompresoru
- Nejsou používány prodlužovací kabely o nevhodném průřezu nebo délce,
- Teplota prostředí není příliš nízká (pod 0°C),
- V síti je přítomno napětí (zástrčka dobře zapojená magnetotermická ochrana, neporušené pojistky
- zda nedošlo k zásahu tepelné ochrany.
- zda je přítomen olej pro zajištění mazání (obr. 7).

Kompresor se nevypíná

Pokud se po dosažení maximálního pracovního tlaku kompresor nevypne, otevře se bezpečnostní ventil na nádrži (vzdušníku). Opravu ventilu je třeba zadat nejbližšímu autorizovaného servisu.

POZOR

- V žádném případě nerozpojujte žádné tlakové potrubí a spoje, dokud je vzdušník pod tlakem, vždy se přesvědčit, zda je nádrž vypuštěna.
- Je zakázáno vrtat, svařovat nebo úmyslně deformovat nádrž na stlačený vzduch.
- Před jakoukoli montáží vždy zkontrolujte, že je kompresor odpojen od přívodu el.proudu.
- Teplota prostředí pro správnou činnost kompresoru je v rozmezí 0°C - 25°C. (MAX 45°C).

- Nenechte směřovat na kompresor nemyjte proud vody nebo hořlavé kapaliny
- V blízkosti kompresoru neskladujte hořlavé látky. ní práce s kompresorem uveďte vždy tlakový spínač nebo vypínač do polohy („0“),(“OFF“) („vypnuto“). „
- Nikdy nesměřujte proud stlačeného vzduchu proti osobám nebo zvířatům.
- Nepřepravujte kompresor se vzdušníkem pod tlakem.
- Pamatujte, že některé díly kompresoru mohou při práci dosáhnout vysoké teploty (např hlava kompresoru nebo výstupní potrubí) Nedotýkejte se těchto částí, hrozí popálení (obr. 8-9) .
- Pro přepravu kompresoru používejte při zvedání a tahání příslušné háky a držáky.
- Zabraňte přístupu dětí a zvířat do blízkosti kompresoru .
- Používáte li kompresor pro lakování:
a) nepracujte v nevětraném prostoru a v přítomnosti otevřeného ohně,
b) v pracovním prostoru musí být zajištěna účinná výměna vzduchu,
c) používejte k tomu určenou ochranou masku na ústa a nos.
- Pokud jsou přívodní kabel nebo zástrčka poškozené, nepoužívejte kompresor a zajistěte ihned jejich odbornou opravu s použitím originálních náhradních dílů.
- Kompresor, umístěný na polici nebo nad úrovní podlahy, musí být vhodně upevněn, aby se zabránilo jeho pádu za chodu .
- Nevkládat ruce a předměty do prostoru pod ochrannými mřížemi, aby se zabránilo fyzickým úrazům i poškození kompresoru.
- Zabránit používání kompresoru jako nástroje, jež může způsobit vážné újmy na zdarví osob a zvířat.
- Po ukončení používání kompresoru vytáhněte vždy zástrčku ze zásuvky el. proudu.

MCX24 – MB24 - MB24S – MX24 - MCX50 - MB50 – MB50S - MX50 - MCV172 – MVX50 - MB10:
Maximální pracovní tlak 8,5 bar
Maximální použitelný tlak 8 bar
MCX50B - MCX100 – MCX200 – MCX360 – MCX510 – MCX550 – MCX670 – MCX800 – MCX850 – MCX1100 – MCX1350 – MCX1700 – MCX1960 – VCX50 - VCX 100/3 MC – VCX150 - MB100:
Maximální pracovní tlak 10,5 bar
Maximální použitelný tlak 10 bar

Hlučnost, měřená na volném prostranství ve vzdálenosti 4 m s tolerancí ±3 dB(A) při maximálním pracovním tlaku

	RPM	dB(A)
MCX24 – MB24 - MB24S – MX24 - MCX50 - MB50 – MB50S - MX50 - MCV172 – MVX50 - MB10	2850	75
MCX50B - MCX100 – MCX200 – MCX360 – MCX510 – MCX550 – MCX670 – MCX800 – MCX850 –VCX50 - VCX 100/3 MC – VCX150 - MB100	2850	77
MCX1100 – MCX1350 – MCX1700 – MCX1960	2980	78

Elektrické kompresory s podvozkem o výkonu stejným nebo vyšším než 3Hp jsou určeny pro provoz v uzavřeném prostoru.

DOPORUČENÍ PRO PROVOZ BEZ ZÁVAD
pro stálý provoz s plným a stálým zatížením při maximálním provozním tlaku zabezpečit, aby teplota pracovního prostředí v uzavřeném prostoru nepřekročila + 25°c.

VZDUCHOVÉ PŘÍPOJKY
Zabezpečit používání vzduchových hadic na stlačený vzduch, které mají odpovídající vlastnosti maximálního tlaku vzhledem ke kompresoru. Nesnažit se opravovat hadice, pokud jsou vadné.

VYHRAZUJEME SI PRÁVO PROVÉST JAKÉKOLIV ÚPRAVY BEZ PŘEDCHOZÍHO UPOZORNĚNÍ, KDE JE TO NUTNÉ.

INFORMAȚII UTILE

Înainte de a începe exploatarea compresorului, vă rugăm să citiți cu atenție acest manual şi să vă asigurați că ați înțeles toate instrucțiunile, măsurile de precauție indicate şi avertismentele enunțate în Manualul de Utilizare. Majoritatea accidentelor apărute în timpul lucrărilor de exploatare şi întreținere a compresorului sunt cauzate de nerespectarea unor reguli elementare de siguranță sau a avertismentelor. Accidentele pot fi evitate prin preîntâmpinarea tuturor situațiilor de risc şi prin respectarea tuturor procedurilor de siguranță. Principalele norme de siguranță sunt enumerate în secțiunea "Măsuri de Siguranță" a acestui Manual de Utilizare, precum şi în secțiunile care conțin instrucțiuni de exploatare şi întreținere. Factorii de risc care trebuie luați în considerare pentru a evita defectarea utilajului, precum şi pentru evitarea rănirii lucrătorilor, sunt marcați cu "AVERTISMENT", atât pe compresor, cât şi în acest Manual de Utilizare. Nu utilizați acest compresor într-o modalitate nespecificată de constructor, decât dacă vă asigurați că utilizarea în maniera respectivă este sigură atât pentru dvs., cât şi pentru ceilalți lucrători.

EXPRIMAREA AVERTISMENTELOR:

"AVERTISMENT": indică potențiale riscuri care, în cazul în care sunt ignorate, pot avea drept consecință rănirea lucrătorilor.
"ATENȚIE": indică existența unor riscuri care, în cazul în care sunt ignorate, pot avea drept consecință rănirea uşoară a lucrătorilor sau pot deteriora compresorul.
"NOTĂ": subliniază informații esențiale.

MĂSURI DE SIGURANȚĂ

INSTRUCȚIUNI DE UTILIZARE A COMPRESORULUI

AVERTISMENT:
UTILIZAREA NEADECVATĂ SAU CU NERESPECTAREA CONDIȚIILOR DE SIGURANȚĂ ÎN EXPLOATARE A COMPRESORULUI POATE CAUZA MOARTEA SAU VĂTĂMARE CORPORALĂ GRAVĂ

CITIȚI CU ATENȚIE TOATE INSTRUCȚIUNILE DE MAI JOS

1. NU ATINGEȚI COMPONENTELE AFLATE ÎN MIŞCARE
Nu vă apropiați cu mâinile, degetele sau alte părți ale corpului, de componentele compresorului aflate în mişcare.
2. NU UTILIZAȚI COMPRESORUL DACĂ NU ESTE ECHIPAT CU TOATE SCUTURILE DE PROTECȚIE
Nu utilizați compresorul în cazul în care scuturile de protecție şi celelalte elemente de siguranță nu sunt instalate corect şi în bună stare (ex. carenaje, curea de transmisie, supapă de siguranță). În cazul în care lucrările de întreținere şi reparații necesită scoaterea scuturilor de protecție sau a celorlalte elemente de siguranță, înlocuiți-le sau montați-le la loc, după caz, înainte de a pune compresorul în funcțiune.
3. FOLOSIȚI ÎNTOTDEAUNA OCHELARI DE PROTECȚIE
La exploatarea compresorului, folosiți întotdeauna ochelari de protecție sau alte elemente de protecție a ochilor. Jetul de aer comprimat nu trebuie niciodată îndreptat spre alte persoane şi spre nici o parte a corpului.
4. PROTEJAȚI-VĂ ÎMPOTRIVA şOCURILOR ELECTRICE
Nu atingeți cu nici o parte a corpului elementele care prezintă împământare, cum ar fi conducte, rezervor sau părți din metal conectate la pământ, şi nu pătrundeți în raza de acțiune a acestora. Nu utilizați compresorul în medii care prezintă umezeală.
5. DECONECTAȚI COMPRESORUL
Înainte de efectuarea oricărei lucrări de întreținere, reparație, inspectare, curățare, înlocuire sau verificare a oricăror componente ale compresorului, deconectați compresorul de la sursa de curent electric şi goliți rezervorul de aer comprimat.
6. EVITAȚI PORNIREA INVOLUNTARĂ A COMPRESORULUI
Nu transportați compresorul în timp ce este conectat la sursa de curent sau dacă în rezervor se mai află încă aer comprimat. Asigurați-vă că butonul presostatului se află în poziția "OFF" înainte de conectarea compresorului la sursa de alimentare cu electricitate.
7. DEPOZITAȚI COMPRESORUL ÎN CONDIȚII ADECVATE
Când nu utilizați compresorul, depozitați-l într-o incintă uscată. Nu-l lăsați la îndemâna copiilor.
8. MENȚINEȚI CURĂȚENIA LA LOCUL DE MUNCĂ
Locurile de muncă aflate în dezordine facilitează producerea accidentelor. Prin urmare, toate uneltele, resturile şi piesele de mobilier nenecesare trebuie îndepărtate din incinta compresorului. Păstrați locul de muncă bine aerisit. Nu folosiți compresorul în prezența de lichide inflamabile sau gaz. Compresorul poate produce scântei pe timpul funcționării. Nu folosiți compresorul în situații în care se pot găsi vopsele, benzine, substanțe chimice, adezivi şi orice alt material combustibil sau ecploziv.
9. NU PERMITEȚI ACCESUL COPIILOR ÎN APROPIEREA COMPRESORULUI
Nu permiteți contactul persoanelor neavizate cu prelungitorul cablului de alimentare cu electricitate al compresorului sau pătrunderea acestora în raza de acțiune a compresorului. Toate persoanele străine trebuie să fie ținute la o distanță de siguranță de zona de lucru.
10. ECHIPAMENTUL PERSONALULUI
Nu purtați îmbrăcăminte largă sau bijuterii. Acestea pot fi antrenate de părțile mobile ale compresorului. Persoanele cu părul lung trebuie să lucreze numai cu capul acoperit.
11. NU TRAGEȚI DE CABLUL DE ALIMENTARE
Nu trageți de cablul de alimentare pentru a-l deconecta de la priza de curent. Feriți cablul de alimentare de căldură, uleiuri şi muchii tăioase. Nu călcați cablul electric şi nu îl striviți cu greutăți inadecvate.
12. LUCRĂRILE DE ÎNTREȚINERE TREBUIE EFECTUATE CU GRIJĂ
Respectați instrucțiunile de lubrifiere a compresorului (nevalabile pentru oiless). Verificați cablurile de alimentare cu electricitate în mod regulat şi, în cazul în care se constată defecțiuni, solicitați asistență din partea unei echipe specializate pentru remedierea defecțiunii respective. Verificați şi prelungitoarele cablurilor în mod regulat şi, în cazul în care se constată defecțiuni, înlocuiți-le imediat.
13. UTILIZAREA CABLURILOR ELECTRICE ÎN SPAȚII DESCHISE
În cazul în care compresorul este utilizat în spații deschise, folosiți numai prelungitoare de alimentare cu electricitate dedicate folosirii în aceste condiții.
14. FIȚI ATENȚI ÎN PERMANENȚĂ
Fiți în permanență atenți la ceea ce faceți. Respectați cu strictețe regulile elementare de protecția muncii. Nu utilizați compresorul în stare de oboseală. Nu utilizați compresorul în stare de ebrietate, sub influența drogurilor sau a unor medicamente care vă produc stări de somnolență.
15. VERIFICAȚI COMPONENTELE DEFECTE şI PIERDERILE DE AER
Înainte de pornirea compresorului, trebuie verificate scuturile de protecție, precum şi orice alte componente care pot fi defecte, pentru a vă asigura că funcționează corect şi că îndeplinesc funcțiile pentru care au fost concepute. Verificați echilibrarea componentelor mobile şi elementele de fixare ale acestora, starea componentelor, instalarea corectă a acestora, posibilele scurgeri de aer, precum şi orice alte defecțiuni care pot afecta buna funcționare a compresorului. Orice scut de protecție, precum şi orice altă componentă a compresorului care se constată a fi defectă trebuie reparată sau înlocuită de către un specialist autorizat, dacă nu se indică altfel în acest Manual de Utilizare. Presostatele defecte trebuie de asemenea înlocuite numai de către personal autorizat. NU UTILIZAȚI COMPRESORUL DACĂ PRESOSTATUL NU FUNCȚIONEAZĂ CORECT.
16. UTILIZAȚI COMPRESORUL NUMAI ÎN CONFORMITATE CU INDICAȚIILE CONȚINUTE ÎN ACEST MANUAL DE UTILIZARE.
Compresorul este o maşină care produce aer comprimat. Nu folosiți niciodată compresorul pentru funcții diverse de cele specificate în manualul de instrucțiuni.
17. MANIPULAȚI CORECT COMPRESORUL
Puneți în funcțiune compresorul conform instrucțiunilor specificate în acest manual. Nu permiteți accesul copiilor în apropierea compresorului sau manipularea compresorului de către aceştia, de către persoane neautorizate precum şi de către persoane nefamiliarizate cu acest tip de utilaj.
18. TOATE şURUBURILE, BOLȚURILE şI ELEMENTELE DE CARCASĂ TREBUIE SĂ FIE BINE FIXATE
Toate şuruburile, bolțurile şi elementele de carcasă trebuie să fie bine fixate. Verificați-le periodic.
19. MENȚINEȚI CURĂȚENIA FANTELOR DE AERISIRE ALE MOTORULUI
Fantele de aerisire ale motorului trebuie menținute curate pentru a permite circularea liberă a aerului în orice moment. De asemenea, curățați orice depunere de praf.
20. UTILIZAȚI COMPRESORUL NUMAI LA TENSIUNEA INDICATĂ
Utilizați compresorul numai la tensiunea indicată pe plăcuțe. În cazul în care utilizați compresorul la tensiuni superioare, numărul de rotații ale motorului se va mări, putând distruge blocul compresor sau putând arde motorul.

21. NU UTILIZAȚI COMPRESORUL DACĂ ESTE DEFECT SAU FUNCȚIONEAZĂ ANORMAL
În cazul în care se constată funcționarea anormală a compresorului, apariția unor zgomote ciudate sau a unor defecte de orice alt fel, deconectați compresorul şi solicitați intervenția unei echipe specializate de depanare.
22. NU CURĂȚAȚI COMPONENTELE DIN PLASTIC CU SOLVENȚI
Solvenții cum ar fi benzina, tinerul, gazul, alcoolul sau tetraclorura de carbon pot deteriora sau produce crăpături la componentele de plastic. Prin urmare, nu se recomandă curățirea componentelor de plastic cu solvenți, ci cu apă şi detergent, care se aplică cu ajutorul unei cârpe moi.
23. FOLOSIȚI NUMAI PIESE DE SCHIMB ORIGINALE
Folosirea altor piese de schimb decât cele originale poate determina funcționarea defectuoasă a compresorului sau rănirea lucrătorilor. Piesele de schimb originale pot fi procurate de la dealer.
24. NU MODIFICAȚI COMPRESORUL
Nu modificați parametrii tehnici ai compresorului. Pentru orice reparație, solicitați asistența unei echipe specializate de depanare. Orice modificare neautorizată poate determina funcționarea defectuoasă a compresorului sau rănirea depanatorilor care nu au experiența tehnică necesară efectuării corecte a reparațiilor.
25. DECONECTAȚI PRESOSTATUL CÂND COMPRESORUL ESTE OPRIT
Când compresorul este oprit, comutați presostatul în poziția “OFF”, deconectați-l de la sursa de alimentare cu electricitate şi deschideți robinetul de evacuare pentru golirea rezervorului de aer comprimat.
26. NU ATINGEȚI SUPRAFEȚELE ÎNCINSE
Pentru a reduce la maximum riscul de arsuri, nu atingeți tuburile, buteliile, motoarele şi tobele de evacuare.
27. NU ÎNDREPTAȚI JETUL DE AER CĂTRE CORP
Pentru prevenirea oricăror accidente, nu îndreptați jetul de aer către persoane sau animale.
28. EVACUAREA REZERVORULUI
Evacuați rezervorul după fiecare patru ore de utilizare. Deschideți robinetul de evacuare şi înclinați compresorul în cazul în care este necesar, pentru evacuarea apei acumulate.
29. NU OPRIȚI COMPRESORUL PRIN SCOATEREA CABLULUI DE ALIMENTARE
Utilizați pozițiile „O/”(ON/OFF) ale butonului presostatului pentru oprirea acestuia..
30. CIRCUIT PNEUMATIC
Utilizați tuburi, unelte pneumatice recomandabile care suportă o presiune superioară sau egală cu presiunea maximă de exercițiu a compresorului.

PIESELE DE SCHIMB

Pentru reparații utilizați numai piese de schimb originale identice cu cele înlocuite. Toate lucrările de reparații trebuie efectuate numai de către personal specializat.

MĂSURI DE SIGURANȚĂ
INSTRUCȚIUNI DE ÎMPĂMÂNTARE

Compresorul trebuie să aibă împământare în timpul funcționării, pentru a proteja lucrătorii împotriva electrocutării. Compresorul monofazic este echipat cu un cablu bipolar şi cu fişă de conectare cu trei ştifturi, destinat prizei cu împământare. Compresorul trifazic este furnizat cu un cablu electric fără priză. Este necesar ca legătura să fie efectuată de către un tehnician specializat. Nu demontați niciodată compresorul şi nici nu efectuați alte legături în presostat. Orice reparație trebuie efectuată doar de către centrele de asistență autorizate sau de către alte centre calificate. Nu uitați niciodată că firul verde (sau verde-galben) al cablului de alimentare cu electricitate este destinat împământării. Nu conectați firul verde (sau verde-galben) al cablului de alimentare cu electricitate la o conexiune aflată sub tensiune. Înainte de a înlocui fişa cablului de alimentare, conectați cablul la o împământare. În caz de dubii, chemați un electrician calificat pentru a controla împământarea.

PRELUNGITOR

Utilizați doar prelungitoare prevăzute cu fişe de conectare cu trei ştifturi pentru împământare. Cablurile defecte sau deteriorate trebuie înlocuite imediat. Asigurați-vă că prelungitoarele sunt în stare bună. La folosirea prelungitoarelor, asigurați-vă că acestea au capacitatea de a rezista la consumuri mari de energie. Conductibilitatea cablurilor destinate consumurilor de energie inferioare este redusă, în comparație cu necesitățile compresorului, şi se supraîncălzesc. În tabelul de mai jos puteți consulta o clasificare a capacităților cablurilor în raport cu dimensiunea acestora şi cu indicațiile referitoare la amperaj. În cazul în care aveți îndoieli, utilizați cablul de tipul şi valoarea imediat următoare. Cu cât cifra corespunzătoare grosimii este mai mică, cu atât cablul rezistă la puteri mai mari.

Tabelul 1: *VALORI VALABILE PENTRU LUNGIME DE MAXIMUM 20 METRI, CABLU MONOFAZIC*

Hp	Kw	220/230V	110/120V
		(mm ^{2})	(mm ^{2})
0.75 – 1	0.65 – 0.7	1.5	2.5
1.5	1.1	2.5	4
2	1.5	2.5	4 – 6
2.5 - 3	1.8 – 2.2	4	/

Tabelul 2: *VALORI VALABILE PENTRU LUNGIME DE MAXIMUM 20 METRI, CABLU TRIFAZIC*

Hp	Kw	220/230V	380/400V
		(mm ^{2})	(mm ^{2})
2 – 3 - 4	1.5 – 2.2 – 3	2.5	1.5
5.5	4	4	2
7.5	5.5	6	2.5
10	7.5	10	4

AVERTISMENT

Evitați orice risc de electrocutare. Nu utilizați niciodată compresorul al cărui cablu de racordare sau prelungitorul acestuia este deteriorat sau uzat. Verificați frecvent toate cablurile utilizate. Nu utilizați compresorul în zone umede sau cu apă sau în orice alte locații unde riscul de electrocutare este ridicat.

PĂSTRAȚI ACESTE INSTRUCȚIUNI DE UTILIZARE şI ÎNTREȚINERE PENTRU A FI CONSULTATE şI DE CĂTRE ALȚI UTILIZATORI

EXPLOATARE şI ÎNTREȚINERE

NOTĂ: Informațiile conținute în acest Manual de Utilizare sunt menite să asigure utilizarea şi întreținerea compresorului în condiții de siguranță. Anumite ilustrații conținute în acest Manual de Utilizare pot releva detalii sau componente diferite de cele ale compresorului achiziționat de dvs.

INSTALARE

După ce ați scos compresorul din ambalaj (fig. 1) şi v-ați asigurat de perfecta sa integritate şi de faptul că nu a subit daune pe parcursul transportului, efectuați următoarele operațiuni: la compresoarele cu rezervor montați roțile şi racordul de cauciuc pe rezervoarele unde nu sunt deja montate, respectând instrucțiunile din fig. 1. În cazul în care roțile sunt gonflabile, presiunea de umflare a acestora trebuie să fie de maxim 1,6 bari (24 PSI). Amplasați compresorul pe o suprafață plană sau cu o înclinație maximă de 10°, într-o incintă bine ventilată, protejată împotriva factorilor atmosferici şi care nu este expusă pericolului de explozie. În cazul în care suprafața pe care se amplasează compresorul este înclinată şi netedă, verificați dacă există tendința de deplasare în plan orizontal a compresorului, în timpul funcționării. În cazul în care compresorul se deplasează în timpul funcționării, blocați roțile cu piedici. În cazul în care suprafața de amplasare a compresorului constă dintr-o consolă sau un prag, asigurați-vă că acestea sunt stabile şi că nu există riscul căderii în timpul funcționării. Pentru asigurarea unei ventilații adecvate şi a răcirii eficiente a componentelor compresorului, atât compresorul, cât şi scutul curelei de transmisie, dacă există, trebuie să se găsească la o distanță de 50-100 cm de orice perete (fig. 2).

INSTRUCȚIUNI DE UTILIZARE

- Asigurați transportul adecvat al compresorului. Nu-l răsturnați şi nu-l ridicați cu ajutorul cârligelor sau al cablurilor. - În cazul compresoarelor lubrifiate cu ulei, înlocuiți dopul de plastic aflat pe scut (fig. 3-4) cu joja (fig. 5) sau cu o răsuflătoare (fig. 6), care vă este oferită împreună cu broşura care conține instrucțiunile. Verificați nivelul uleiului cu ajutorul marcajelor de pe jojă (fig. 5) sau prin fanta de observare a nivelului în baia de ulei (fig. 7).

CONEXIUNILE ELECTRICE

Compresoarele monofazice sunt alimentate cu electricitate printr-un cablu electric, prevăzut cu o fişă de conectare cu două ştifturi, plus împământarea. Conectarea compresorului la o sursă de curent împământată este importantă.

Compresoarele trifazice (L1+L2+L3+PE) trebuie instalate de personal specializat. Compresoarele trifazice sunt livrate fără fişe de conectare la sursa de curent. Montaţi pe cablu o fişă de conectare prevăzută cu garnitură de etanşare şi guler fixate cu şurub, respectând valorile din tabelul de mai jos:

CV	kW	Voltaj. alimentare/fază	Tip fişă alim.
2 - 3	1.5 – 2.2	220/380/3	16 A 3 ştifturi +împământare
		230/400/3	
5.5 – 7.5	4 – 5.5	230/400/3	
		220/380/3	32 A 3 ştifturi +împământare

NOTÃ: Compresoarele instalate pe rezervoarele de 500 de litri, cu o capacitate de 7,5CP/ 5,5kW .i 10CP/7,5 kW pot fi prevăzute cu un dispozitiv de pornire triunghiular sau dispus în stea, în timp ce modelele tandem (locul 2 pe rezervorul de acelaşi pompare) sunt furnizat cu unitatea programate pentru începutul separate două de pompare.

Instrucþiuni de instalare:

- Amplasaþi panoul de comandă pe un perete sau pe un alt suport fix .i montaþi-i un cablu cu fi.ă de alimentare, cablul având diametrul proporþional cu lungimea sa.
- Orice deteriorare cauzată de conectarea incorectă a cablului la reþeaua de alimentare cu electricitate anulează automat garanþia acordată pentru componentele electrice ale compresorului achiziþionat de dvs. Pentru a evita orice erori de conectare la reþeaua de alimentare cu energie electrică, vă sugerăm să apelaþi la ajutorul unui specialist.

IMPORTANT

Nu utilizaţi niciodată împământarea în locul liniei nule. Împământarea trebuie astfel insalata încât să corespundă standardelor de siguranţă (EN 60204). Fişa de conectare a cablului de alimentare cu electricitate nu trebuie utilizată ca întrerupător, ci trebuie fixată într-o priză prevăzută cu un comutator diferenţial potrivit (termoîntrerupător).

PUNEREA ÎN FUNCŢIUNE A COMPRESORULUI

Verificaţi dacă valorile parametrilor din reţeaua de alimentare cu electricitate corespund celor indicate pe plăcuţa cu date referitoare la acestea, toleranţa admisibilă este de ± 5%.

La prima pornire in comprensorii care functioneaza bine cu tensiunea trifaza verificare sensul exact al rotatiei ventilatorului de racire, cu ajutorul sagetii de pe paracentura sau de pe zimti.

Rotiţi sau apăsaţi întrerupătorul amplasat spre extremitatea superioară până în poziţia „0” (în funcţie de tipul de presostat instalat pe utilajul respectiv). Introduceţi fişa de alimentare în priză şi porniţi compresorul, rotind butonul presostatului în poziţia „I”. Compresorul este complet automatizat şi este controlat de presostat, care îl decuplează în situaţia în care presiunea în rezervor atinge valoarea maximă şi îl reporneşte când presiunea devine minimă. Diferenţa de presiune dintre valorile maxime şi minime este de obicei de 2 bari (29 PSI). După conectarea compresorului la reţeaua de alimentare cu electricitate, încărcaţi presiunea maximă în rezervor şi verificaţi modul exact de funcţionare al compresorului.

COMPRESOARE CU CENTRALĂ DE PORNIRE (FIG. 20)

Introduceţi ştecărul în priză şi aduceţi presostatul în poziţia “I” (ON). Rotiţi întrerupătorul alimentării generale A de pe centrală în poziţia I; alimentarea cu curent e semnalată de aprinderea ledului alb E. Rotiţi întrerupătorul “B” în poziţia 1 pentru pornirea compresorului; aprinderea ledului electroventilului “D” mai întâi şi a motorului (C) mai apoi, vă indică funcţionarea maşinii.

COMPRESOARE ÎN TANDEM CU CENTRALĂ PROGRAMATĂ (Fig. 21)

Introduceţi ştecărul în priză şi aduceţi presostatul în poziţia “I” (ON). Rotiţi întrerupătorul de alimentare generală A de pe centrală în poziţia I; alimentarea cu curent e semnalată de aprinderea ledului alb E. Rotiţi apoi întrerupătorul B pentru pornirea compresorului. Poz. 1 funcţionează numai grupul pompant 1 Poz. 2 funcţionează numai grupul pompant 2 Poz. 3 funcţionează ambele grupuri pompante în acelaşi timp, cu o pornire diferenţiată. Funcţionarea compresorului e automată şi e comandată de presostatul care o întrerupe când presiunea din rezervor ajunge la valoarea maximă admisă. Când se revine la valoarea minimă, compresorul porneşte din nou.

NOTĂ: Toba de evacuare /butelia/furtunul de refulare situate sub panou pot atinge temperaturi ridicate, prin urmare apropiaţi-vă cu atenţie de aceste componente şi nu le atingeţi pentru a nu fi răniţi (fig. 8-9).

IMPORTANT

Electrocompresoarele trebuie conectate la o priză de alimentare cu electricitate protejată de un comutator diferenţial potrivit (termoîntrerupător). Motorul compresoarelor este prevăzut cu o protecţie termică automată amplasată în interiorul bobinei, care decuplează compresorul în momentul în care temperatura motorului atinge valori înalte excesive. În cazul în care termoîntrerupătorul este decuplat, compresorul reporneşte automat după 10-15 minute.

Motoarele compresoarelor din seria V120/60/1 e V400/50/3 sunt dotate cu o protecţie termică cu rearmare manuală, amplasată în interiorul presostatului. Ţineţi-o apăsată până la rearmare.

Pe compresoarele dotate cu centrală, protecţia termică e în interiorul centralei. Când intervine protecţia termică, acţionaţi astfel (fig. 22):

Aduceţi întrerupătoarele de pe capacul centralei în poziţia 0, apoi deschideţi capacul şi apăsaţi butonul 1 al protecţiei termice. Închideţi capacul centralei şi activaţi din nou compresorul urmând operaţiunile ilustrate la paragraful „pornirea compresoarelor cu centrală”.

REGLAREA PRESIUNII DE FUNCŢIONARE (fig. 10)

Nu este obligatorie utilizarea permanentă a presiunii maxime de funcţionare. Dimpotrivă, dispozitivul pneumatic utilizat necesită adesea presiuni mai mici. La compresoarele prevăzute cu un reductor de presiune, presiunea de funcţionare trebuie să fie reglată la parametrii corecţi. Eliberaţi prin tragere butonul reductorului de presiune, reglaţi presiunea la valoarea corectă prin întoarcerea butonului respectiv în sensul acelor de ceasornic, pentru a mări presiunea, şi în sens invers acelor de ceasornic pentru a o micşora.Valoarea presiunii poate fi vizualizată chiar pe manometru.

LUCRĂRI DE ÎNTREŢINERE

Înainte de efectuarea oricăror operaţiuni de întreţinere sau reparaţii, asiguraţi-vă că:

- principalul comutator de alimentare “ON/OFF” este în poziţia “0”;
- presostatul sau comutatorul de alimentare este în poziţia “0”;
- nu există aer sub presiune în rezervorul de aer (numai pentru modelul cu rezervor);

Compresorul formează condens care se acumulează în rezervor. Condensul trebuie să fie evacuat din rezervor cel puţin o dată pe săptămână prin deschiderea robinetului de evacuare (fig. 12) amplasat sub rezervor (în cazul compresoarelor prevăzute cu rezervor). Verificaţi existenţa aerului comprimat în butelie, pentru că aerul poate ţâşni afară cu putere. Se recomandă introducerea unei presiuni de cel mult 1-2 bari. După fiecare 50 de ore de funcţionare este utilă demontarea filtrului de aspirare şi curăţarea elementului filtrant suflând cu aer comprimat. Vă recomandăm de asemenea înlocuirea elementului de filtrare cel puţin o dată pe an, în cazul în care în compresorul funcţionează într-un mediu curat şi înlocuirea frecventă în cazul în care se lucrează într-un mediu cu impurităţi.

SCHIMBAREA - COMPLETAREA ULEIULUI

Compresorul conţine ulei sintetic de tip “SAE5W50”. Se recomandă înlocuirea completă a uleiului în elementul de pompare, după primele 100 de ore de funcţionare. Deşurubaţi dispozitivul de scurgere a uleiului de pe carcasa compresorului, scurgeţi uleiul şi montaţi dispozitivul la loc. (fig. 13-14). Turnaţi uleiul în orificiul din partea superioară a carcasei (fig. 15) până când ajunge la nivelul indicat pe jojă (fig. 5) sau pe indicator (fig. 7). Turnaţi ulei în orificiul din partea superioară a tobei de evacuare (fig. 16), în componentele antrenate cu curea de transmisie concepute spre a fi umplute în zona respectivă. Verificaţi săptămânal nivelul uleiului în elementul de pompare pentru eventuale completări. În cazul în care compresorul funcţionează într-un mediu cu temperaturi între –5/+35oC, utilizaţi uleiuri sintetice “SAE 5W50”. Avantajul acestui tip de ulei este acela că nu-şi pierde caracteristicile de ungere la temperaturile menţionate anterior, atât în perioada de vară cât şi de iarnă. Uleiul nu trebuie evacuat în canalizare sau în locuri neamenajate. Uleiul trebuie schimbat în conformitate cu datele din următorul tabel:

TIPUL DE ULEI	ORE DE FUNCȚIONARE
SYNTHESIS	500
Uleiuri sintetice	300
Alte tipuri ulei mineral multigrad SAE 15 W40	100

REMEDIEREA MICILOR DEFECȚIUNI

Pierderea aerului prin ventilul de dedesubtul presostatului

Această defecțiune se datorează etan□ării incorecte a ventilului de reținere. Pentru remediere, se procedează astfel (fig. 17):
- Se evacuează complet aerul sub presiune din rezervor.
- Se de□urubează panoul hexagonal al ventilului (A).
- Se curăță cu grijă micul disc de cauciuc (B) □i loca□ul său.
- Montați-l la loc în poziția inițială.

Pierderea aerului

Pierderea aerului poate fi datorată etanşării precare a unuia dintre ştuțuri. Verificați toate ştuțurile udându-le cu apă cu săpun.

Compresorul funcționează însă nu încarcă:

MCX24 – MB24 - MB24S – MX24 - MCX50 - MB50 – MB50S - MX50 - MCV172 – MVX50 - MB10: (fig. 18)

Defecțiunea poate fi de asemenea datorată deteriorării ventilelor (C1-C2) sau a unei garnituri de etan□are (B1-B2). Înlocuiți componenta deteriorată.

MCX50B - MCX100 – MCX200 – MCX360 – MCX510 – MCX550 – MCX670 – MCX800 – MCX850 – MCX1100 – MCX1350 – MCX1700 – MCX1960 – VCX50 - VCX 100/3 MC – VCX150 - MB100: (fig. 19)
- Defecțiunea poate fi datorată nefuncționării corecte a ventilelor F1 □i F2 sau a unei etan□ări (D1-D2). Înlocuiți componenta deteriorată.

Compresorul nu porneşte

În cazul în care compresorul nu porneşte, asigurați-vă că:
- tensiunea din rețeaua de alimentare nu este diferită de cea indicată pe plăcuța de pe carcassa compresorului;
- nu se utilizează prelungitoare cu grosimea sau lungimea inadecvată;
- temperatura în incinta în care funcționează compresorul nu este prea scăzută (sub 0o C);
- linia de alimentare cu electricitate este eficientă (fişa de alimentare este conectată corect, magnetotermoîntrerupătorul este în bună stare de funcționare, siguranțele nu sunt arse). Sa blocat termoîntrerupătorul?
- Lubrifierea este corectă? (fig. 7)

Compresorul nu se opreşte

În cazul în care compresorul nu se opreşte la atingerea presiunii maxime, se va bloca ventilul de siguranță al rezervorului. Contactați cea mai apropiată unitate de depanare pentru remedierea defecțiunii.

AVERTISMENT

- Nu deşurubați nici o conexiune a rezervorului când acesta se află sub presiune. Înaintea de efectuarea oricărei operațiuni asigurați-vă că rezervorul este depresurizat.
- Nu găuriți, nu sudați şi nu deformați intenționat rezervorul de aer comprimat.
- Nu efectuați nici o lucrare asupra compresorului înainte de a-l decupla de la priza de alimentare cu electricitate.
- Pentru o funcționare eficientă, temperatura mediului în care este amplasat compresorul trebuie să fie 0/+25oC (maximum 45oC).
- Nu udați compresorul cu jet de apă sau lichide inflamabile.
- Nu amplasați obiecte inflamabile în apropierea compresorului.
- La oprirea temporară, în timpul perioadei de funcționare, comutați presostatul sau butonul “ON/OFF” în poziția “0” (“OFF”) (oprit).
- Nu îndreptați niciodată jetul de aer comprimat către oameni sau animale.
- Nu transportați compresorul atunci când rezervorul se află sub presiune.
- Atenție! Unele componente ale compresorului, cum ar fi toba de evacuare sau furtunurile de refulare, pot atinge temperaturi înalte, prin urmare nu le atingeți pentru a nu vă răni (fig. 8-9).
- Transportați compresorul prin ridicare sau tragere cu dispozitive de prindere sau de manipulare adecvate.
- Nu permiteți accesul copiilor şi animalelor în zona de funcționare a compresorului.
- În cazul în care compresorul este utilizat pentru vopsire:

a) nu utilizați compresorul în incinte închise sau lângă surse de foc deschis;

b) asigurați-vă că mediul în care lucrați este bine aerisit;

c) protejați-vă căile respiratorii şi ochii cu o mască de protecție.

- Nu utilizați compresorul în cazul în care cablul de alimentare cu electricitate sau fişa de conectare a acestuia sunt deteriorate.
- Contactați cea mai apropiată unitate de depanare pentru înlocuirea pieselor deteriorate cu componente originale.
- În cazul în care compresorul este amplasat pe o consolă sau un prag deasupra solului, asigurați-vă că acestea sunt stabile şi că nu există riscul căderii în timpul funcționării.
- Pentru a evita rănirea dvs. sau deteriorarea compresorului, nu introduceți obiecte sau mâna prin grătarul de protecție.
- Nu utilizați compresorul pentru a amenința oameni sau animale, pentru a evita rănirea acestora.
- Întotdeauna scoateți fişa de racord din priza de curent, la terminarea activității.

MCX24 – MB24 - MB24S – MX24 - MCX50 - MB50 – MB50S - MX50 - MCV172 – MVX50 - MB10:

Presiunea maximă în exploatare: 8,5 bari.
Presiunea maximă de lucru: 8 bari.

MCX50B - MCX100 – MCX200 – MCX360 – MCX510 – MCX550 – MCX670 – MCX800 – MCX850 – MCX1100 – MCX1350 – MCX1700 – MCX1960 – VCX50 - VCX 100/3 MC – VCX150 - MB100:

Presiunea maximă în exploatare: 10,5 bari.
Presiunea maximă de lucru: 10 bari.

Presiunea acustică măsurată în mediu liber la o distanță de 4 metru este de ±3dB(A), la presiunea maximă de funcționare.

	RPM	dB(A)
MCX24 – MB24 - MB24S – MX24 - MCX50 - MB50 – MB50S - MX50 - MCV172 – MVX50 - MB10	2850	75
MCX50B - MCX100 – MCX200 – MCX360 – MCX510 – MCX550 – MCX670 – MCX800 – MCX850 –VCX50 - VCX 100/3 MC – VCX150 - MB100	2850	77
MCX1100 – MCX1350 – MCX1700 – MCX1960	2980	78

Valoarea nivelului sonor poate creşte de la 1 la 10 dB(A) în funcție de mediul în care se instalează compresorul.

Electrocompresori trasi cu putere superioara sau egala la 3Hp sunt destinati la un uz in mediu inchis

SUGESTII PENTRU EFICIENTIZAREA EXPLOATĂRII COMPRESOARELOR DE TIP

sugestii pentru eficientizarea exploatării compresoarelor pentru o funcționare eficientă a compresorului la întreaga capacitate de lucru, pe toată durata de lucru şi la presiunea de lucru maximă, asigurați-vă că temperatura incintei de lucru nu depăşeşte 25°c.

CONEXIUNI PNEUMATICE

Verificați mereu ca tuburile pneumatice pentru aerul comprimat să aibă caracteristici de presine maximă adecvată celei a compresorului. Nu încercați să reparați tubul în cazul în care este defectuos.

NE REZERVĂM DREPTUL DE A EFECTUA ORICE MODIFICARE FĂRĂ PREAVIZARE, ACOLO UNDE ESTE NECESAR.

POMEMBNE INFORMACIJE

Preberite pazljivo vsa navodila za delovanje, nasvete in varnostna opozorila priročnika. Večina nesreč, ki se zgodijo ob rokovanju s kompresorjem, se zgodi zaradi neupoštevanja varnostnih napotkov in navodil. S poznavanjem možnih nevarnosti in s spoštovanjem varnostnih pravil, se lahko izognete marsikateri nesreči. Osnovna varnostna pravila so prikazana v oddelku "SIGURNOST" tega priročnika in tudi v oddelku, ki govori o uporabi in vzdrževanju kompresorja. Nevarne situacije in tveganja, da bi se izognili poškodbam in nanašanju škode na stroju so prikazane v oddelku "OPOZORILA" za kompresorje ali pa v priročniku. Nikoli ne uporabljajte kompresorja za delo, za katerega ga proizvajalec izrecno ne priporoča, razen če ste se pred tem prepričali, da bo uporaba kompresorja za takšno delo varna za vas in za okolico.

POMEN OZNAK

OPOZORILO: Označuje potencialno nevarne situacije, ki lahko ob neupoštevanju navodil privedejo do resnih poškodb.
POZOR: Označuje nevarne situacije, ki lahko ob neupoštevanju navodil privedejo do raznih poškodb oseb ali do škode na stroju.
OPOMBA: Poudarja osnovne informacije.

VARNOST

VAŽNA NAVODILA ZA UPORABO IN VARNOST PRI DELU S KOMPRESORJEM.

OPOZORILO:

NEPRAVILNA UPORABA KOMPRESORJA ALI NEUPOŠTEVANJE VARNOSTNIH NAVODIL LAHKO PRIVEDEJO DO RESNIH TELESNIH POŠKODB UPORABNIKA. DA BI SE IZOGNILI NEVARNOSTI, JE POTREBNO UPOŠTEVATI SPODAJ NAVEDENA VARNOSTNA NAVODILA.

PREBERITE VSA NAVODILA!

1. NIKOLI SE NE DOTIKAJTE PREMIKAJOČIH SE DELOV:
Pazite, da se z rokami, prsti ali drugimi deli telesa ne približate premikajočim se delom kompresorja.

2. NIKOLI NE UPORABLJAJTE KOMPRESORJA BREZ MONTIRANIH VARNOSTNIH DELOV:
Nikoli ne uporabljajte kompresorja če niso montirana zaščitna sredstva na svojem položaju (na primer ščitnik, ščitnik jermena, varnostni ventil) če je bilo potrebno te dele odstraniti zaradi vzdrževanja ali zaradi popravila. Prepričajte se, da bodo po opravljenem vzdrževanju ali popravilu ponovno nameščeni.

3. PRI DELU S KOMPRESORJEM VEDNO NOSITE ZAŠČITNA OČALA:
Vedno uporabljajte očala ali podobna zaščitna sredstva za oči. Stisnjenega zraka ne smete nikoli usmeriti v osebo ali v katerikoli del telesa.

4. ZAŠČITITE SE PRED ELEKTRIČNIM UDAROM:
Preprečite dotik telesa z predmeti kot so: kovinski deli kompresorja, cevi, rezervoar, ali kovinski deli, ki so povezani z zemljo. Nikoli ne uporabljajte kompresorja v prisotnosti vode ali v vlažnih prostorih.

5. IZKLJUČITE KOMPRESOR:
Pred servisiranjem, preverjanjem, vzdrževanjem, čiščenjem ali kontrolo delov kompresorja, vedno najprej izključite kompresor iz električnega omrežja in izpustite iz njega stisnjeni zrak.

6. PREPREČITE NEZAŽELENO VKLJUČITEV KOMPRESORJA:
Ne premikajte in ne prenašajte kompresorja dokler je ta priključen na električno omrežje ali kadar je rezervoar poln stisnjenega zraka. Preden ponovno priključite kompresor na električno omrežje, se prepričajte, da je tlačno stikalo v poziciji "OFF".

7. PRAVILNO SHRANITE KOMPRESOR:
Kadar ga ne uporabljate, hranite kompresor v suhem prostoru, daleč od atmosferskih motenj. Držite ga izven dosega otrok.

8. DELOVNI PROSTOR
Delovni prostor naj bo čist in brez nepotrebnega orodja. Delovni prostor mora biti dobro prezračen. Ne uporabljajte kompresor v prisotnosti vnetljivih tekočin ali plina. Kompresor lahko za časa delovanja povzroča iskre. Ne uporabljajte kompresor v prisotnosti lakov, bencina, kemijskih snovi, lepil in katerega koli vnetljivega ali eksplozivnega materijala.

9. DRŽITE OTROKE DALEČ OD KOMPRESORJA:
Preprečite da otroci ali obiskovalci pridejo v stik s kablom za napajanje kompresorja. Vse tuje osebe morajo biti na določeni varnostni razdalji od delovnega prostora.

10. DELOVNA OBLAČILA:
Pri delu ne nosite širokih oblačil ali nakita. Dolge lase pokrijte in spravite pod zaščitno kapo.

11. Z ELEKTRIČNIM KABLOM RAVNAJTE PREVIDNO:
Nikoli vlecite kabla s hitrim potegom iz vtičnice. Zaščitite kabel pred vročino, oljem in ostrimi predmeti. Ne teptajte ali pritiskajte električnega kabla z neprikladno težino.

12. KOMPRESOR SKRBNO VZDRŽUJTE:
Držite se navodil za podmazovanje (to ne velja za kompresorje oilless). Občasno preglejte žice in kable in po potrebi naj jih serviser popravi. Električni podaljšek preverjajte da nima anomalij. Po potrebi se obrnite na najbližji servisni center.

13. IZVEN PROSTOROV UPORABLJAJTE ELEKTRIČNI PODALJŠEK:
Uporabljajte samo električni podaljšek, ki je namenjen za delo izven prostorov in je tako tudi označen.

14. POZOR:
Glejte, kaj delate. Uporabljajte zdravo pamet. Ne delajte s kompresorjem, kadar ste utrujeni. Kompresorja ne smete uporabljati, če ste pod vplivom alkohola, drog, ali zdravil, ki povzročajo zaspanost.

15. PREVERITE POŠKODOVANE DELE IN PUŠČANJE ZRAKA:
Pred uporabo kompresorja se prepričajte, da bo stroj pravilno deloval in uspešno opravljal svojo funkcijo. Prepričajte se, da premikajoči se deli, cevi, manometri, reduktorji za pritisk, pneumatične povezave in vsak del, ki je pomemben za normalno delovanje, niso ukrivljeni. Vsaki poškodovani del mora biti ustrezno popravljen ali nadomeščen s strani pooblaščenega serviserja, kot je to prikazano v priročniku navodil. **NE UPORABLJAJTE KOMPRESORJA ČE JE TLAČNO STIKALO POŠKODOVANO.**

16. KOMPRESOR UPORABLJAJTE SAMO ZA ODREJENO PRIMENJAVO, KI JE PRIKAZANA V TEM PRIROČNIKU
Kompresor proizvaja zrak pod tlakom. Nikoli ne uporabljajte kompresorja v druge namene kot je navedeno v navodilih.

17. S KOMPRESORJEM RAVNAJTE PRAVILNO
S kompresorjem ravnajte, kot je navedeno v navodilih. Nikoli ne dovolite, da bi kompresor uporabljali otroci, ali osebe, ki se na delovanje kompresorja ne spoznajo.

18. PREPRIČAJTE SE, DA SO VSI VIJAKI, MATICE IN POKROVI DOBRO PRIVITI:
Prepričajte se, da so vsi vijaki, matice in pokrovi dobro priviti. Občasno preverite tudi da so dobro zategnjeni.

19. PREPRIČAJTE SE, DA JE REŠETKA ZA VSESAVANJE ČISTA:
Rešetka za ventilacijo mora biti vedno čista. Redno jo počistite če je delovni prostor zelo umazan.

20. KOMPRESOR PRIKLJUČITE LE NA PREDPISANO ELEKTRIČNO NAPETOST:
Primerna napetost je označena na ploščici z oznako kompresorja. Če priključite kompresor na napetost višjo od predpisane, bo motor deloval s preveliko močjo, zaradi česar se lahko kompresor poškoduje ali motor pregori.

21. NIKOLI NE UPORABLJAJTE KOMPRESORJA, ČE JE LE-TA POKVARJEN:
Če kompresor ropota ali izvaja Prevelike vibracije ali če je pokvarjen, ga nemudoma izključite in preverite delovanje ali pa se obrnite na najbližji pooblaščen serviser.

22. NE ČISTITE PLASTIČNIH DELOV S TOPILI:
Topila kot so petrolej, bencin, razredčilo, plinsko olje ali druge snovi ki vsebujejo alkohol lahko poškodujejo plastične dele, zato jih ne brišite s takšnimi snovi. Plastične dele kompresorja očistite z mehko krpo, namočeno v vodo in milnico ali pa v zato primerne tekočine.

23. UPORABLJAJTE SAMO ORIGINALNE REZERVNE DELE:
Uporaba neoriginalnih rezervnih delov razveljavi garancijo kompresorja in lahko privede do poškodb kompresorja in ljudi, ki z njim rokujejo. Originalne rezervne dele dobite pri vašem pooblaščenem prodajalcu.

24. NE PREDELUJTE KOMPRESORJA:
Za popravila se vselej obrnite na pooblaščeni servis. Neprimerna sprememba lahko ne samo povzroči resno okvaro ali poškodbo kompresorja, ampak tudi poškodbe osebe, ki stroj popravlja, in ki za to delo nima potrebnega znanja in strokovnosti.

25. KADAR KOMPRESORJA NE UPORABLJATE, IZKLJUČITE TLAČNO STIKALO:
Kadar kompresorja ne uporabljate, obrnite vijak za nastavitev pritiska na "OFF", iztaknite vtičnico kabla iz električnega omrežja ter odprite odtok in izpustite stisnjeni zrak iz kompresorja.

26. NE DOTIKAJTE SE VROČE POVRŠINE:
Da bi se izognili opeklinam, se ne dotikajte cevi, motorja in vseh toplih delov.

27. NE USMERJAJTE ZRAČNEGA CURKA V SMERI PROTI TELESU:
Da ne bi povzročili telesnih poškodb ne usmerjajte zračnega curka proti osebam ali v živali.
28. IZPRAZNITE REZERVOAR: Rezervoar izpraznite vsak dan oz. po 4 urah dela. Odprite odtok in nagnite kompresor, da iztočite zbrano vodo.
29. NE ZAUSTAVLJAJTE KOMPRESORJA Z IZVLAČENJEM VTIKAČA IZ ELEKTRIČNE VTIČNICE.
Uporabite "O/I" (ON/OFF) tlačno stikalo za zaustavljanje kompresorja.
30. PNEUMATIČNI TOKOKROG
Uporabljajte cevi, priporočena pneumatična orodja, ki lahko prenašajo višje pritiske ali vsaj enak maksimalnemu pritisku kompresorja.

REZERVNI DELI

Pri servisiranju uporabljajte izključno originalne rezervne dele, ki so enaki nadomeščenim delom. Popravilo lahko opravi samo pooblaščeni servisni center.

OPOZORILA
NAVODILA ZA OZEMLJITEV

Kompresor mora biti med delovanjem ozemljen, da je uporabnik varen pred električnim udarom. Monofazni kompresor je opremljen s dvožilnim kablom in s kablom za ozemljitev. Trifazni kompresor ima električni kabel brez vtičnice. Električno povezavo mora izvršiti samo kvalificiran tehnik. Svetuje se da se ne demontira kompresor in da se tudi ne delajo druge povezave na tlačnemu stikalu. Katero koli popravilo lahko izvrši samo pooblašcen ali kvalificiran servisni center. Ne pozabite da je ozemljitvena žica je vedno zelene oziroma zeleno-rumene barve. Nikdar ne smete priključiti zeleno žico na živi terminal. Prej preden zamenjate vtičnico kabla za napajanje preverite če ste jo povezali z ozemljitvijo. Če dvomite pokličite kvalificiranega električarja ki naj kontrolira ozemljenje.

PODALJŠEK

Uporabljajte izključno podaljške z ozemljenim vtikačem. Ne uporabljajte poškodovan ali stlačen podaljšek. Poskrbite, da bo podaljšek v dobrem stanju. Preden uporabite podaljšek, se prepričajte, da je dovolj zmogljiv za delo, ki ga opravljate. Če podaljšek nima zadostne kapacitete, se lahko stroj pregreje, ali pa povzroči izpad električne energije. Podaljšek monofaznega kompresorja mora imeti presek sorazmeren svoji dolžini. Glej tabelo. (Tabela 1).

Tab.1 *PRIMERNE DIMENZIJE PODALJŠKA MAKSIMALNE DOLŽINE 20 m za eno* fazo

Hp	Kw	220/230V	110/120V
		(mm ^{2})	(mm ^{2})
0.75 – 1	0.65 – 0.7	1.5	2.5
1.5	1.1	2.5	4
2	1.5	2.5	4 – 6
2.5 - 3	1.8 – 2.2	4	/

Tab.2 *PRIMERNE DIMENZIJE PODALJŠKA MAKSIMALNE DOLŽINE 20 m za tri* fazo

Hp	Kw	220/230V	380/400V
		(mm ^{2})	(mm ^{2})
2 – 3 - 4	1.5 – 2.2 – 3	2.5	1.5
5.5	4	4	2
7.5	5.5	6	2.5
10	7.5	10	4

OPOZORILO

Izognite se nevarnosti električnega udara. Nikoli ne uporabljajte kompresorja s poškodovanim ali obrabljenim električnim podaljškom. Podaljšek redno preverjajte. Nikoli ga ne uporabljajte blizu vode ali v okolju, v katerem lahko pride do električnega udara.

SHRANITE TA NAVODILA ZA UPORABO IN VZDRŽEVANJE IN POSKRBITE, DA BODO NA RAZPOLAGO TUDI DRUGIM UPORABNIKOM STROJA! UPORABA IN VZDRŽEVANJE

OPOMBA: Ta navodila, ki jih najdete v notranjosti tega priročnika nudijo informacije potrebne za vzdrževanje in servisiranje stroja. Določene značilnosti kompresorja na ilustracijah so lahko drugačne od značilnosti vašega kompresorja.

PRIKLJUČITEV

Ko ste odstranili embalažo (slika 1) in preverili, da je kompresor kompleten in se prepričajte, da kompresor med transportom ni bil poškodovan, izvršite sledeče: na kompresorje z rezervoarji pritrdite kolesa in gumijaste blažilce kjer že niso montirani na rezervoar kot je prikazano na sliki 1. Kolesa s pnevmatikami napolnite s tlakom 1,6 bara. Nastavite kompresor na ravno podlago oziroma podlago ali z maksimalnim naklonom 10°, v dobro prezračevan prostor, zaščite pred atmosferskimi vplivi in kjer ni nevarnosti po eksploziji. V primeru, da je podlaga nagnjena in gladka, preverite ali se kompresor med delovanjem premika. Če ne potem ustrezno blokirajte kolesa z dvemi zagozdami. Če kompresor stoji na polici ali dvignjeni površini, ga primerno zavarujte, da ne pade. Kompresor s ščitnikom jermena mora biti nameščen najmanj 50 cm stran od sten, da se zagotovi primerna ventilacija in hlajenje (slika 2).

NAVODILA ZA UPORABO

Kompresor premikajte le na primeren način, ne da bi ga prevrnili ali dvigovali z kljukami ali vrvmi. Pri podmazanih kompresorjih z oljem, plastični čep na ščitniku (slika 3-4), zamenjajte s merilno palico za olje (slika 5) ali odduškom (slika 6). Preverite s pomočjo navodil priročnika nivo olja na oznakah na merilni palici (slika 5) ali skozi okence (slika 7).

PRIKLJUČITEV KOMPRESORJA

Enofazni kompresorji so dobavljivi skupaj z električnim kablom in dvopolnim vtikačem z ozemljitvijo. Kompresor **priključite le na ozemljeno** vtičnico.
Trifazni kompresorji (L1+L2+L3+PE), morajo biti priključeni s strani strokovne osebe. Trifazni kompresorji so dobavljeni brez električnega vtikača. Na kabel namestite električni vtikač z objemko in ga priključite s pomočjo vijakov po spodaj prikazani tabeli.

CV	kW	napetost/faze	model vtičnice
2 - 3	1.5 – 2.2	220/380/3	16 A 3 poli+zemlja
		230/400/3	
5.5 – 7.5	4 – 5.5	230/400/3	
		220/380/3	32 A 3 poli+zemlja

VAŽNO! Kompresorji moči 7,5/5,5 kW in 10/7.5 kW, nameščeni na 500 litrskem rezervoarju so lahko dobavljivi z zvezdasto/trikotno startno kontrolno enoto, pa tandem modelov (št. 2 na isti tank črpanje) so dobite skupaj s časovno enoto za začetek dveh ločenih črpanja.
Navodila za montažo:
- Pritrdite kontrolno enoto na zid ali drugo trdno podlago in jo opremite z napajalnim kablom ustreznega preseka glede na dolžino kabla in z vtičnico.
Vse okvare nastale kot posledica napačne priključitve na omrežje niso predmet reklamacije. Da bi se izognili napačnemu priključevanju naj priklop izvede strokovna oseba.

OPOZORILO: Za ozemljitev ne uporabljajte vtičnice namesto nevtralne žice. Ozemljitev mora biti v skladu z normami proti nesreči (EN 60204). Vtičnica kabla za napajanje mora biti zavarovana z primernim diferencialnim stikalom (magnetno-termičnim).

ZAGON

Prepričajte se, da napetost električnega omrežja ustreza oznaki na ploščici kompresorja, toleranca mora biti izmed ± 5%.
Pred prvem pogonu kompresorjev ki delujejo pod trifazno napetostjo, morate dobro preveriti, da je smer vrtenja hladilne lopute pravilna preko puščice katera se nahaja na ščitniku jermena ali na ogrodju.
Obrnite ali pritisnite, odvisno od vrste tlačnega stikala, gumb na zgornjem delu kompresorja na "0". Porinite vtikač v vtičnico in postavite v pogon kompresor tako da obrnite gumb tlačnega pritiska na "I". Kompresor deluje popolnoma avtomatično. Kadar tlak znotraj rezervoarja doseže maksimum, se tlačno stikalo avtomatično izključi in se ponovno vključi, ko pritisk doseže minimum. Razlika v tlaku med minimumom in maksimumom je običajno 2 bara (29 psi). Ko ste kompresor priključili na električno napeljavo, pustite, da tlak naraste do maksimuma in preverite pravilno delovanje kompresorja.

KOMPRESORJI S POGONSKIM AGREGATOM (slika 20)

Vtič vstavite v vtičnico in presostat nastavite na oznako “I” (ON). Glavno napajalno stikalo “A” na agregatu obrnite na oznako “I”; prižge se bela signalna lučka “E”, ki opozarja na prisotnost toka. Stikalo “B” obrnite v položaj 1, da zaženete kompresor; vžig signalne lučke elektromagnetnega ventila “D” in zatem motorja (C) označujeta brezhibno delovanje naprave.

TANDEMSKI KOMPRESOR Z AGREGATOM Z MOŽNOSTJO ČASOVNE NASTAVITVE (slika 21)

Vtič vstavite v vtičnico in presostat nastavite na oznako “I” (ON). Glavno napajalno stikalo “A” na agregatu obrnite na oznako 1; prižge se bela signalna lučka (E), ki označuje prisotnost toka. Obrnite stikalo “B” za zagon kompresorja. V pol. 1 deluje samo črpalka št. 1, v pol. 2 deluje samo črpalka št. 2, v pol. št. 3 delujeta obe črpalki sočasno, vendar z ločenim zagonom. Delovanje kompresorja je popolnoma avtomatsko. Krmili ga presostat, ki ustavi njegovo delovanje, ko tlak v rezervoarju doseže maksimalno vrednost in ga znova zažene, ko tlak pade pod minimalno vrednost.

OPOMBA: Glava / ventil / cev kompresorja nameščeni na zgornjem delu kompresorja se lahko močno segrejejo, zato bodite previdni kadar delate v bližini teh delov kompresorja da se jih ne dotikate in se tako izognete opeklinam (slika 8-9).

OPOZORILO

Električni kompresorji morajo biti priključeni na vtičnico, zavarovano z ustreznim diferencialnim (magnetno-termičnim) stikalom. Motorji kompresorjev so opremljeni s termično varovalko, ki se nahaja v navitju motorja. V primeru, da se motor pregreje se avtomatsko izključi. Za ponovni avtomatski vklop je potrebno počakati od 10 do 15 minut.
Motorji kompresorjev vrste V120/60/1 e V400/50/3 imajo na ohišju nameščeno termično varovalko ki se nahaja v notranjosti naprave za merjenje pritiska. Držite jo pritisnjeno dokler se ponovno ne vključi.
Pri kompresorjih z agregatom se termična zaščita nahaja v notranjosti agregata. V primeru sprožitve termične zaščite ravnajte na naslednji način (slika 22):
• Stikala na pokrovu agregata nastavite na oznako “0”, odprite pokrov in pritisnite gumb 1 termične zaščite. Znova zaprite pokrov agregata in zaženite kompresor sledeč postopku, ki je opisan v odstavku “Zagon kompresorjev z agregatom”

NASTAVITEV TLAKA ZA DELOVANJE (slika 10)

Ni nujno, da vedno potrebujemo maksimalni tlak; pnevmatično orodje običajno zahteva manjši tlak. Če ima kompresor vijak za nastavitev tlaka, ga natančno nastavite. Vijak za nastavitev tlaka sprostite tako, da ga potegnete navzgor. Tlak povečate z obračanjem vijaka za nastavitev tlaka v smeri urinega kazalca in zmanjšate z obračanjem vijaka za nastavitev tlaka v nasprotni smeri. Ko nastavite želeno stopnjo tlaka, vijak blokirate tako, da ga potisnete dol. Pri kompresorjih, dobavljivih brez merilne skale na vijaku za nastavitev tlaka, je mogoče stopnjo tlaka odčitati na samem merilcu.

VZDRŽEVANJE

Preden servisirate kompresor, se prepričajte sledeče:
- glavno stikalo za vključitev kompresorja je nastavljeno na “0”.
- tlačno stikalo in stikala na centralni plošči morajo biti izključeni in nastavljeni na”0".
- v rezervoarju ne sme biti tlaka (velja samo za modele z rezervoarjem).
Kompresor proizvaja kondenzirano vodo, ki se zbira v rezervoarju. Kondenzirano vodo je potrebno izpustiti iz tanka vsaj enkrat tedensko, tako da odprete pipo za odtok (slika 12) pod rezervoarjem (velja samo za modele z rezervoarjem). Pri izpuščanju vode iz rezervoarja bodite previdni. Če je v rezervoarju še kaj tlaka, lahko voda s silo pridere iz rezervoarja. Priporočljiv tlak je maksimalno 1-2 bara. Vsakih 50 ur je priporočljivo čiščenje filtra za vsesavanje. Izpihajte umazanijo iz filtra s stisnjenim zrakom. Svetuje se da ga zamenjajte vsaj enkrat na leto če kompresor deluje v čistem prostoru. Bolj pogostoma ga menjajte če se nahaja v prašnem prostoru. Kondenzirana voda v podmazanem kompresorju se ne sme vreči v kanale ali razprševati po površini, ker vsebuje olje.

MENJAVA OLJA - DOLIVANJE OLJA

Kompresor je napolnjen s sintetičnim oljem SAE 5W50. Priporočamo menjavo olja vsakih 100 ur delovanja. Odvijte čep za izpust olja na pokrovu in pustite, da izteče vse olje. Ponovno privijte čep (slika 13-14). Skozi vrhnjo odprtino (slika 15) nalijte olje, da doseže ustrezni nivo na merilni palici (slika 5) oziroma v indikatorju (slika 7). Skozi vrhnjo odprtino glave dolijte potrebnega olja (slika 16) za skupino z jermenom. Enkrat tedensko preverite nivo olja v črpalki in ga po potrebi dolijte. Pri uporabi kompresorja v temperaturah med –5°C in +35°C je priporočljivo uporabljati sintetično olje SAE 5W50, ker to olje ne spremeni svojih karakteristik niti pozimi niti poleti. Uporabljeno olje ne smete vreči v odvodne kanale ali razpršiti po okolju.

ZA ZAMENJAVO OLJA SE DRŽITE TABEL ZA VRSTO OLJA GLEDE NA ORE DELOVANJA

VRSTA OLJA	MENJAVA
SYNTHESIS	500 ur
Sintetično olje	300 ur
Ostale vrste mineralnega olja SAE 15 W40	100 ur

KAKO RAVNATI V PRIMERU MANJŠIH NEPRAVILNOSTI

Zrak uhaja izpod ventila pod vijakom za nastavitev tlaka

To nepravilnost povzroča nepopolna tesnitev ventila. Postopek je sledeč (slika 17):
- Izpustite tlak iz rezervoarja.
- Odvijte šesterokotno matico ventila (A)
- Skrbno očistite gumijasti disk (B) in njegov sedež
- Vse dele ponovno sestavite.

Zrak uhaja

Vzrok je lahko slaba tesnitev spoja. Preverite vse spoje tako, da jih namočite z milnico.

Kompresor deluje, vendar ne polni

MCX24 – MB24 - MB24S – MX24 - MCX50 - MB50 – MB50S - MX50 - MCV172 – MVX50 - MB10: (fig. 18)
Vzrok je lahko poškodovan ventil (C1-C2) ali tesnilo (B1-B2).
Zamenjajte poškodovani del.
MCX50B - MCX100 – MCX200 – MCX360 – MCX510 – MCX550 – MCX670 – MCX800 – MCX850 – MCX1100 – MCX1350 – MCX1700 – MCX1960 – VCX50 - VCX 100/3 MC – VCX150 - MB100: (fig. 19)
Vzrok je lahko poškodovan ventil (F1-F2) ali tesnilo (D1-D2).
Zamenjajte poškodovani del.

Kompresor se ne vključi

Če imate težave z vključevanjem kompresorja, se prepričajte:
- Če napetost električne napeljave ustreza napetosti označeni na ploščici kompresorja.
- Če je električni podaljšek ustrezne debeline glede na dolžino.
- Če ima prostor v katerem kompresor deluje ustrezno temperaturo (ne manj kot 0°C)
- Če električna povezava deluje (če je vtikač pravilno priključen, magnetno-termično stikalo, varovalke niso pregorele).
- ni posredoval toplotni zaščitnik
- da bo za podmazovanje v karteru olje (slika 7).

Kompresor se ne izključi

- Če se kompresor ne izključi, ko tlak doseže maksimum, se vključi varnostni ventil. Obrnite se na najbližji pooblaščeni serviser.

OPOZORILO

- Ne glede na razlog ne odvijajte ničesar na kompresorju, dokler je rezervoar pod tlakom.
- Vedno se prej prepričajte, da v rezervoarju ni tlaka.
- Rezervoarja ne smete vrtati, variti ali namenoma preoblikovati.
- Pred popravljanjem ali izvajanjem kakršnihkoli drugih del na kompresorju izvlecite vtikač iz električne vtičnice. Primerna temperatura za delovanje kompresorja je od 0° C do +25° C (maksimalno 45°C).
- Ne usmerjajte curka vode ali vnetljivih tekočin čez kompresor.
- Ne postavljajte vnetljivih snovi ali stvari blizu kompresorja.
- Kadar začasno prekinete delo, izklopite kompresor, obrnite stikalo kompresorja na “0” (OFF) (vgasnjeno).
- Nikoli ne usmerjajte curka stisnjenega zraka proti živalim ali ljudem.
- Ne premikajte kompresorja, dokler je rezervoar pod tlakom.
- Določeni deli kompresorja kot npr. glava ali cevi se lahko močno segrejejo, zato se jih ne dotikajte, da preprečite opekline (slika 8-9).
- Kompresor premikajte tako, da ga dvignete ali vlečete za primeren ročaj.
- Ne dovolite živalim ali otrokom, da pridejo v območje delovanja stroja.
- Če uporabljate kompresor za barvanje:
a) ne delajte v zaprtem prostoru ali ob odprtem ognju.
b) Prepričajte se, da je prostor, v katerem delate, dobro prezračen.
c) zavarujte nos in usta z zaščitno masko

- Ne uporabljajte kompresorja, če je električni podaljšek ali vtikač poškodovan. Obrnite se na pooblaščeni servis, kjer naj ga zamenjajo z originalnim delom.
- Če kompresor stoji na polici ali na dvignjeni površini, ga primerno zavarujte, da med delom ne pade.
- Ne segajte s predmeti ali rokami znotraj varnostne mreže da se izognete telesnim poškodbam ali poškodbam kompresorja
- Ne uporabljajte kompresorja kot orožje proti ljudem, živalim, ali stvarem, da se izognete resnim poškodbam.
- Ko prenehate uporabljati kompresor, vselej izvlečite vtikač iz vtičnice.

MCX24 – MB24 - MB24S – MX24 - MCX50 - MB50 – MB50S - MX50 - MCV172 – MVX50 - MB10:
Maksimalni tlak delovanja: 8,5 barov
Maksimalni tlak za delo: 8 barov
MCX50B - MCX100 – MCX200 – MCX360 – MCX510 – MCX550 – MCX670 – MCX800 – MCX850 – MCX1100 – MCX1350 – MCX1700 – MCX1960 – VCX50 - VCX 100/3 MC – VCX150 - MB100:
Maksimalni tlak delovanja : 10.5 barov.
Maksimalni tlak delovanja : 10 barov.

Vrednost hrupa, merjena na oddaljenosti 4m znaša ±3dB(A) pri maksimalnem tlaku delovanja

	RPM	dB(A)
MCX24 – MB24 - MB24S – MX24 - MCX50 - MB50 – MB50S - MX50 - MCV172 – MVX50 - MB10	2850	75
MCX50B - MCX100 – MCX200 – MCX360 – MCX510 – MCX550 – MCX670 – MCX800 – MCX850 –VCX50 - VCX 100/3 MC – VCX150 - MB100	2850	77
MCX1100 – MCX1350 – MCX1700 – MCX1960	2980	78

Vrednost hrupa lahko naraste od 1 do 10 dB(A) odvisno od prostora, v katerem kompresor deluje.

Elektrokompresorji na kolesih z močjo enako ali višjo od 3Hp so primerni za uporabo v zaprtih prostorih

NASVETI ZA OPTIMALNO DELOVANJE

za optimalno delovanje kompresorja pod stalnim maksimalnim tlakom temperatura prostora, v katerem kompresor deluje ne sme preseči +25°c.

PNEUMATIČNE POVEZAVE

Vedno uporabljajte pneumatične cevi za komprimiran zrak, ki prenašajo maksimalni tlak prikladen kompresorju. Ne popravljajte cev če je poškodovana.

PRIDRŽUJEMO SI PRAVICO DA LAHKO KARKOLI SPREMENIMO NE DA BI ZATO MORALI DATI PREDHODNO OBVESTILO.

ÖNEMLİ BİLGİLER

Kullanım el kitabındaki tüm çalıştırma talimatları ile güvenlik yönergeleri ve uyarıları dikkatle okuyunuz. Sık sık kompresörün kullanılmasından kaynaklanan zararların sebebi temel güvenlik kurallarının göz önünde tutulmamasıdır. Tehlikeli olabilen durumları zamanında anlayarak, uygun olan güvenlik kurallarına özen göstererek kaza önleyebilirsiniz. Temel güvenlik kuralları, bu el kitabındaki "GÜVENLİK YÖNERGELERİ" başlıklı bölüm ile kompresörün kullanım ve bakımı konu edinen bölümde sıralanmıştır. Tüm ağır yaralanma tehlikeleri ile makine zararlarını önlemek için yöntemler, kompresör veya el kitabındaki "UYARILAR" başlıklı bölümde açıklanmıştır. Kompresörü uygun bir biçimde, yalnızca imalatçının tavsiyelerine göre kullanınız. Kompresörü kullanma biçiminin kullanıcı veya diğer kişiler için tehlikeli olmadığından emin olmanız durumunda başka bir şekilde kullanabilirsiniz.

DİKKAT İŞARETLERİNİN ANLAMI

UYARILAR: göz önünde tutulmaması halinde ağır zararlara neden olabilen tehlikeli bir durum göstermektedir.
ÖNLEMLER: göz önünde tutulmaması halinde ağır olmayan can ve mal zararlarına neden olabilen tehlikeli bir durum göstermektedir.
NOT: dikkatinizi temel bilgiler üzerine çeker.

GÜVENLİK YÖNERGELERİ

KOMPRESÖRÜ TAM GÜVENLİK İÇİNDE KULLANMAK İÇİN GÖZ ÖNÜNDE TUTULACAK TALİMATLAR

DİKKAT:

BU KOMPRESÖRÜN UYGUNSUZ KULLANILMASI İLE KÖTÜ BAKIMI FİZİKİ ZARARLARA NEDEN OLABİLİR. BU TEHLİKELERİ ÖNLEMEK İÇİN LÜTFEN AŞAĞIDA BELİRTİLEN TALİMATLARA DİKKATLE UYUNUZ.

BÜTÜN TALİMATLARI OKUYUNUZ!

1. HAREKETLİ PARÇALARA DOKUNMAYINIZ

Kompresörün hareketli parçalarına hiç yaklaşmayın, el ve parmaklarınızı araya sokmayınız.

2. KOMPRESÖRÜ KORUMA TERTİBATLARINI TAKMADAN KULLANMAYINIZ

Kompresörü bütün koruma tertibatlarını (örneğin karenaj, kayış muhafazası, emniyet valfı) uygun biçimde takmadan hiç kullanmayınız. Bakım veya çalışmalar bu koruma tertibatlarının çıkarılmasını gerektirirlerse kompresörü yeniden kullanmadan önce koruma tertibatlarının sağlam bir biçimde tespit edilmiş olduğunu kontrol ediniz.

3. KORUMA GÖZLÜĞÜ TAKINIZ

Koruma gözlüğü veya benzer göz koruma sistemleri takınız. Basınçlı havayı kendinize veya diğer kişilere doğru yöneltmeyiniz.

4. KENDİNİZİ ELEKTRİK ÇARPMALARINA KARŞI KORUYUNUZ

Borular, depo veya toprak bağlantılı metal parçalar olmak üzere kompresörün metal parçalarına kazaen temas etmeyiniz. Kompresörü suyun bulunduğu yerlerde veya nemli ortamlarda kullanmayınız.

5. KOMPRESÖRÜN ELEKTRİK PRİZİYLE BAĞLANTISINI KESİNİZ

Herhangi bir kompresör parçası üzerinde muayene, bakım, temizleme, değiştirme veya kontrol işleri yapılmadan önce kompresörün elektrik priziyle bağlantısı kesilmeli, basınç deposu tamamen boşaltılmalıdır.

6. KAZAEN ÇALIŞTIRMALAR

Kompresörü elektrik priziyle bağlantısını kesmeden, depoyu boşaltmadan taşımayınız. Kompresörü elektrik priziyle bağlamadan önce presostat anahtarının OFF konumunda bulunduğunu kontrol ediniz.

7. KOMPRESÖRÜ UYGUN BİÇİMDE SAKLAYINIZ

Kompresör, kullanılmaması durumunda kuru, yağmura maruz olmayan yerlerde saklanmalıdır. Kompresörü çocukların ulaşamayacakları yerlerde saklayınız.

8. KULLANMA ŞARTLARI

Çalıştığınız yeri temiz tutunuz. Lüzumunda gerekli olmayan aletleri çalıştığınız yerden kaldırınız. Çalıştığınız yeri uygun biçimde havalandırınız. Kompresörü yanıcı maddeler veya gazların bulunduğu yerlerde kullanmayınız. Kompresör, çalışması sırasında elektrik kıvılcımları sızdırabilir. Kompresörü boya, benzin, kimyasal maddeler, yapışkanlar ve herhangi bir yanıcı veya patlayıcı maddenin bulunduğu durumlarda kullanmayınız.

9. ÇOCUKLARI UZAK TUTUNUZ

Çocuklar veya işlerle görevli olmayanları kompresörün elektrik kablosuna temas etmemelidir. Çalışmalarla ilgisi olmayanların çalıştığınız yere ulaşmalarına yasaklayınız.

10. İŞ ELBİSELERİ

Çok geniş elbiseler giymeyin, mücevheratı çıkarınız. Bu tür elbiseler kompresörün hareketli parçalarına takılabilir. Lüzumunda saçlarınızı örtecek kulaklık takınız.

11. ELEKTRİK KABLOSUNU İYİ BİÇİMDE KULLANINIZ

Besleme kablosunu fişin elektrik priziyle bağlantısını kesmek için kullanmayınız. Kabloyu ısı kaynakları ile yağ ve keskin kenarlardan uzak tutunuz. Elektrik kablosunu çiğnemeyin, uygunsuz yükler altında bırakmayınız.

12. KOMPRESÖRÜ DİKKATLE MUHAFAZA EDİNİZ.

Yağlama talimatınına uyunuz (yağsız modellerde bu talimatlara uyulmaz). Elektrik kablosu periyodik olarak yoklanmalı, bozuk olması durumunda yetkili servis merkezi tarafından onarılmalı veya değiştirilmelidir. Kompresörün dış görünümünü kontrol ediniz. Dış görünümünün anormal olması durumunda en yakın servis merkezine danışın.

13. DIŞ ELEKTRİK UZATMA KABLOLARI

Kompresörün dışarıda kullanılması durumunda yalnızca dışarıda kullanılacak ve bu kullanım için işaretli elektrik uzatma kablolarını kullanın.

14. DİKKAT

Çalıştığınızda çok dikkat ediniz. Sağduyulu olun. Yorgun olduğunuzda kompresörü kullanmayınız. İçki, uyuşturucu veya uyku getiren ilaçların etkisi altında bulunmanız durumunda kompresörü kesinlikle kullanmayınız.

15. BOZUK OLAN PARÇALAR VEYA HAVA KAÇAKLARI

Kompresörü yeniden kullanmadan önce, bir koruma tertibatının veya diğer parçaların zarara uğramış olması durumunda dikkatle kontrol ediniz. Bu şekilde söz konusu olan parçaların öngörülen emniyet şartlarına göre çalışıp çalışmayacaklarını tespit edebilirsiniz. Hareketli parçaların, boruların, manometrelerin, basınç azaltıcı supapların, pnömatik boru bağlantılarının ve normal çalışma sırasında önemli olabilen tüm parçaların iyi ayarlanmış olduklarını kontrol ediniz. Zarara uğramış parçalar yetkili servis merkezi tarafından uygun biçimde onarılmalı veya değiştirilmeli veya da kullanıcı el kitabında gösterildiği şekilde değiştirilmelidir. **PRESOSTATI BOZUK OLAN BİR KOMPRESÖR KULLANILMAMALIDIR!**

16. KOMPRESÖRÜ YALNIZ KULLANICI EL KİTABINDA BELİRTİLEN KULLANMA ŞARTLARINA GÖRE KULLANINIZ

Kompresör basınçlı hava üreten bir makinedir. Kompresörü kullanıcı el kitabında belirtilen kullanma şartlarından farklı amaçlar için kullanmayınız.

17. KOMPRESÖRÜ DOĞRU ŞEKİLDE KULLANINIZ

Kompresörü bu el kitabındaki talimatlara uygun biçimde çalıştırınız. Kompresörü çocuklara veya onu kullanmaya alışkın olmayanlara kullandırmayınız.

18. TÜM VİDA, SOMUN VE KAPAKLARIN SAĞLAM BİR ŞEKİLDE TESPİT EDİLDİKLERİNİ KONTROL EDİNİZ

Tüm vida, somun ve kapakların sağlam bir şekilde tespit edildiklerini kontrol edin. Sıkı olduklarını düzenli olarak kontrol ediniz.

19. HAVALANDIRMA IZGARASINI TEMİZ TUTUNUZ

Motor havalandırma ızgarasını temiz tutunuz. Çalışma ortamının pek kirli olması durumunda bu ızgarayı düzenli olarak temizleyiniz.

20. KOMPRESÖRÜ NOMİNAL GERİLİMLE ÇALIŞTIRINIZ

Kompresörü çalıştırmadan önce şebeke voltajının etikette gösterilen değere uygun olmasına dikkat ediniz. Kompresör nominal gerilimden yüksek bir gerilimle kullanılırsa motorun dönme sayısı daha yüksek olur, dolayısıyla motor bozulabilir.

21. KOMPRESÖR KUSURLU İSE KESİNLİKLE KULLANILMAMALIDIR

Kompresörün tuhaf gürültülü veya çok titreşimli çalışması veya kusurlu görünmesi durumunda kompresörü hemen durdurup en yakın yetkili servis merkezine danışın.

22. PLASTİK PARÇALARI ÇÖZÜCÜ MADDELERLE TEMİZLEMEYİNİZ

Benzin, seyrelticiler, mazot veya alkol içeren maddeler plastik parçalara zarar verebilir, bu maddeleri plastik parçalara sürtmeyiniz. Gerektiği takdirde bu parçaları yumuşak bir bezle, sabun suyu veya uygun sıvılar kullanarak temizleyiniz.

23. YALNIZCA ORİJİNAL YEDEK PARÇALARI KULLANINIZ

Orijinal olmayan yedek parçaların kullanılması durumunda garanti iptal edilir ve kompresörün fonksiyonel güvenilirliği ve performansları kötü olur.

24. KOMPRESÖRÜ DEĞİŞİKLİĞE UĞRATMAYINIZ

Kompresörü değişikliğe uğratmayınız. Herhangi bir onarım için yetkili servis merkezine danışın. İzinsiz bir değişiklik kompresörün performanslarını kötüleştirebilir ve kompresörü değişikliğe uğratmak için gerekli teknik bilgisi olmayanlara ağır kazalar geçirebilir.

25. KOMPRESÖRÜN KULLANILMAKTA OLMADIĞINDA PRESOSTATI KAPATINIZ
Kompresörün kullanılmakta olmadığında presostat düğmesini "0" (OFF) konumuna getirin, kompresörün elektrik priziyle bağlantısını kesin, en sonunda basınçlı havayı depodan boşaltmak için musluğu açınız.
26. KOMPRESÖRÜN SICAK PARÇALARINA DOKUNMAYINIZ
Yanıkları önlemek için borulara, motora ve tüm diğer sıcak parçalara dokunmayınız.
27. BASINÇLI HAVA BORUSUNU KENDİNİZE VEYA DİĞER KİŞİLERE DOĞRU YÖNELTMEYİNİZ
Kazalardan korunmak için basınçlı havayı kişilere veya hayvanlara doğru yöneltmeyiniz.
28. DEPODAN YOĞUNLAŞMAYI BOŞALTMA ŞEKLİ
Depoyu her gün veya her 4 saat çalışma boşaltınız. Boşaltma tertibatını açınız. Lüzumunda birikmiş suyu kaldırmak için kompresörü eğiniz.
29. KOMPRESÖRÜ ELEKTRİK KABLOSUNU ÇEKEREK DURDURMAYINIZ
Kompresörü durdurmak için presostatın "O/I" (ON/OFF) anahtarını kullanınız.
30. PNÖMATİK DEVRE
Kompresörün azami işletme basıncından/a yüksek/eşit bir basınca dayanan, tavsiye edilen pnömatik boru ve aletler kullanınız.

YEDEK PARÇALAR

Onarımlar için yalnızca değiştirilecek parçalarla özdeş orijinal yedek parçalar kullanınız. Onarımlar, yalnızca yetkili servis merkezlerinden yapılmalıdır.

UYARILAR
TOPRAKLAMA TALİMATI

Kullanıcıları elektrik çarpmalarına karşı korumak için bu kompresörü kullanmadan önce topraklayınız. Monofaze kompresör, çift kutuplu kablo artı toprakla donatılmıştır. Trifaze kompresör, fişsiz elektrik kablosuyla donatılmıştır. Elektrik şebekesiyle bağlantıları yetkili elektrikçi tarafından yaptırınız. Kompresörü hiçbir şekilde sökmemenizi, presostat ile diğer bağlantıları yapmamanızı tavsiye ederiz. Herhangi bir onarım, yalnızca fabrika yetkili servis merkezleri veya diğer uzman servis merkezleri tarafından yapılır. Toprak telinin yeşil veya sarı yeşil renkli olduğunu unutmayınız. Bu yeşil teli gerilim altında bir bağlantı ucuyla asla bağlamayınız. Elektrik kablosu fişini değiştirmeden önce toprak telini bağlayınız. Topraklamanın olup olmadığının kesin olmadığı durumlarda toprak bağlantısını uzman elektrikçi tarafından kontrol ettiriniz.

UZATMA KABLOSU

Yalnızca fişli ve toprak bağlantılı uzatma kabloları kullanın, bozuk veya ezik uzatma kabloları kullanmayınız. Uzatma kablosunun iyi durumda olduğunu kontrol edin. Uzatma kablosunu kullanmadan önce kablo kesitinin makineden emilecek akımı taşımaya yeter olduğunu kontrol edin. Çok ince bir uzatma kablosu gerilim düşmesine, dolayısıyla cihazın güç yitimi ve fazla ısıtılmasına neden olabilir. Monofaze kompresörlerde uzatma kablosunun kesiti uzunluğu ile orantılı olmalıdır, tabloya bakınız (tablo 1).

***Tablo 1** Monofaze kompresörler. MAKS. 20 M UZUNLUĞUNDAKİ UZATMA KABLOLARI İÇİN GEÇERLİ KESİT*

Hp	Kw	220/230V	110/120V
		(mm ^{2})	(mm ^{2})
0.75 – 1	0.65 – 0.7	1.5	2.5
1.5	1.1	2.5	4
2	1.5	2.5	4 – 6
2.5 - 3	1.8 – 2.2	4	/

***Tablo 2** Trifaze kompresörler. MAKS. 20 M UZUNLUĞUNDAKİ UZATMA KABLOLARI İÇİN GEÇERLİ KESİT*

Hp	Kw	220/230V	380/400V
		(mm ^{2})	(mm ^{2})
2 – 3 - 4	1.5 – 2.2 – 3	2.5	1.5
5.5	4	4	2
7.5	5.5	6	2.5
10	7.5	10	4

UYARILAR

Elektrik kıvılcım tehlikesini önleyin. Kompresörü bozuk bir elektrik kablosu veya uzatma kablosu ile asla kullanmayın. Elektrik kablolarını düzenli olarak kontrol edin. Kompresörü suyun içi ve yakınlarında, elektrik kıvılcımlarının sızabildiği bir ortamda kesinlikle kullanmayınız.

KULLANIM VE BAKIM

NOT: Bu el kitabının içinde bulacağınız bilgiler kompresörü kullanan ve bakımını yapan kişilere yardım etmek için yazılmıştır. Bu el kitabındaki şekillerden bazısı, sizin kompresörünkilerinden farklı olabilen ayrıntılar gösterir.

MONTAJ TALİMATLARI

Kompresörü ambalajından çekip çıkarın (şekil 1). Aşağıda belirtilen işlemleri ancak kompresörün bozuk olmadığını, taşıma sırasında zarara uğramadığını kontrol ettikten sonra yapınız. Şekil 1'de gösterilen talimatlara uyarak, lastik tapa ve tekerlekleri bulunmadıkları depolara takın. Şişirilebilen tekerleklerin olması durumunda tekerleklerin basıncı 1,6 Atü'nün üstünde olmamalıdır. Kompresörü düz yüzeyde, her halde 10°'den daha fazla eğimli satıhlarda, havalandırılmış, yağmura ve patlama tehlikesine maruz olmayan yerlerde yerleştiriniz. Yüzeyin eğimli ve düz olması durumunda kompresörün çalışma sırasında yerini değiştirmediğini kontrol edin, aksi takdirde tekerlekleri iki takoz ile durdurunuz. Yüzeyin bir konsol veya bir raf olması durumunda kompresörün yere düşmek tehlikesiyle karşı karşıya bulunmadığını kontrol ediniz. Onu uygun şekilde tespit edin. İyi bir havalandırma ve etkili bir soğutma elde edilmek için kompresörün duvardan en az 50 cm mesafesinde, kayış muhafazası da varsa duvardan en az 100 cm mesafesinde yerleştirildiği önemli olur (şekil 2).

KULLANIM TALİMATLARI

- Dikkat! Kompresörü doğru biçimde taşıyın, ters çevirmeyin, çengel veya iplerle kaldırmayınız. - Yağlanmış kompresörlerde kullanıcı el kitabıyla verilen yağ seviyesi çubuğunu (şekil 5) veya hava kaçırma tapasını (şekil 6) karter kapağındaki plastik tapanın yerine (şekil 3-4) koyun, yağ seviyesini kertikli çubuk (şekil 5) veya yağ seviye göstergesi (şekil 7) ile kontrol ediniz.

KOMPRESÖRÜN ELEKTRİK ŞEBEKESİYLE BAĞLANTISI

Monofaze kompresörler, elektrik kablosu ve çift kutuplu fiş artı toprak ile donatılmıştır. Kompresör topraklama bağlantısıyla donatılmış bir elektrik prizine bağlanmalıdır.
Trifaze kompresörler (L1+L2+L3+PE) uzman teknisyenlerden monte edilmelidir. Trifaze kompresörün fişi verilmez. Besleme kablosuna vidalı kablo kovanı ve sıkma halkası ile donatılmış olan bir elektrik fişi bağlayın. Aşağıda gösterilen tabloya danışın.

CV	kW	Akım volt/ph	Fişin modeli
2 - 3	1.5 – 2.2	220/380/3	16 A 3 kutup artı toprak
		230/400/3	
5.5 – 7.5	4 – 5.5	230/400/3	
		220/380/3	32 A 3 kutup artı toprak

DİKKAT

Toprak telini nötr telin yerine hiçbir şekilde kullanmayınız. Toprak prizi kaza önleme kurallarına (EN 60204) uyarak yapılmalıdır. Elektrik kablosu fişi anahtar olarak kullanılmamalı, uygun bir diferansiyel (manyetotermik) anahtarından kumandalı bir akım prizinin içine sokulmalıdır.

ÇALIŞTIRMA

Şebeke geriliminin etikette gösterilen değere uygun olmasına dikkat ediniz. Kabul edilen tolerans sınırı %5'i aşmamalıdır.
Trifaze gerilimle çalışan kompresör ilk çalıştırıldığında, kayış muhafazasında veya koruyucu tertibatta bulunan ok vasıtasıyla soğutma fanının doğru yönde döndüğünü kontrol ediniz.
Kompresöre takılmış presostat türüne göre, üst tarafında bulunan düğmeyi döndürerek veya üzerine basarak "0" konumuna getirin. Fişi akım prizine sokun. Presostat düğmesini "I" konumuna getirerek kompresörü çalıştırın. Kompresör tamamen otomatik olarak çalışır. Depo basıncı azami değerine ulaştığında presostat kompresörü durdurur, depo basıncı asgari değerine indiğinde presostat kompresörü yeniden çalışır hale getirir. Normalde azami değer ile asgari değer arasındaki basınç farkı yaklaşık 2 Atü (29 psi) değerindedir. Kompresörü elektrik şebekesine bağladıktan sonra azami basınca getirerek doğru şekilde çalışıp çalışmadığını kontrol ediniz.

YOL VERME ÜNİTESİ İLE DONATILMIŞ KOMPRESÖRLER (Şekil 20)

Fişi elektrik prizine sokun, presostatı "I" (ON) konumuna getirin. Güç ünitesindeki "A" harfli ana besleme şalterini çevirip I konumuna getirin. Devrede akım varsa beyaz renkte "E" uyarı ışığı yanar. Kompresöre yol vermek için "B" harfli şalteri 1 numaralı konuma çeviriniz. Önce "D" harfli elektrovalf uyarı ışığı ve daha sonra "C" harfli motor uyarı ışığı yanmaya başlarsa makinenin mükemmel çalışması anlamına gelir.

ZAMAN AYARLI GÜÇ ÜNİTESİ İLE DONATILMIŞ TANDEM KOMPRESÖRLER (Şekil 21)

Fişi elektrik prizine sokun, presostatı "I" (ON) konumuna getiriniz. Güç ünitesindeki "A" harfli ana besleme şalterini çevirip 1 konumuna getirin. Devrede akım varsa beyaz renkte "E" uyarı ışığı yanar. Kompresöre yol vermek için "B" harfli şalteri çeviriniz. Konum 1'de sadece 1 numaralı pompa ünitesi çalışır, Konum 2'de sadece 2 numaralı pompa ünitesi çalışır. Konum 3'te iki pompa ünitesi değişik zamanlarda çalışmaya başlar, sonra beraber çalışır. Kompresör presostat kumandalı olup tamamen otomatik çalışır. Tank basıncı maksimum değere ulaştığında presostat kompresörü durdurur, tank basıncı minimum değere düştüğünde presostat kompresörü tekrar çalıştırır.

NOT: Baş/silindir/sevk borusu grubu yüksek sıcaklıklara çıkabilir. Bu parçaların yakınlarında çalışırsanız çok dikkat edin, yanıkları önlemek için bu parçalara dokunmayınız (şekil 8-9).

DİKKAT

Elektrokompresörler, uygun olan (manyeto-termik) diferansiyel anahtarından korunan bir akım prizine bağlanmalıdır. Kompresör motoru, sargının içinde bulunan bir otomatik termik koruma ile donatılmıştır. Motorun ısınması fazla olunca termik koruma kompresörü durdurur. Termik korumanın araya girdiği takdirde kompresör 10- 15 dakika sonra **otomatik olarak yeniden çalışmaya** başlar.

V120/60/1 e V400/50/3 serisi kompresörlerin motorları presostatın içinde yer alan, manüel olarak yeniden çalışır hale getirilir bir termik koruma şalteri ile donatılmıştır. Şalteri yeniden çalışır hale getirene kadar basılı tutunuz.

Güç ünitesiyle donatılmış kompresörlerde termik koruma tertibatı güç ünitesinin içinde yer almaktadır. Termik koruma devreye girdiğinde aşağıda belirtilen işlemlerin yapılması gerekmektedir (Şekil 22):

- Güç ünitesi kapağındaki şalterleri "0" konumuna getirin, kapağı açın ve termik koruma tertibatının 1 numaralı butonuna basınız. Güç ünitesinin kapağını kapatın ve "Güç ünitesi ile donatılmış kompresörlere yol verme" başlıklı paragrafta açıklanan işlemleri gerçekleştirerek kompresöre yeniden yol veriniz.

ÇALIŞMA BASINCI AYARI (şekil 10)

Kompresörü hep azami çalışma basıncı ile çalıştırmak gerekli değil. Hatta çoğu kez kullanılan pnömatik alet daha alçak bir basınç gerektirir. Basınç azaltıcı ile donatılan kompresörlerde çalışma basıncı iyi ayarlanmalıdır. Basınç azaltıcı düğmesini yukarıya doğru çekerek serbest bırakın ve basıncı istediğiniz değere göre ayarlayın. Basıncı arttırmak için düğmeyi saatin yönünde döndürün, basıncı azaltmak için düğmeyi saatin ters yönünde döndürün. En uygun basıncı elde ettikten sonra düğmeyi aşağıya doğru getirip durdurun. Manometre ile donatılan basınç azaltıcılarda ayarlama basıncı, manometrede görüntülenebilir.

BAKIM

Herhangi bir kompresör bakım işlemine başlamadan önce aşağıda belirtilen şartlar yerine
getirilmelidir:

- Ana şalter "0" konumunda bulunmalıdır.
- Presostat ve yol vericideki anahtarlar devreden çıkartılmalı, "0" konumunda bulunmalıdır.
- (Yalnızca depolu versiyonlarda) hava deposu boş olmalıdır.

Kompresörde yoğunlaşma suyu teşekkül edilip depoda birikmektedir. (Yalnızca depolu versiyonlarda) en az haftada bir deponun altındaki boşaltma musluğunu açıp yoğunlaşma suyunu depodan boşaltın (şekil 12). Basınçlı havanın tüpün içinde bulunup bulunmadığını kontrol edin, su yüksek basınçla çıkabilir. Tavsiye edilen basınç: maks. 1÷ 2 Atü. Her 50 saat çalışma emme filtresini sökmenizi, filtre elemanını basınçlı hava ile üfleyerek temizlemenizi tavsiye ederiz. Kompresörün temiz bir ortamda çalışması durumunda filtrenin en az yılda bir değiştirilmesi tavsiye edilir. Kompresörün bulunduğu yer tozlu olursa filtre daha sık değiştirilmelidir.

YAĞ DEĞİŞTİRME - YAĞ DOLDURMA

Kompresör "SAE 5W50" sentetik yağ ile teslim edilir. İlk 100 saat çalışma içinde pompa yağını tamamıyla değiştirmenizi tavsiye ederiz. Karter kapağındaki yağ boşaltma tapasını gevşetip çıkarın, tüm yağı çıkartın, tapayı yeniden kapatın (şekil 13-14). Yağı karter kapağının üst deliğinden içeri koyun (şekil 15), çubukta (şekil 5) veya göstergede (şekil 7) gösterilen seviyeye kadar doldurun. Yağı başın üst deliğinden (şekil 16) yağ doldurmaya hazır olan kayışlı gruplara dökün. Haftada bir pompa yağ seviyesini kontrol edin, lüzumunda yağ ilave edin. Kompresörü çevre sıcaklığının –5°C ile +35°C arasında olduğu yerlerde çalıştırmak için "SAE 5W50" sentetik yağ kullanın. Sentetik yağın özellikleri hem kışın hem de yaz mevsiminde değişmez. Kullanılmış yağ ne kanalizasyona ne de toprağa atılmamalıdır.

YAĞ DEĞİSTİRMEK İÇİN TABLOYA UYUNUZ

YAĞ CİNSİ	İŞLETME SAATLERİ
SYNTHESIS	500
Sentetik yağ	300
Diğer madeni yağ cinsleri SAE 15 W40	100

KÜÇÜK ÇALIŞMA PROBLEMLERİNİN ÇÖZÜMÜ

presostatın altındaki valftan hava kaçakları

Bu problemin sebebi kapama valfının kusurlu sızdırmazlığıdır.
Aşağıdaki işlemleri takip edin (şekil 17):

- Depoyu basınçtan kurtarın.
- Valfın altı köşeli kafasını (A) sökün.
- Hem lastik diski (B) hem de yatağını itina ile temizleyin.
- Tümü itina ile yeniden takın.

Hava kaçakları

Sebebi birkaç bağlantı elemanının kusurlu sızdırmazlığıdır. Tüm bağlantı elemanlarını sabunlu su ile ıslatıp kontrol edin.

Kompresör döner fakat doldurulmuyor

MCX24 – MB24 - MB24S – MX24 - MCX50 - MB50 – MB50S - MX50 - MCV172 – MVX50 - **MB10**: (fig. 18)
Sebebi (C1-C2) valflarının veya bir O-Ringin (B1-B2) kırılması olabilir.
Zarara uğramış parçayı değiştirin.
MCX50B - MCX100 – MCX200 – MCX360 – MCX510 – MCX550 – MCX670 – MCX800 – MCX850 – MCX1100 – MCX1350 – MCX1700 – MCX1960 – VCX50 - VCX 100/3 MC – VCX150 - MB100: (fig. 19)
Sebebi F1 ve F2 valflarının veya bir O-Ringin (D1-D2) kırılması olabilir.
Zarara uğramış parçayı değiştirin.

Kompresör hareket etmiyor

Kompresör hareket etmekte güçlük çekerse

- Şebeke voltajının etikette gösterilen değere uygun olduğunu;
- Kesit ve uzunluğu uygun olmayan elektrik uzatma kablolarının kullanılmadığını;
- Çalışma yerinin fazla soğuk (0°C'nin altında) olmadığını;
- Gerilim ve fişin tamamen yerine yerleşmiş olduğunu, manyetotermik anahtar ile sigortaların bozuk olmadıklarını kontrol ediniz.
- termik korumanın araya girip girmediğini.
- Karterde yağın uygun bir yağlamaya yeterli olup olmadığını kontrol edin (şekil 7).

kompresör durmuyor

Kompresör azami basınç değerine ulaşınca durmazsa deponun emniyet valfı araya girer. Onarım için en yakın fabrika yetkili servis merkeziyle temas etmeniz gerekir.

DİKKAT

- Depo basınç altındayken bağlantılar kesinlikle sökülmemelidir, deponun basınçtan kurtarılmış olduğunu kontrol ediniz.
- Delik açmak, kaynak yapmak veya basınçlı hava deposunun biçimini kasten değiştirmek yasaktır.
- Kompresör üzerinde yapılması gereken herhangi bir el konmasının, evvela fişi prizden çıkarmakla yapılmalıdır.
- Kompresörün doğru çalışması için çevre sıcaklığı: 0°C ile 25°C arasında (45°C'nin üstünde olmasın).
- Kompresör üzerine su veya yanıcı sıvılar dökmeyiniz.
- Kompresörün yakınlarında yanıcı cisimler yerleştirmeyiniz.
- Kesintilerde presostat veya anahtar "0" (OFF) (kapalı) konumuna getirilmelidir.
- Basınçlı havayı kişilere veya hayvanlara doğru yöneltmeyiniz.
- Depo basınç altındayken kompresörü taşımayınız. Kompresörde baş ve sevk boruları olmak üzere bazı kısımlar yüksek sıcaklıklara

çıkabilmelerine çok dikkat ediniz. Yanıkları önlemek için bu parçalara dokunmayınız (şekil 8-9).
- Kompresörü özel kabza veya saplarından yukarı kaldırarak veya çekerek taşıyın
- Çocuk ve hayvanlar makinenin çalıştığı yerden uzak tutulmalıdır.
- Kompresörü verniklemek için kullanırsanız
1) Kapalı yerlerde veya alevlerin yakınında çalışmayınız.
2) Çalıştığınız yerde uygun bir hava değiştirmenin var olduğunu kontrol edin.
3) Burun ve ağzınızı özel bir maske ile koruyun.
- Elektrik kablosu veya fişi zarara uğramış olursa kompresörü kullanmayın, yedek parçayı zarara uğramış parçanın yerine koymak için fabrika yetkili servis merkezine danışın.
- Kompresör, bir raf üzerinde veya döşemeden yüksek bir yüzeyde yerleştirilmesi durumunda çalışma sırasında düşmemesi için sağlam bir şekilde tespit edilmelidir.
- Kendinizi ve kompresörünüzü zarara uğratmamak için ellerinizi veya başka cisimleri koruma ızgarasının içine sokmayınız.
- Ağır zararları önlemek için kompresörü kişi, hayvan veya başka cisimlere karşı bereleyici alet olarak kullanmayınız.
- Kompresörü kullandıktan sonra fişi akım prizinden çekip çıkarın.

MCX24 – MB24 - MB24S – MX24 - MCX50 - MB50 – MB50S - MX50 - MCV172 – MVX50 - MB10:
Azami işletme basıncı: 8,5 Atü
Azamı kullanma basıncı: 8 Atü
MCX50B - MCX100 – MCX200 – MCX360 – MCX510 – MCX550 – MCX670 – MCX800 – MCX850 – MCX1100 – MCX1350 – MCX1700 – MCX1960 – VCX50 - VCX 100/3 MC – VCX150 - MB100:
Azami işletme basıncı: 10,5 Atü
Azami kullanma basıncı: 10 Atü

Serbest alanda, 4 m mesafesinde, dB(A) olarak, azami kullanma basıncında ölçülmüş ses basıncı seviyesi

	RPM	dB(A)
MCX24 – MB24 - MB24S – MX24 - MCX50 - MB50 – MB50S - MX50 - MCV172 – MVX50 - MB10	2850	75
MCX50B - MCX100 – MCX200 – MCX360 – MCX510 – MCX550 – MCX670 – MCX800 – MCX850 –VCX50 - VCX 100/3 MC – VCX150 - MB100	2850	77
MCX1100 – MCX1350 – MCX1700 – MCX1960	2980	78

Gücü 3 Hp'ye eşit veya daha fazla olan tekerlekli elektrikli kompresörler kapalı ortamda kullanılmak üzere tasarlanmıştır.

MODELLERİN İYİ ÇALIŞMASI İÇİN TAVSİYELER
Makinenin azami işletme basıncı ile iyi bir tam yüklü ve sürekli çalışması için kapalı yerde çalışma yeri sıcaklığının +25°C'nin üstünde olmadığını kontrol edin.

PNÖMATİK BORU BAĞLANTILARI
Kullandığınız basınçlı hava pnömatik borularının azami basınç özellikleri kompresörünkilerine hep uygun olmalıdır. Kusurlu boruları onarmaya çalışmayınız.
LÜZUMUNDA İMALATÇI ÖNCEDEN BİLDİRMEDEN HERHANGİ BİR ANDA ÜRÜNLERDE DEĞİŞİKLİK YAPABİLİR.

DÔLEŽITÉ INFORMÁCIE

Pred používaním kompresoru podrobneprečítať pokyny popísané v tomto návodu. Väčšina nehôd pri práci s kompresorom je zavinená nedodržaním základných bezpečnostných predpisov. Včasné rozpoznanie možnej rizikovej situácie a dodržiavaním bezpečnostných predpisov sa predíde nehodám. Základné bezpečnostné predpisy sú vypísané v odseku BEZPEČNOSŤ, tohto návodu, ako aj v odseku Používanie a údržba kompresoru. Nebezpečné situácie, ktorým treba predchádzať sú popísané v odseku UPOZORNENIA na stroji alebo v návodu. Používajte stroj iba spôsobom popísaným a odporúčaným výrobcom, s výnimkou prípadov, kedy je naprosto zaručené, že nemôže spôsobiť škody na veciach a osobách v blízkosti.

VÝZNAM VÝSTRAŽNÝCH NÁPISOV

UPOZORNENIE: označuje potencionálne nebezpečnú situáciu, ktorej nerešpektovanie môže zapríčiniť vážne škody.

OCHRANA : označuje nebezpečnú situáciu, a potrebnú ochranu, ktorej nerešpektovanie môže zapríčiniť ľahšie škody na osobách a na stroji.

POZNÁMKA: zdôraznuje podstatnú informáciu.

BEZPEČNOSŤ

DÔLEŽITÉ POKYNY PRE BEZPEČNÉ POUŽÍVANIE KOMPRESORU

POZOR:

NEPATRIČNÉ POUŽÍVANIE ALEBO NEDOSTATOČNÁ ÚDRŽBA TOHTO KOMPRESORU MÔŽE MAŤ ZA NÁSLEDOK FYZICKÉ POŠKODENIA POUŽÍVATEĽA. K ZABRÁNENIU TOHTO RIZIKA SA ODPORÚČA POSTUPOVAŤ PRESNE PODĽA NÁSLEDOVNÝCH POKYNOV .

PREČÍTAŤ CELÝ NÁVOD

1. NEDOTÝKAŤ SA ČASTÍ ZA CHODU.

Nie vkladať ruky, prsty a lebo iné časti tela do blízkosti častí kompresoru, ktoré sú v pohybe.

2. NEPOUŽÍVAŤ KOMPRESOR BEZ NAMONTOVANÝCH OCHRANNÝCH BARIÉR

Nikdy nepoužívať kompresor, ak nie sú všetky ochranné bariéry správne namontované na svojich miestach. (napr. kryty reťazou, kryty remeníc, bezpečnostný ventil) ak je pre údržbu alebo pre opravu nezbytné odstránenie týchto bariér, treba ich pred opätovným použitím kompresoru opäť namontovať a presvedčiť sa, či sú tieto dobre upevnené a na pôvodnom mieste.

3. POČAS PRÁCE POUŽÍVAŤ VŽDY OCHRANNÉ OKULIARE

Používajte vždy pracovné okuliare alebo inú primeraný ochranu pre oči . Nikdy nesmerujte prúd stlačeného vzduchu proti telu vlastnému, alebo inej osoby.

4. CHRÁNIŤ SA PROTI ÚRAZOM ELEKTRICKÝM PRÚDOM

Vyvarovať sa náhodným kontaktov tela s kovovým súčasťami kompresoru , ako sú trubky, nádrž alebo kovové časti napojené na uzemnenie. Nikdy nepoužívať kompresor v blízkosti vody alebo vo vlhkom prostredí.

5. ODPOJIŤ KOMPRESOR

Pred zahájením akejkoľvek údržby , čistenia, kontroly, výmeny alebo opravy na akejkoľvek časti odpojiť kompresor od zdroja elektriky a celkom vyprázdniť tlak v nádrži

6. NÁHODNÉ SPUSTENIE

Neprevážať kompresor ak je tento pripojený k zdroju elektrického napätia alebo ak je nádrž pod tlakom .Pred pripojením kompresoru k zdroji elektrického napätia presvedčiť sa, či je vypínač tlak. spínača v polohe OFF.

7. USKLADŇOVAŤ KOMPRESOR VHODNÝM SPÔSOBOM

Ak je kompresor dlhší čas mimo prevádzku , treba ho uskladniť na suchom mieste, ktoré je chránené pred vplyvom atmosférických podmienok . Uložiť mimo dosah detí.

8. PRACOVNÉ MIESTO

Pracovné miesto treba udržiavať v čistote, odpratať z miesta nepotrebné náradie . Udržiavať pracovné miesto dobre vetrané . Nepoužívať kompresor v blízkosti horľavých kvapalín alebo plynu. Kompresor môže počas chodu produkovať iskry. Nepoužívať kompresor v blízkosti farieb, benzínu, chemických látok , lepidiel a akéhokoľvek iného horľavého alebo výbušného materiálu.

9. CHRÁNIŤ PRED DETMI

Zabrániť deťom alebo iným nepovolaným osobám kontakt s prívodnou šnúrou kompresoru . Všetky nepovolané osoby sa musia zdržiavať v bezpečnej vzdialenosti od pracovného miesta.

10.PRACOVNÝ ODEV

Nikdy nenosiť príliš objemné odevy alebo šperky a náhrdelníky. Mohlo by dôjsť k ich zachyteniu do častí v pohybe. V prípade potreby zakryť vlasy šatkou alebo iným vhodný spôsobom.

11. VHODNE ZAOBCHÁDZAŤ S PRÍVODNOU ŠNÚROU.

Neodpájať prívodnú šnúru od zdroja elektriky ťahaním za ňu . Udržiavať prívodnú šnúru v bezpečnej vzdialenosti od zdrojov tepla, od oleja a ostrých povrchov. Nešliapať po prívodnej šnúre a nestlačovať ju neprimerane ťažkými predmetmi.

12. ROBIŤ PRAVIDELNE VHODNÚ ÚDRŽBU KOMPRESORU

Pri mazaniu postupovať podľa návodu (neplatí pre oilless). Pravidelne kontrolovať či je prívodná šnúra v neporušenom stave, pri jej poškodeniu je treba zabezpečiť jej výmenu v autorizovanom servisu. Pravidelne kontrolovať, či nie je na kompresore viditeľná vada. Pre jej nápravu je treba obrátiť sa na autorizovanú opraváreň.

13. ELEKTRICKÉ PREDLŽOVACIE ŠNÚRY PRE PRÁCU VONKU

Ak je kompresor používaný vonku, je treba používať na predlženie prívodu výlučne predlžovačky určené a označené pre vonkajšie používanie.

14. POZOR

Postupujte s rozvahou a dbajte na základné pravidlá bezpečnosti . Vyvarujte sa práce s kompresorom ak ste unavení. Kompresor nesmie byť nikdy používaný osobami ktoré sú pod vplyvom alkoholu, drogy alebo liekov vyvolávajúcich spavosť.

15. KONTROLOVAŤ VADNÉ ČASTI A ÚNIKY VZDUCHU

Ak zistíte vadu na ochrannom krytu alebo na akejkoľvek inej časti, treba ju pred opätovným použitím kompresoru starostlivo skontrolovať a na overiť, či sú tieto časti schopné bezpečnej prevádzky tak, ako ukladajú pravidlá bezpečnosti práce.. Overiť stav pohyblivých častí, hadice, manometer, reduktor tlaku, vzduchové prípojky a všetky časti, ktoré sú dôležité pre správny chod. Každá poškodená časť musí byť opravená alebo vymenená odborníkom v špecializovanom servisnom stredisku tak, ako je popísané v Návodu k použití. NEPOUŽÍVAŤ KOMPRESOR S VADNÝM TLAKOVÝM SPÍNAČOM.

16. POUŽÍVAŤ KOMPRESOR VÝHRADNE PRE ÚČELY POPÍSANÉ V TOMTO NÁVODU K POUŽITÍ

Kompresor je stroj na produkciu stlačeného vzduchu.. Nikdy nepoužívať kompresor na iné účely inú než tie, ktoré sú popísané v návodu k použití

17. POUŽÍVAŤ KOMPRESOR ODPORÚČANÝM SPÔSOBOM

Počas práce s kompresorom postupovať podľa pokynov popísaných v tejto príručke Nedovoliť manipuláciu s kompresorom deťom alebo osobám, ktoré nemajú skúsenosti s jeho obsluhou.

18. OVERIŤ ČI JE KAŽDÁ SKRUTKA, SVORKA A VEKO RIADNE DOTIAHNUTÉ

Overiť, či je každá skrutka, svorka či štítok pevne utiahnutý a pravidelne kontrolovať ich stav.

19. UDRŽIAVAŤ V ČISTOTE ASPIRAČNÚ MREŽU

Udržiavať v čistote ventilačnú mrežu motora. Pravidelne ju čistiť, najme ak kompresor pracuje v prašnom prostredí.

20. KOMPRESOR MÁ PRACOVAŤ NA NOMINÁLNE NAPÄTIE

Kompresor treba prevádzať iba na napätie, ktoré je uvedené na štítku s údajmi. Ak je kompresor používaný na vyššie ako nominálne napätie, motor robí na vyšší počet otáčok a môže dôjsť k poškodeniu jednotky a spáleniu motora.

21. NEPOUŽÍVAŤ VADNÝ KOMPRESOR

Ak je pri práci s kompresorom slyšať nezvyklý hluk alebo sa prejaví nadmerné vibrácie , alebo iná závada, treba ho okamžite zastaviť a overiť jeho funkčnosť, alebo kontaktovať najbližšie autorizované servisné stredisko.

22. NEČISTIŤ PLASTOVÉ ČASTI RIEDIDLOM

Riedidlá, ako napr. benzín, rozpúšťadla, nafta a podobne, ktoré obsahujú alkohol, môžu poškodiť plastové časti . K čisteniu týchto častí používajte mäkkú handru vodu a mydlo alebo vhodný saponát.

23. POUŽÍVAJTE IBA ORIGINÁLNE NÁHRADNE DIELY

Použitie nie originálnych náhradných dielov má za následok prepadnutie záruky a závady na kompresore . Originálne náhradné diely možno zakúpiť u autorizovaných predajcov.

24. NEROBIŤ ÚPRAVY NA KOMPRESORE

Na kompresore nerobte zmeny. K robeniu všetkých oprav konzultujte autorizované servisné stredisko. Nepovolená úprava môže znížiť výkonnosť kompresoru a taktiež môže byť príčinou vážnych nehôd osôb, ktoré nemajú potrebné technické znalosti k robeniu takýchto úprav.

25. AK NIE JE KOMPRESOR V PREVÁDZKE VYPNITE TLAK. SPÍNAČ

Ak nie je kompresor používaný, otočte rúčku tlak. spínaču do polohy (“OFF“), odpojte kompresor od prívodu elektriny a otvorte kohútik linky, aby sa vypustil stlačený vzduch, ktorý ostal v nádrži.

26. NEDOTÝKAJTE SA HORKÝCH ČASTÍ KOMPRESORU
Nedotýkať sa hadíc , motora a ďalších horkých častí. Zabránite tým riziku popálenia.
27. NESMERUJTE PRÚD VZDUCHU PRIAMO NA TELO
Na predchádzanie rizikových situácií nesmerujte nikdy prúd vzduchu na osoby a zvieratá.
28. VYPÚŠŤANIE KONDENZÁTU Z NÁDRŽE
Nádrž treba vyprázdniť každodenne, alebo po každých 4 hodinách prevádzky. Otvoriť vypúšťacie zariadenie a ak treba, nakloniť kompresor tak, aby vytiekla nahromadená teplá voda.
29. NEZASTAVUJTE KOMPRESOR ŤAHANÍM ZA PRÍVODNÚ ŠNÚRU
Na zástavu kompresoru používajte vypínač "O/I" ("ON/OFF") tlak. spínača .
30. VZDUCHOVÝ OKRUH
Používajte iba odporúčané hadice a náradie, ktoré znášajú tlak ktorý je vyšší alebo zhodný ako maximálny pracovný tlak kompresoru.

NÁHRADNÉ DIELY

K opravám používajte iba originálne náhradné diely, ktoré sú zhodné s pôvodnými. Opravy na kompresoroch môže robiť iba autorizované servisné stredisko .

UPOZORNENIA

NÁVOD K ZAPOJENIU UZEMNENIA

U tohto kompresoru treba počas užívania zapojiť uzemnenie tak, aby bola obsluha bola chránená pred úrazom elektrickým prúdom. Jednofázový kompresor je vybavený dvojpólovým vodičom a uzemnením Trojfázový kompresor je dodávaný s elektrickým káblom bez zástrčky. Je treba, aby elektrické zapojenie urobil kvalifikovaný technik . Odporúčame nie rozmontovať kompresor a nerobiť ani iné napojenia na tlak. spínači. K urobeniu akejkoľvek opravy obráťte sa na autorizované servisné strediska alebo na iné kvalifikované stredisko. Pamätajte, že vodič uzemnenia je vždy zelený alebo žlto-zelený Tento vodič nesmie byť nikdy zapojený na živý terminál. Pred výmenou zástrčky na prívodnom kábli zabezpečiť pripojenie uzemnenia. V prípade pochybností privolať kvalifikovaného elektrikára a nechať skontrolovať uzemnenie.

PREDLŽOVACIA ŠNÚRA

Používať výhradne predlžovačku zo zástrčkou a s uzemnením, nepoužívať poškodené alebo stlačené predľžovačky. Pred použitím predľžovacej šnury presvedčiť sa, či je dostatočná pre prenos príkonu k stroju, ktorý pripojíte. Príliš tenká šnúra môže byť príčinou výpadkov napätia a následkom toho stratou výkonu a nadmerného zohrievania prístroja. Kábel predľžovačky pre jednofázové kompresory musí mať príslušný priemer v závislosti od svojej dĺžky, pozri tabuľku.

Tab.1 PRIEREZ PLATNÝ PRE MAXIMÁLNU DĹŽKU 20m jednofázový

Hp	Kw	220/230V	110/120V
		(mm ^{2})	(mm ^{2})
0.75 – 1	0.65 – 0.7	1.5	2.5
1.5	1.1	2.5	4
2	1.5	2.5	4 – 6
2.5 - 3	1.8 – 2.2	4	/

Tab.2 PRIEREZ PLATNÝ PRE MAXIMÁLNU DĹŽKU 20m trifázový

Hp	Kw	220/230V	380/400V
		(mm ^{2})	(mm ^{2})
2 – 3 - 4	1.5 – 2.2 – 3	2.5	1.5
5.5	4	4	2
7.5	5.5	6	2.5
10	7.5	10	4

UPOZORNENIE

Vyvarujte sa všetkých rizík úrazu el. prúdom. Nikdy nepoužívajte kompresor s poškodeným prívodným káblom alebo poškodenou predlž. šnúrou. Nikdy nepoužívajte kompresor vo vode, v blízkosti vody alebo v prostredí, kde hrozí nebezpečenstvo el. výbojov.

TUTO PRÍRUČKU NA POUŽÍVANIE A ÚDRŽBU ULOŽIŤ NA ĽAHKO PRÍSTUPNOM MIESTE V DOSAHU OSÔB, KTORÉ SÚ V KONTAKTU S PRÍSTROJOM

POUŽÍVANIE A ÚDRŽBA

POZNÁMKA: Informácie obsiahnuté v tomto manuáli boli napísané pre účely obsluhy počas užívania a ďalších úkonov s kompresorom Niektoré z ilustrácií v tomto manuáli zobrazujú detaile, ktoré sa môžu líšiť od vášho kompresoru.

ZAPOJENIE

Po vybaleniu kompresoru z obalov (obr. 1) presvedčiť sa o jeho neporušenosti , skontrolovať či nebol poškodený počas prepravy a ďalej postupovať následovne: U kompresorov s nádržou namontovať kolá a gumené podložky na nádrž tam, kde nie sú namontované a postupovať podľa schémy na (obr. 1). U kolies s dušou dohustiť kolá na tlak max. 1,6 bar. Umiestiť kompresor na rovný, dostatočne pevný povrch, alebo s maximálnym náklonom ˜10°, na dobre vetranè miesto, chránené pred atmosférickými vplyvmi a chrániť ho pred výbušninami. Ak je podlaha pod kompresorom naklonená alebo hladká, overiť, či sa tento nebude hýbať, ak treba, ukotviť ho kolesá pomocou dvoch zarážok. Ak je kompresor umiestený na polici alebo v regálu, treba zabezpečiť jeho stabilitu vhodným upevnením. Za účelom vhodného vetrania a chladenia je treba, aby bol kompresor ako aj kryt remeniˆ, ak je prítomný, vzdialený najmenej 50m a 100cm cm od každej steny (obr. 2).

NÁVOD NA POUŽÍVANIE

Počas transportu kompresoru postupovať opatrne a zabezpečiť, aby nedošlo k jeho prevráteniu, a k dvíhaniu používajte háky a laná ,pozri. U kompresorov mazaných olejom treba vymeniť zátku. Namiesto plastovej zátky na veku (obr. 3-4) zasuňte merku na hladinu oleja (obr.5), alebo odvzdušnovaciu zátku, ktorá je vo výbave kompresoru (obr.6).Skontrolovať a doplniť hladinu oleja na predpísanú výšku. (obr.7).

ELEKTRICKÉ PRIPOJENIE

Jednofázové kompresory sú dodávané aj s elektrickým káblom a zástrčkou na el. prúd dvoj pólový + uzemnenie. Je dôležité napojiť kompresor na zásuvku el. prúdu, ktorá má uzemnenie.
Trojfázové Kompresory (L1+L2+L3+PE) musí pripojiť odborník. Trojfázové kompresory sú dodávané bez zástrčky. Namontovať na prívodnú šnúru vhodnú zástrčku s káblovou priechodkou na skrutku a s blokovacím poistným krúžkom, podľa hodnôt uvedených v následovnej tabuľke.

CV	kW	Zdroj volt /ph	Typ zástrčky
2 - 3	1.5 – 2.2	220/380/3	16 A 3 póly+zem
		230/400/3	
5.5 – 7.5	4 – 5.5	230/400/3	
		220/380/3	32 A 3 póly+zem

POZNÁMKA: kompresory, upevnené na nádrži 500 litrov s výkonom CV7.5 / CV10/7.5 kW a 55 kW, môžu byť dodané s kontrolou start-up hviezda-trojuholník, zatiaľ čo modely tandem (č 2 na rovnakej nádrži čerpacie) sú ak sa zariadením časovanej na začatie dvoch samostatných čerpania.
Počas montáži postupovať následovne:
- Pripojiť krabicu štartovacej ústredni na múr lebo na pevnú podložku, pripojiť k nej prívodný kábel s elektrickou zástrčkou s priemerom ktorý odpovedá jej dĺžke.
-Akákoľvek vada spôsobená nesprávne urobenou inštaláciou má za následok prepadnutie záruky na elektrické súčasti. Z tohto dôvodu odporúčame urobiť montáž odborníkovi.

POZOR:
Nikdy nezameniť neutrál s uzemnením. Pripojenie na uzemnenie treba urobiť podľa bezpečnostných noriem EN 60204. Zástrčka prívodného kabelu nesmie slúžiť na vypínanie a treba ju zasunúť do zásuvky el. prúdu ovládanej vhodným diferenciálnym spínačom (magneto tepelným).

SPUSTENIE

Skontrolovať či napätie v sieti je rovnaké ako údaje na štítku elektrických údajov, povolená tolerancia je v rozmedzí 05%.
Pri prvom spúšťaniu treba u kompresorov, ktoré fungujú na trojfázový prúd overiť správny smer otáčania, ktorý je označený šípkou na krytu remenice alebo na ochrannom krytu.
Podľa typu tlak. snímača namontovaného na kompresore otočiť alebo stisnúť tlačidlo, ktoré sa nachádza na hornej časti stroja, do polohy "0". Zasunúť zástrčku do zásuvky el. prúdu a otočením tlačidla tlak.

spínača do polohy “I” zapnite kompresor. Kompresor pracuje plno automaticky a je riadený tlak. spínačom, ktorý ho zastaví, keď tlak v nádrži dosiahne maximálnej hodnoty a opäť ho spustí, ak hodnota klesne na minimum. Rozdiel v týchto tlakoch je zvyčajne circa 2 bar 29psi medzi maximálnou a minimálnou hodnotou. Po pripojeniu kompresoru k elektrickej sieti naplniť ho na maximálny tlak a skontrolovať takto presný chod stroja.

KOMPRESORY S RIADIACOU JEDNOTKOU SPÚŠTANIA (Obr.20)
Zasunúť vidlicu do zásuvky el. prúdu a prepnúť presostat do polohy "I" (ON). Hlavný vypínač pre napájanie "A" na riadiacej jednotke prepnúť do polohy "I". Prítomnosť el. prúdu je signalizovaná rozsvietením bielej kontrolky "E". Otočiť vypínač "B" do polohy 1 a zapnúť tak kompresor. Rozsvietenie kontrolky "D" pre elektroventil a následné rozsvietenie kontrolky pre motor "C" oznamujú správny chod stroja.

KOMPRESORY TANDEM S RIADIACOU JEDNOTKOU S ČASOVÝM SPÍNAČOM (Obr. 21)
Zasunúť vidlicu do zásuvky el. prúdu a prepnúť presostat do polohy "I" (ON). Hlavný vypínač pre napájanie "A" na riadiacej jednotke prepnúť do polohy "1". Prítomnosť el. prúdu je signalizovaná rozsvietením bielej kontrolky "E". Otočiť vypínač "B" a zapnúť tak kompresor. Pol. 1 funguje iba čerpanie č. 1. Pol. 2 funguje iba čerpanie č. 2. Pol. 3. Fungujú obe čerpania súčasne s diferencovaným rozbehom. Chod kompresoru je plne automatický, ovládaný presostatom, ktorý ho zastaví v prípade, že tlak v nádrži dosiahne maximálnej hodnoty a znovu ho spustí ako náhle tlak klesne na minimálnu hodnotu.

POZNÁMKA: Sada hlava/valec/prívodná hadica umiestená pod krytom môže počas chodu dosahovať vysokej teploty , treba dávať pozor počas práce v blízkosti tejto časti a nedotýkať sa jej, hrozí riziko popálenia (obr. 8-9).

POZOR
Je povolené pripojiť kompresor je možné iba na zásuvku el. prúdu, ktorá je chránená vhodným diferenciálnym spínačom (magneto termickým). Motor kompresoru je vybavený automatickým tepelným ističom vo vnútri vinutia, tento istič vypne kompresor ak teplota kompresoru stúpne nad povolenú hranicu. V prípade zásahu sa kompresor opäť samočinne spustí po 10-15 minútach.
Motory kompresorov zo série V120/60/1 e V400/50/3 sú opatrené tepelným ističom na ručné odblokovanie ktorý je vo vnútri tlakového relé. Držať stisnuté až do odblokovania .
U kompresorov opatrených riadiacou jednotkou je tepelná poistka v jej vnútri V prípade, že dôjde k zásahu tepelnej poistky postupovať následovne (obr. 22):
- Prepnúť vypínače na veku riadiacej jednotky do polohy "0", otvoriť veko a stisnúť tlačítko 1 tepelnej poistky. Znovu zatvoriť veko a spustiť kompresor vyše popísaným spôsobom v odseku "Spúšťanie kompresorov s riadiacou jednotkou"

REGULÁCIA PRACOVNÉHO TLAKU (obr. 10)
Počas práce nie je vždy nutné udržiavať maximálny tlak, naopak často potrebuje používaný pneumatický nástroj menší tlak. U kompresorov

vybavených zariadením na zníženie maximálneho tlaku je treba urobiť reguláciu na vhodnú hodnotu pracovného tlaku ako ďalej popísané: Odblokovať gombík reduktoru zatiahnutím smerom von a otáčaním a zregulujte tlak na potrebnú hodnotu, otáčaním v smeru hodinových ručičiek sa tlak zvyšuje, v opačnom smere sa znižuje. U reduktorov, ktoré sú vybavené manometrom sa hodnota nastavovaného tlaku zobrazuje na tomto manometri.

ÚDRŽBA
Pred akýmkoľvek úkonom robeným na kompresoru je treba zabezpečiť následovne:
- Hlavný linkový vypínač je v polohe “0”.
- Tlak. spínač a spínače na riadiacej jednotke sú v polohe “0”.
- Tlak zo vzduchovej nádrže je celkom vypustený (iba u modelov s nádržou).

Kompresor počas chodu produkuje vodu z kondenzátu, ktorá sa hromadí v nádrži . Je treba najmenej raz týždenne vypustiť kondenzát otvorením vypúšťacieho kohútiku , ktorý je pod nádržou (obr. 12). Postupovať opatrne, pri prítomnosti stlačeného vzduchu v bombe môže voda vystriekavať. Odporučený tlak je 1 ÷ 2 bar max. Po každých 50 pracovných hodinách odporúčame odmontovať sací filter a vyčistiť filtračné prvky prúdom stlačeného vzduchu alebo, ak je upchatý, vymeniť prvok označený šípkou 3. Odporúčame výmenu filtru najmenej jeden ráz ročne, ak kompresor pracuje v čistom prostredí a častejšie, ak pracuje v prašnom prostredí.

VÝMENA A DOLIEVANIE OLEJA
Kompresor je plnený syntetickým olejom SAE 5W50. Odporúčame kompletnú výmenu oleja v nádrži po ubehnutí prvých 100 pracovných hodín od uvedenia do prevádzky. Odskrutkujte vypúšťací zátku oleja na ochrannom veku kompresoru a vypusťte všetok olej, a zaskrutkujte zátku nazad. (obr. 13-14). Olej sa vlieva do vnútra cez otvor v hornej časti veka skrine. (obr.15), správna hladina oleja má dosahovať do výšky označenej ryskou na kontrolnej mierke (obr.5) alebo na hladinomere (obr.7). Olej vlejte taktiež otvorom v hlave (Obr.16) do remenícových častí, v príslušných miestach. Jeden raz týždenne skontrolujte hladinu oleja v čerpadle a doplňte olej podľa potreby. Pri prevádzke v prostredí s teplotou od –5°C do +35°C používajte syntetický olej SAE5W50. Tento druh oleja si uchová svoje vlastnosti nemenné v zime aj v lete. Použitý olej zlikvidujte predpísaným spôsobom.

PRI VÝMENE OLEJU DODRŽAJTE ROZPIS PODĽA TABUĽKY

TYP OLEJA	PRAC.HODINY
SYNTHESIS	500
Syntetický Olej	300
Iné minerálne širokospektré oleje SAE 15 W40	100

OPRAVY DROBNÝCH ZÁVAD
Straty vzduchu cez ventil pod tlak. spínačom
Tento nedostatok je spôsobený nedostatočnou tesnosťou spätného ventilu. Pri oprave postupovať následovne (obr. 17).
- Vyprázdniť celkom tlak v nádrži.
- Odskrutkovať šesťuholníkovú hlavu ventilu (A).
- Starostlivo vyčistiť malý gumený disk (B) ako aj jeho sedlo.
- Opäť všetko namontovať na pôvodné miesto .

Straty vzduchu
Príčinou je najčastejšie špatné tesnenie jednej z prípojok, navlhčením mydlovouvodou treba skontrolovať všetky prípojky .
Kompresor beží, ale nenatlakuje sa
MCX24 – MB24 - MB24S – MX24 - MCX50 - MB50 – MB50S - MX50 - MCV172 – MVX50 - MB10: (fig. 18)
Príčinou je najčastejšie roztrhnutie ventilu, alebo tesnenia (C1-C2), alebo vada tesnenia (B1-B2) Treba urobiť výmenu poškodenej časti.
MCX50B - MCX100 – MCX200 – MCX360 – MCX510 – MCX550 – MCX670 – MCX800 – MCX850 – MCX1100 – MCX1350 – MCX1700 – MCX1960 – VCX50 - VCX 100/3 MC – VCX150 - MB100: (fig. 19)
závada môže byť spôsobená roztrhním ventilu F1 a F2 alebo vada tesnenia D1- D2. Treba urobiť výmenu poškodenej časti
Kompresor sa nerozbehne
Ak má kompresor ťažkosti pri rozbehu treba skontrolovať:
- Či napätie v sieti je zhodné s údajmi na štítku
- Či používané predĺžovacie šnúry majú vhodný priemer a dĺžku.
- Či nie je pracovné prostredie príliš chladné (pod hranicou 0 ͦ C)
- Či je v elektrickej sieti prúd (správne zapojená zásuvka, magnetotermický istič a poistky neporušené)
- Či nedošlo k zásahu tepelnej ochrany
- Či je prítomný olej pre dostatočné mazanie(obr.7)

Kompresor sa nezastaví (iba s nádržou)
- Ak kompresor nezastane po dosiahnutí maximálneho tlaku, otvorí sa bezpečnostný ventil na nádrži. V takom prípade treba nechať kompresor opraviť v najbližšom autorizovanom opravárenskom stredisku.

POZOR
- V žiadnom prípade nerozpájať žiadnu z prípojok s nádržou pod tlakom, vždy sa presvedčiť, či je nádrž vypustená .
- Je zakázané vŕtanie dier do nádrže na stlačený vzduch, jej zvarovanie alebo jej úmyselné deformovanie.
- Pred akýmkoľvek zásahom na kompresore najskôr treba vyťahnúť zástrčku zo zásuvky el. prúdu.
- Pre správny chod musí byť teplota prostredí ͦ 0C +200C,(MAX 400C).
- Nesmerovať prúd vody alebo horľavých kvapalín na kompresor.
- Nenechávať v blízkosti kompresoru horľavé predmety.
- Počas prestávky v užívaniu prepnúť tlak. spínač alebo vypínač do polohy “0” (OFF) (vypnuté).
- Nesmerovať prúd vzduchu na osoby alebo zvieratá.
- Neprenášať kompresor s tlak. nádržou pod tlakom.

- Pozor na časti, ktoré môžu počas chodu dosiahnuť vysokej teploty (hlava, výstupné hadice) Nedotýkať sa týchto častí, hrozí riziko popálenia. (obr 8-9).
- Počas transportu kompresoru používať na dvíhanie a ťahanie k tomu určené úchytky a rukoväti .
- Zabráňte prístup do blízkosti kompresoru deťom a zvieratám. Ak používate kompresor na lakovanie :
a) nepracujte v nevetranom prostredí a v blízkosti otvoreného ohňa
b) zaistite dostatočnú výmenu vzduchu v pracovnom mieste
c) pri práci používajte vhodnú ochrannú masku na ústa a nos
- Nepoužívajte kompresor ak je poškodený prívodný kábel alebo zástrčka a zaistite ich okamžitú opravu odborníkom, pri použití originálnych náhradných dielov.
- Kompresor ktorý je umiestený na polici alebo na inom mieste nad úrovňou podlahy musí byť dostatočne upevnený tak, aby sa zabránilo jeho spadnutiu počas prevádzky.
- Nikdy nevkladajte predmety a ruky do vnútra ochranných mreží, hrozí nebezpečenstvo úrazu ako aj poškodenia kompresoru.
- Vyvarovať sa používania kompresoru proti osobám a zvieratám, môže privodiť vážne škody
- Po skončení práce s kompresorom vyťahovať vždy zástrčku zo zásuvky el. prúdu.

MCX24 – MB24 - MB24S – MX24 - MCX50 - MB50 – MB50S - MX50 - MCV172 – MVX50 - MB10:
Maximálny pracovný tlak 8,5 bar
Maximálny použiteľný tlak .8.bar
MCX50B - MCX100 – MCX200 – MCX360 – MCX510 – MCX550 – MCX670 – MCX800 – MCX850 – MCX1100 – MCX1350 – MCX1700 – MCX1960 – VCX50 - VCX 100/3 MC – VCX150 - MB100:
Maximálny pracovný tlak 10,5 bar
Maximálny použiteľný tlak .10.bar

Stupeň hlučnosti meraný na volnom poli vo vzdialenosti 4m s toleranciou _3dB(A) pri maximálnom úžitkovom tlaku

	RPM	dB(A)
MCX24 – MB24 - MB24S – MX24 - MCX50 - MB50 – MB50S - MX50 - MCV172 – MVX50 - MB10	2850	75
MCX50B - MCX100 – MCX200 – MCX360 – MCX510 – MCX550 – MCX670 – MCX800 – MCX850 –VCX50 - VCX 100/3 MC – VCX150 - MB100	2850	77
MCX1100 – MCX1350 – MCX1700 – MCX1960	2980	78

Elektrické kompresory s podvozkom o výkone ktorý je 3Hp a viacej sú určené pre prevádzku v uzatvorených priestorách.

ODPORÚČANIE PRE NEZÁVADNÚ PREVÁDZKU
NA ZARUČENIE STÁLEJ PREVÁDZKY S PLNÝM ZAŤAŽENÍM PRI MAXIMÁLNOM PREVÁDZKOVOM TLAKU TREBA ZABEZPEČIŤ, ABY TEPLOTA PRACOVNÉHO PROSTREDIA NEPREKROČILA V UZATVORENOM PROSTREDÍ +25°C.

VZDUCHOVÉ PRÍPOJKY
Používať výhradne vzduchové hadice na stlačený vzduch , ktoré majú odpovedajúce vlastnosti maximálneho tlaku pre daný kompresor. Nesnažiť sa opravovať poškodené hadice.

VÝROBCA SI VYHRADZUJE PRÁVO AKEJKOĽVEK ÚPRAVY V PRÍPADE NUTNOSTI, BEZ PREDCHÁDZAJÚCEHO UPOZORNENIA

ELEKTRISK SKJEMA - ΗΛΕΚΤΡΙΚΟ ΣΧΕΔΙΑΓΡΑΜΜΑ - ЭЛЕКТРИЧЕСКАЯ СХЕМА - SCHEMAT ELEKTRYCZNY - KAPCSOLÁSI RAJZ - SCHÉMA ELEKTRICKÉHO ZAPOJENÍ – SCHEMA DE MONTAJ - ELEKTIČNA SHEMA - ELEKTRİK ŞEMASI – ELEKTRICKÁ SCHÉMA

N

A = TILFØRSEL
P = TRYKKBRYTER
T = VERN MED AUTOMATIC TILBAKESTILLING
TM = AMPEROMETRISK VERN MED MANUELL TILBAKESTILLING
1 – 2 – 3 – 4 = KOBLINGSKLEMMER FOR LEDERE
C = KONDENSATOR
M = MOTOR
AU = HJELPEVIKLING
AM = STARTVIKLING

GR

A = ΤΡΟΦΟΔΟΣΙΑ
P = ΠΡΕΣΣΟΣΤΑΤΗΣ
T = ΑΥΤΟΜΑΤΗ ΦΕΡΜΙΚΗ ΠΡΟΣΤΑΣΙΑ
TM = ΧΕΙΡΟΚΙΝΗΤΗ ΑΜΠΕΡΟΜΕΤΡΙΚΗ ΠΡΟΣΤΑΣΙΑ
1 – 2 – 3 – 4 = ΑΚΡΟΔΕΚΤΕΣ ΣΥΚΔΕΣΗΣ ΑΓΩΓΩΝ
C = ΣΥΜΠΥΚΝΩΤΗΣ
M = ΚΙΝΗΤΗΡΑΣ
AU = ΒΟΗΘΗΤΙΚΟΣ ΠΥΚΝΩΤΗΣ
AM = ΠΥΚΝΩΤΗΣ ΠΟΡΕΙΑΣ

RU

A = ПИТАНИЕ
P = РЕЛЕ ДАВЛЕНИЯ
T = АВТОМАТИЧЕСКИЙ ТЕПЛОВОЙ ПРЕДОХРАНИЛЬ
TM = АМРЕРОМЕТРИЧЕСКИЙ РУЧНОЙ ПРЕДОХРАНИТЕЛЬ
1 – 2 – 3 – 4 = ЗАЖИМЫ СОЕДИНЕНИЯ ПРОВОДНИКОВ
C = КОНДЕНСАТР
M = ДВИГАТЕЛЬ
AU = ВСПОМОГАТЕЛЬНАЯ ОБМОТКА
AM = ОБМОТКА ХОДА

PL

A = ZASILANIE
P = PRESOSTAT
T = AUTOMATYCZNY WYIąCZNIK OCHRONY TERMICZNEJ
TM = RECZNA OCHRONA AMPEROMETRYCZNA
1 – 2 – 3 – 4 = ZAKOŃCZENIA KABLIPOIąCZEŃKABLI
C = SKRAPLACZ
M = SILNIK
AU = UZWOJENIE POMOCNICZE
AM = UZWOJENIE STARTOWE

H

A = BETÁPLÁS
P = NYOMÁSSZABÁLYOZÓ
T = AUTOMATA TERMIKUS VÉDELEM
TM = KÉZI AMPERMÉRÓS VÉDELEM
1 – 2 – 3 – 4 = KAPCSOK VEZETÓK BEKÓTÉSÉRE
C = KONDENZÁTOR
M = MOTOR
AU = KIEGÉSZÍTÓ TEKERCSELÉS
AM = MENET TEKERCSELÉS

CZ

A = NAPÁJENÍ
P = TLAKOVÝ SPÍNAČ
T = AUTOMATICKÁ TEPELNÁ OCHRANA
TM = MANUÁLNÍ AMPÉRMETRICKÁ
1 – 2 – 3 – 4 = SVORKY NAPOJENÍ VODIČE
C = KONDENZÁTOR
M = MOTOR
AU = POMOCNÉ NAVÍJENÍ
AM = NAVÍJENÍ V CHODU

RO

A = ALIMENTARE
P = PRESOSTAT
T = COMUTATOR AUTOMAT DE PROTECȚIE LA SUPRAÍNCĂLZIRE
TM = COMUTATOR MANUAL AMPEROMETRIC DE PROTECȚIE
1 – 2 – 3 – 4 = CONECTORI CABLU
C = CONDENSADOR
M = MOTOR
AU = BOBINĂ AUXILIARĂ
AM = BOBINĂ DE LANSARE

SLO

A = NAPAJANJE
P = TLAČILNO SRTIKALO
T = TERMIČNA AUTOMATIČNA VAROVALKA
TM = ROČNA TOKOVNA ZASČITA
1 – 2 – 3 – 4 = PRIKLJUČNI KONTAKTI ŽIC
C = KONDENZATOR
M = MOTOR
AU = DODATNO NAVITJE
AM = ZAGONSKO NAVITJE

TR

A = GÜC KAYNAĞI
P = PRESOSTAT
T = OTOMATIK TERMIK KORUMA
TM = MANÜEL AMPEROMETRÍK KORUMA
1 – 2 – 3 – 4 = TEL BAĞLANTI UCLARI
C = KONDENSATÖR
M = MOTOR
AU = YARDIMCI KUTUPLU BOBÍN
AM = CALIŞTIRMA BOBÍNÍ

SK

A = NAPÁJANIE
P = TLAKOVÝ SPÍNAČ
T = AUTOMATICKÝ TEPELNÝ ISTIČ
TM = RUČNÝ AMPÉRMETRICKÝ ISTIČ
1 – 2 – 3 – 4 = SVORKOVNICA PRE NAPOJENIE VODIČOV
C = KONDENZÁTOR
M = MOTOR
AU = POMOCNÉ VINUTIE
AM = VINUTIE CHODU

MONOFASE V230/50/1
SINGLE / PHASE

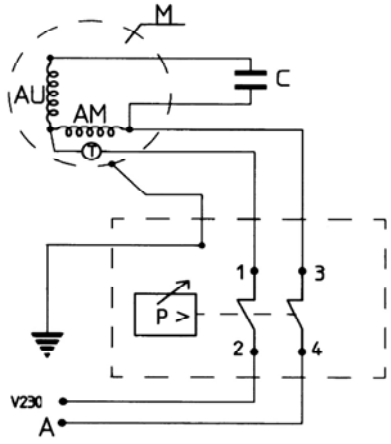

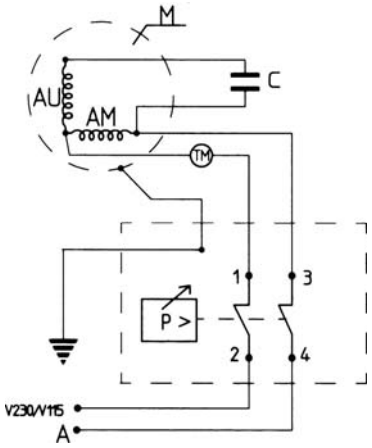

TRIFASE - V220/60/3 - V230/50/3 - V400/50/3 - V380/50/3 - V380/60/3
THREE/PHASE

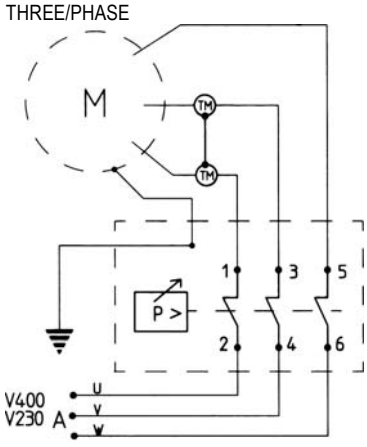

GARANTI: For elektriske kompressorer gis det en garanti på 12 måneder fra dokumentert salgsdato. Denne garantien gjelder kun for de kundene som er à jour med betalingene. Installeringen skal utføres iht. forskriftene. Ved fabrikasjonsfeil i garantiperioden vil produsenten skifte ut alle de defekte delene uten omkostninger for kunden. Utgifter til reise og arbeidskraft faller på kunden. Skader forårsaket av dårlig vedlikehold, skjødesløshet eller bruk av maskinen under uegnede forhold dekkes ikke av garantien. Verken motorer, elektriske deler eller deler som utsettes for normalslitasje, dekkes av garantien.

FORHANDLERS STEMPEL: **N**

LEVERINGSDATO

MODELL

ΕΓΓΥΗΣΗ: Σας παρέχεται εγγύηση 12 μηνών για ηλεκτρικούς συμπιεστές από την ημερομηνία αγοράς με απόδειξη. Η παρούσα εγγύηση παρέχεται για μια κανονική λειτουργία 6 ωρών την ημέρα σε κατάλληλο περιβάλλον.Η εγκατάσταση θα πρέπει να γίνει με όλους τους κανόνες. Σε περίπτωαη βλαβών λόγω ελαπωμάτων στην κατασκευή που εμφανίστηκε μέσα οτην περίοδο της εγγύησης, ο κατασκευαστής θα αντικαταστήσει δωρεάν τα μέρη που αναγνωριστηκαν σαν ελαπωματικά. Τα έξοδα μεταφοράς και εργασίας θα επιβαρύνουν σε κάθε περίπτωση τον πελάτη. Εξαιρούνται από την εγγύηση όλες οι βλάβες που οφείλονται σε κακή συντήρηση, από αμέλεια ή χρήση σε ακατάλληλες συνθήκες. Εξαιρούνται πάντα από την εγγύηση οι κινητήρες και όλα άλλα ηλεκτρικά μέρη και κανονικής φθοράς.

ΣΦΡΑΓΔΑ ΤΟΥ ΠΩΛΗΤΗ **GR**

ΗΜΕΡΟΜΗΝΙΑ

ΜΟΝΤΕΛΟ

ГАРАНТИЯ: На электрокомпрессоры распространяется гарантия сроком на 12 месяцев с даты документированной перепродажи. Настоящая гарантия предоставлятся толъко заказчикам выполнившим
свои обязателъства по выплаге. Компрессор гарантируется на стандартное функционирование в течение б часов в денъ в надлежащей среде. Усгановка должна выполняться профессиналъно по всем правилам В случае неисправностей аспедствие конструкционного брака, выявленного в период гарантийного срока, признанные бракованными дегали будут заменены производителем безвозмездно. Командировочные расходы рабочаг сила в любом спучае возлагаются на заказчика. Из гарантии ислючаются виды ущерба, вызванные плохим техническим обспуживанием, невнимагельным отношением или применением в неподходящих успoвиях. Из гарантии всегда искпючаются двигагели и все другие электрические узлы, а также детали, подлежащие стандартному кзносу.

Печать продавца **RU**

дага поставки

Модель

GWARANCJA: Udziela sie 12-miesiecznej gwarancji na sprężarki elektryczne poczawszy od daty udokumentowanego zakupu. Niniejsza gwarancja jest udzielana wyłacznie klientowi, który zapłacił za zakupiony towar. Instalowanie musi byc wykonane w sposób perfekcyjny. W przypadku usterek spowodowanych defektami fabrycznymi, wykrytymi w okresie obowiazywania gwarancji, producent zobowiazuje sie do bezpłatnej wymiany czesci uznanych za uszkodzone. Koszty podróży i robocizny w każdym wypadku ponosi klient. Gwarancje nie obejmuja uszkodzenia powstałe w wyniku złej konserwacji, niedbalstwa lub użytkowania w niewłasciwych warunkach. Gwarancji nie podlegaja silniki i wszystkie czesci elektryczne ulegajace normalnemu zużyciu.

PIECZATKA SPRZEDAWCY: **PL**

DATA DOSTAWY

MODEL

GARANCIA: 12 hónapos garanciát biztosítunk az elektrokompresszorokra a dokumentált eladási dátumtól számítva. A jelen garanciát csak azoknak az ügyfeleknek nyújtjuk, akik rendben állnak a kifizetésekkel. A felszerelésnek tökéletesnek kell lennie. A garancia idRszak alatt bekövetkezR, gyártási hibák miatti meghibásodások esetén a gyártó díjmentesen kicseréli a hibásnak elismert alkatrészeket. Az utazási költség és a munkadíj mindenesetre az ügyfélt terheli. Ki van zárva a garanciából a rossz karbantartás, gondatlanság, vagy nem megfelelR módon való használat miatt bekövetkezett károsodás. Ki vannak zárva a garanciából a motorok, és az összes elektromos, továbbá a normális kopásnak kitett alkatrész.

A VISZONTELADÓ PECSÉTJE: **H**

ÁTADÁSI DÁTUM

TÍPUS

ZÁRUKA: Poskytovaná zárucní doba na elektrické kompresory je 12 mesícu pocínaje od potvrzeného data prodeje. Tato záruka se poskytuje výhradne klientum, kterí mají uhrazeny všechny platby. U kompresoru se záruka vztahuje na normální funkci po dobu 8 hodin denne ve vhodném prostredí. Instalace musí být provedena rádným zpusobem. V prípade poruchy kvuli výrobním závadám, k nimž prokazatelne došlo v dobe záruky, poskytne výrobce zdarma cásti, které jsou vadné. Náklady na dopravu a na manuální práci v každém prípade ponese zákazník. Záruka se nevztahuje na škody zpusobené nesprávnou údržbou nebo nedbalostí pri používání v nevhodných podmínkách. Ze záruky jsou vyjmuty motory a všechny elektrické cásti, které normálne podléhají opotrebení.

RAZÍTKO PRODEJCE: **CZ**

DATUM PRODEJE

MODEL

GARANCIJA: Garancija za elektrokompresorje traja 12 mesecev od datuma prodaje navedena na dokumentih. Ta garancija je veljavna samo ce je kupec pravilno poravnal racun. Instalacija mora biti opravljena po predpisih. Ce se v tej dobi pojavijo okvare povzrocene od tovarniških napak, proizvajalec bo kupcu brezplacno zamenjal pokvarjene dele. Vsi morebitni stroški za potovanje osebja servisa in za delo so v breme kupcu. Garancija propade ce naprava ni pravilno uporabljena ali v slucaju cezmerne uporabe in nepravilnega vzdrževanja. Ta garancija ne pokriva motorja, elektricnih delov in delov kateri potrebujejo normalno vzdrževanje.

ŽIG PRODAJALCA **RO**

DATUM DOBAVE

MODEL

GARANCIJA: Garancija za elektrokompresorje traja 12 mesecev od datuma prodaje navedena na dokumentih. Ta garancija je veljavna samo ce je kupec pravilno poravnal racun. Instalacija mora biti opravljena po predpisih. Ce se v tej dobi pojavijo okvare povzrocene od tovarniških napak, proizvajalec bo kupcu brezplacno zamenjal pokvarjene dele. Vsi morebitni stroški za potovanje osebja servisa in za delo so v breme kupcu. Garancija propade ce naprava ni pravilno uporabljena ali v slucaju cezmerne uporabe in nepravilnega vzdrževanja. Ta garancija ne pokriva motorja, elektricnih delov in delov kateri potrebujejo normalno vzdrževanje.

ŽIG PRODAJALCA **SLO**

DATUM DOBAVE

MODEL

GARANTI: Firmamız kompresörlerin ayıplarına karsı bir belgeden tevsik edilmis satın alma tarihinden itibaren 12 aylik süre için size garanti vermektedir.)sbu garanti sadece ödemeleri tamam olan müsteriye verilir. Montaj özen ve titizlikle yapilmalidir.Garanti süresi içinde imalat hatalarından dolayı ayıplı oldugu tesbit olunan parçalar imalatçı tarafından ücretsiz olarak degistirilecektir. Yolculuk giderleri ve isçilik ücretleri müsteriye yükletilecektir. Zarar, kötü bakim, kötü kullanma veya uygun olmayan sartlarda kullanma neticesi meydana gelmisse garanti uygulanmaz. Bu garanti, motor ile tüm diger elektrik parçaları ve normal eskime ve yıpranmayı çeken parçalara verilmez.

SATICI KASESI:

TR

TESLIM TARIHI

MODEL

ZÁRUKA: Na elektrické kompresory je poskytnutá záruka 12 mesiakov, záruka sa začína potvrdeným dátumom predaja. Záruka sa vzťahuje iba na zákazníkov, ktorí riadne zaplatili za predaný výrobok. Záruka na kompresor sa vzťahuje na normálny chod vhodnom prostredí, 8 hodín denne. Inštaláciu treba urobit v súladu s platnými normami a podía pokynov výrobcu. Ak sa počas záruky objavi výrobné vady, vymení výrobca zdarma časti, ktoré uzná ako vadné.Cestovné a pracovné nákllady sú v každom pripade na ťarchu zákaznika. Záruka sa nevzťahuje na škody spôsobené chybnou a nedostatočnou údržbou, nevhodným a nesprávnym používaním a umiestením v nevhodnom prostredí. Záruka sa v žiadnom pripade nevzťahuje na motor, všetkv elektrické časti ako aj súčasti, podliehajúce bežnému opotrebovaniu.

ADRESA PRODEJCE:

SK

DATUM PŘEDÁNÍ

MODELY

N	FOR HOBBIE SERIES KOMPRESSOREN GIS DET EN GARANTI PÅ 24 MÅNEDER
GR	Η ΕΞΟΥΣΙΟΔΟΤΗΣΗ ΣΤΗ ΣΕΙΡΑ ΧΟΜΠΙ ΕΧΕΙ ΕΠΕΚΤΑΘΕΊ ΣΕ 24 ΜΗΝΕΣ
RU	ГАРАНТИРОВАННОСТЬ НА СЕРИИ ХОББИА БЫЛА УДЛИНЕНА ДО 24 МЕСЯЦА
PL	TEN GWARANCJA OD HOBBIE SERIA MA BYŁ ROZSZERZONY WOBEC 24 MIESIĄCE
H	A GARANCIA -on HOBBI SOR Van KITERJEDT -HOZ 24 HÓNAPOK
CZ	ČLEN URČITÝ ZÁRUKA V rozhlase HOBBIE ŘADA 3SG.PRÉZ.OD HAVE BEEN VYSUNUTÝ AŽ K 24 MÉSICE
RO	GARANCIJA ZA HOBBIE SERIE TRAJA 24 MESECEV
SLO	KOMPRESORJI HOBBIE SERIES 24 MESEČNO GARANJSKO
TR	KOMPRESÖRLERIN HOBBIE SERIES GARANTI 24 AYLIK
SK	ČLEN URČITÝ ZÁRUKA V rozhlase HOBBIE ŘADA 3SG.PRÉZ.OD HAVE BEEN VYSUNUTÝ AŽ K 24 MÉSICE

Cod. 7.34.894.0000 – 03/2012

Distributed under licence by FIAC SpA – 40037
Bologna – Italy



Consumer Enquiries:
00-800-096667 (from Italy)
00-800-21072004 (EU)
1-877-599-5100 (Canada only)
E mail: michelin@fiac.it

Michelin and the Tyre Man (Bibendum) are trademarks
used with permission from the Michelin Group © 2011 Michelin
www.michelin.com