OIL BAR
BAR DISPENSADOR BDA-1
POSTE DE DISTRIBUTION FIXE TYPE BAR

Parts and technical service guide
Guía de servicio técnico y recambios
Guide d'instructions et pièces de rechange

Ref.:
361 200

Description / Descripción / Description

GB

Easy installation oil dispensing bar. To be used when hose reels are inappropriate. The outlet valve allows you to control the amount of liquid supplied.

Modular design, which allows the installation of up to 4 outlet valves with or without volumetric meter.

E

Unidad de dispensación de sencilla instalación para utilizar en los casos en que el uso de enrolladores de manguera pueda ser no práctico. La válvula dispensadora permite controlar el suministro del liquido dispensado.

El diseño modular permite la instalación de 4 kits de válvula dispensadora con o sin contador volumétrico.

F

Poste de distribution facile à installer et à utiliser comme solution alternative aux enrouleurs. Muni d'un robinet qui permet de contrôler la distribution de fluide distribué.

Son design exclusif propose la possibilité d'installer jusqu'à 4 robinets avec ou sans compteur volumétrique.

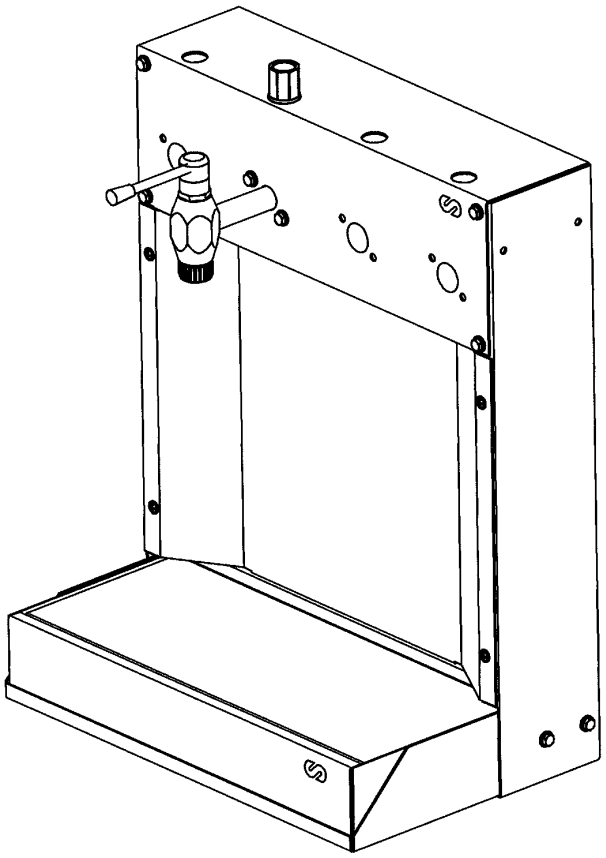

Fig. 1

Samoa Industrial, S.A. · Box 103 Alto Pumarín · 33211 Gijón - Asturias Spain · Tel.: +34 985 381 488 · Fax.: + 34 985 384 163

GB

For easy installation, please follow the steps as listed below:

1. Fix body A to the wall by using max. 8mm. Ø screws (not supplied). (See figure 2).

2. Use the M6 screws supplied to assemble front part (B) followed by the collecting tray (C). Finally place the front cover (D) by using the lag screws. (See figure 3).

3. Once assembled, connect the corresponding hoses. (See figure 4).

CAREFUL: In order to avoid leaks put sealer on all threaded unions.

If you wish to assemble the unit first, follow instructions as of step 2.

The unit can now be used.

E

El equipo se suministra desmontado, y su instalación ha de realizarse según las instrucciones que a continuación se detallan:

1. Instale el cuerpo consola (A) en la pared, utilizando para ello tornillos de Ø. 8 mm. como máximo (no suministrados) en la posición que muestra la figura 2.

2. Monte el resto del equipo comenzando por el frontal (B), la cubeta (C), utilizando para ello los tornillos de M6 suministrados, y el cierre frontal (D), utilizando los tornillos de rosca chapa (Fig. 3).

3. Una vez montado el equipo, instale la manguera o mangueras de suministro (Fig. 4).

ATENCIÓN: Selle todas las uniones roscadas de la instalación de suministro para evitar posibles fugas.

Si desea realizar primero el montaje del equipo, siga las instrucciones a partir del punto 2.

El equipo ya se encuentra en disposición para su utilización

F

Ce poste de distribution est fourni en kit, c'est pourquoi il est recommandé de suivre les instructions de montage qui vont suivre:

1 Installer le corps de la console (A) sur le mur à l'aide de vis Ø 8 mm maxi (non fournies) tel qu'il est indiqué sur la figure 2.

2 Monter le reste de l'équipement en commençant par la partie frontale (B) ainsi que l'égouttoir (C) à l'aide de vis M6 (fournies) et le double fond frontal (D) à l'aide de vis filetage acier (voir figure 3).

3 Dès que le poste de distribution est monté, installer le ou les flexibles de distribution (voir figure 4).

Si vous désirez monter l'équipement en premier, il est préférable dans ce cas, de suivre les instructions à partir du point 2.

ATTENTION: Veiller à utiliser une pâte d'étanchéité pour toutes les unions afin d'éviter tout risque de fuite.

Le poste de distribution est désormais prêt à l'usage.

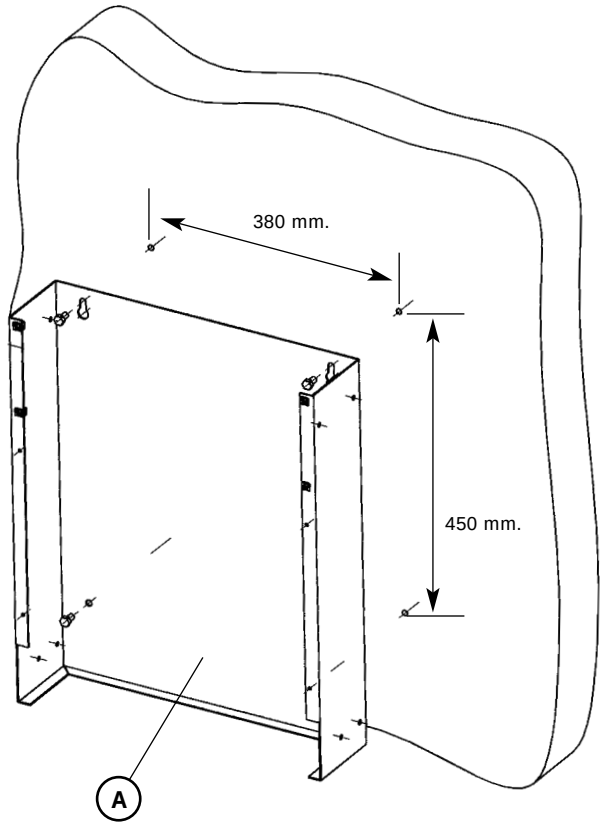

Fig. 2

Samoa Industrial, S.A. · Box 103 Alto Pumarín · 33211 Gijón - Asturias Spain · Tel.: +34 985 381 488 · Fax.: + 34 985 384 163

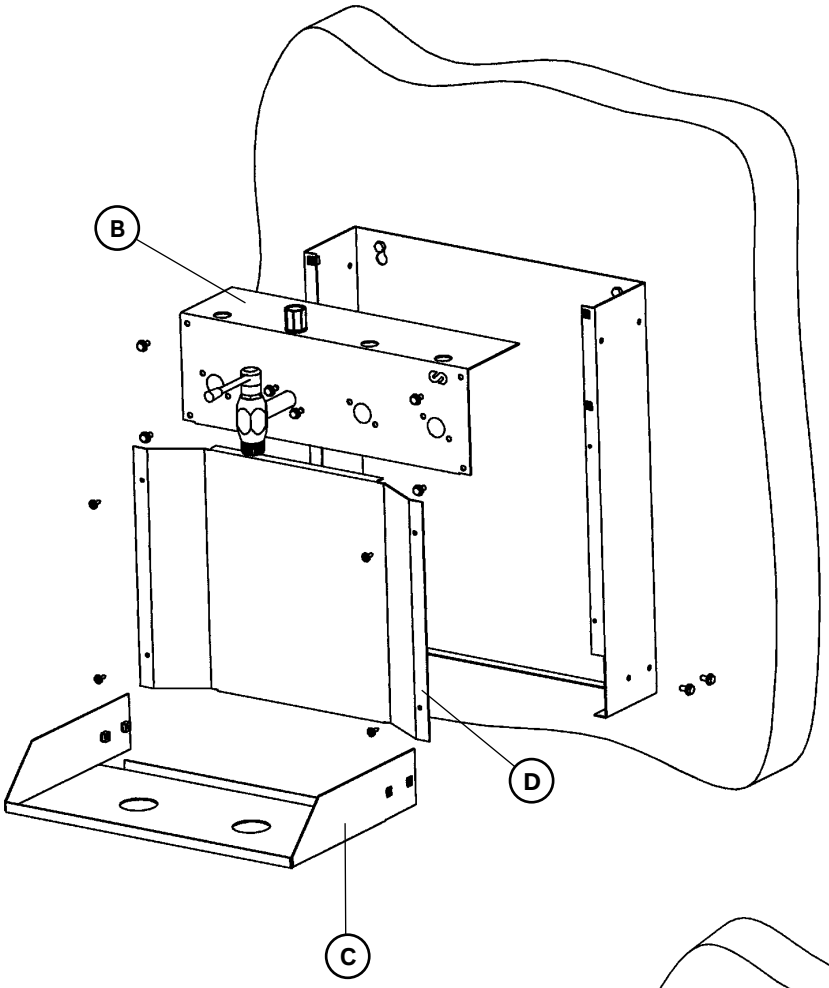

Fig. 3

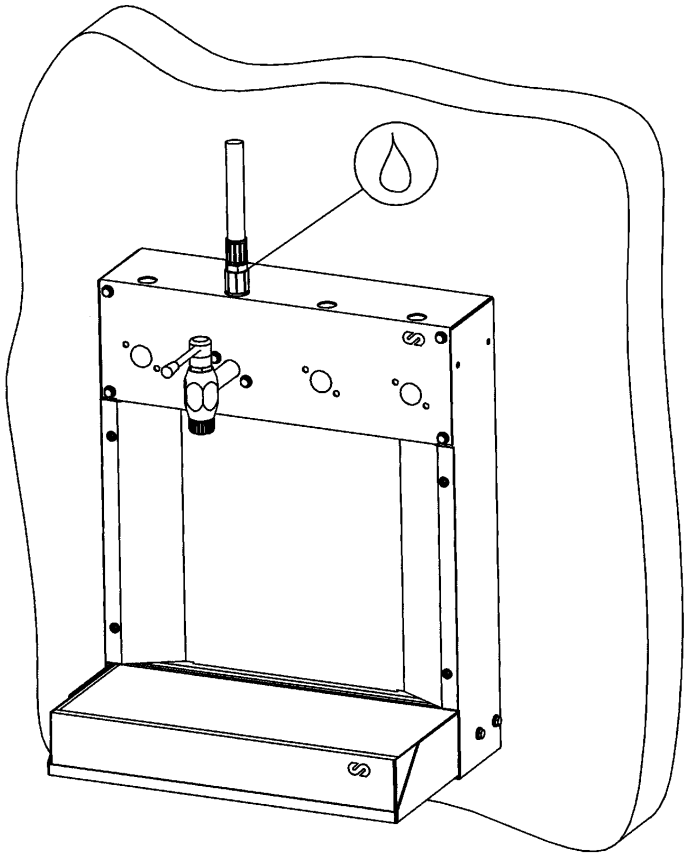

Fig. 4

Samoa Industrial, S.A. · Box 103 Alto Pumarín · 33211 Gijón - Asturias Spain · Tel.: +34 985 381 488 · Fax.: + 34 985 384 163

GB

Nº.	Ref.	Description	Amount
1	736 950	Body	1
2	736 951	Collecting tray support	1
3	736 952	Front cover	1
4	736 953	Collecting tray	1
5	736 954	Anti-splash mesh	1
6	736 450	Outlet valve	1
7	736 466	1/2" thread adaptor	2
8	736 467	Connecting block	1
9	736 983	Front cover	1
10	940 027	M6 Hexagonal screw	10
11	940 501	Lag screws	4
12	941 407	M6 nut	8
13	945 990	Plug	3
14	945 521	1/2" Double thread adaptor	1

F

Pos.	Référence	Description	Quantité
1	736950	Corps de la console	1
2	736951	Support de l'égouttoir	1
3	736952	Plaque frontale de la console	1
4	736953	Égouttoir	1
5	736954	Filtre de la console	1
6	736450	Robinet de distribution	1
7	736466	Tube raccord R1/2''	2
8	736467	Cube connecteur	1
9	736903	Double-fond frontal	1
10	940027	Vis Hexagonale M6	10
11	940501	Vis filetage acier	4
12	941407	Écrou M6	8
13	945009	Bouchon	3
14	945521	Raccord double R1/2'' F	1

E

Nº	Ref.	Denominación	Cantidad
1	736950	Cuerpo consola	1
2	736951	Soporte cubeta consola	1
3	736952	Placa frontal consola	1
4	736953	Cubeta consola	1
5	736954	Filtro consola	1
6	736450	Válvula de servicio	1
7	736466	Tubo racor R1/2"	2
8	736467	Dado conector	1
9	736983	Cierre frontal	1
10	940027	Tornillo Exagonal M6	10
11	940501	Tornillo rosca chapa	4
12	941407	Tuerca enjaulada M6	8
13	945009	Tapón	3
14	945521	Adaptador doble R1/2" H	1

Fig. 5

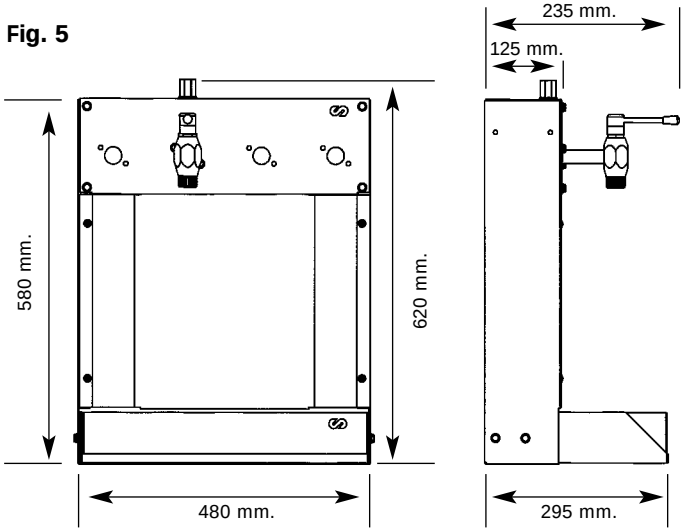

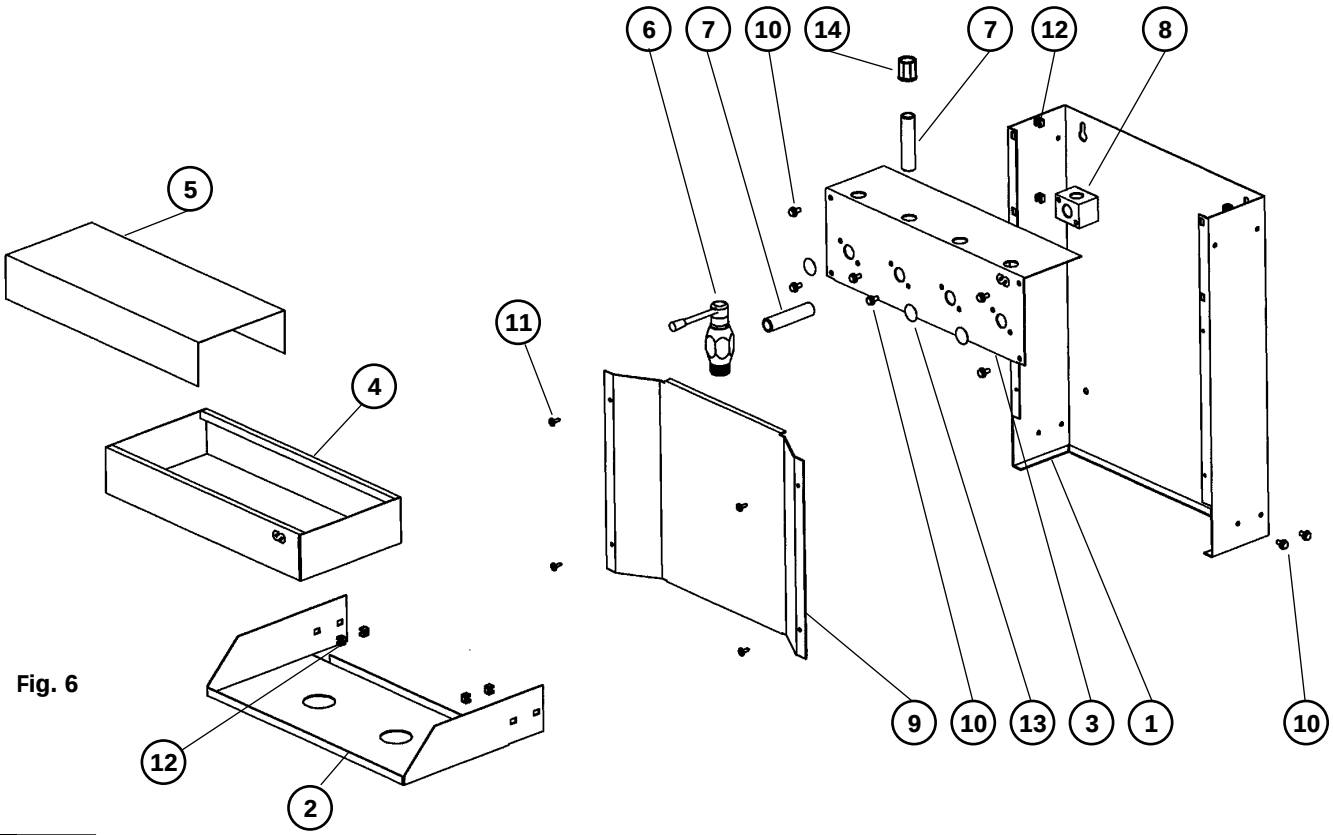

Fig. 6

Samoa Industrial, S.A. · Box 103 Alto Pumarín · 33211 Gijón - Asturias Spain · Tel.: +34 985 381 488 · Fax.: + 34 985 384 163