OMEGALIFT EQUIPMENT

Original instruction
Ursprüngliche Anweisung
Instructions originales
Originele instructie
Instrucciones originales
Istruzioni in versione originale

32037$_{01}$ - 3 Ton
32067$_{01}$ - 6 Ton
32127$_{01}$ - 12 Ton

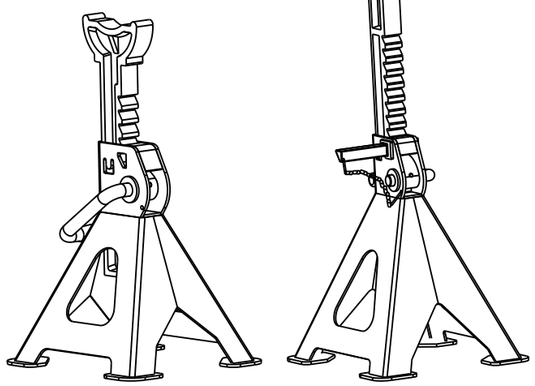

SHINN FU EUROPE B.V.
Etten-Leur - The Netherlands
http://www.shinnfu.nl
e-mail : sales@shinnfu.eu

Save these instructions. For your safety and the safety of others around you , read carefully before attempting to assemble , service or use your product. Observe all safety and warning information. Always wear safety glasses when operating this product. Failure to comply with the information contained within could result in severe, even fatal injury and/or property damage.

PRODUCT DESCRIPTION
Jack stands are designed to safely support level, rated capacity loads, typically vehicles, for extended periods. Stamped steel construction, ductile iron ratchet bars to ensure safety, stability. Each comes with a ratchet / collar lock, which prevents inadvertent loss of ratchet bar.

BEFORE USE
1. Inspect stand before each use. Do not use if bent, broken or cracked components are noted. Ensure that all parts move freely.
2. Before using this product, read owner's manual completely and familiarize yourself thoroughly with the product and the hazards associated with its improper use.
3. Install ratchet bar into frame with ratchet portion of bar aligned with locking pawl (stopper).
4. Move the ratchet bar to its lowest position by raising the locking handle, thereby releasing the stopper, and guiding the bar downward.
5. With hammer and punch , press tab (see illus.) into position to prevent over extension of ratchet bar.

OPERATION
1. Adjust height by pulling up on ratchet bar.
2. The weight of the locking handle should secure the ratchet bar in desired position. To confirm this simply push down on the locking handle. Check to ensure ratchet is secure before loading.
3. Carefully position stands so that load is centered on stand's saddle.
4. Slowly lower the vehicle onto the stands.
5. Check to ensure vehicle is secure before working on, around or under. When used to support vehicle , use wheel chocks to prevent inadvertent movement.

To Lower Load
1. With suitable jack , raise vehicle clear of stands.
2. Carefully release stopper and allow ratchet to glide down to lowest position.
3. Carefully remove stands then carefully lower vehicle with lift device.
4. Ensure that all tools, equipment and personnel are clear before lowering load.

MAINTENANCE
Periodically inspect each stand. Ensure all parts move freely . Do not apply oil or grease to any portion of this product. If rust appears, sand affected area and cover with suitable utility paint.

WARNING!

FAMILIARIZE YOURSELF THOROUGHLY WITH PRODUCT , READ AND UNDERSTAND OWNER'S MANUAL BEFORE USE . USE IN PAIRS ONLY AND ON HARD LEVEL SURFACES CAPABLE OF SUSTAINING RATED CAPACITY LOADS. DO NOT OVERLOAD BEYOND RATED CAPACITY. CENTER LOAD ON SADDLE KEEP LIFTING DEVICE IN POSITION . NEVER USE THIS PRODUCT FOR ANY PURPOSE OTHER THAN THAT FOR WHICH IT IS DESIGNED. NEVER ADD EXTENSION DEVICE TO SADDLE. FAILURE TO HEED THIS WARNING MAY RESULT IN SEVERE EVEN FATAL INJURY AND/OR PROPERTY DAMAGE.

Bewahren Sie diese Anleitung gut auf. Zu Ihrer und zur Sicherheit der Menschen in Ihrer Umgebung lesen Sie diese Anleitung bitte aufmerksam durch, bevor Sie versuchen, Ihr Produkt zu montieren, zu warten oder zu benutzen. Beachten Sie alle Sicherheitsinformationen und Warnhinweise. Tragen Sie stets eine Schutzbrille, wenn Sie dieses Produkt bedienen. Die Nichteinhaltung der hierin gegebenen Informationen kann zu schweren oder sogar tödlichen Verletzungen und zu Schäden an Ihrem Eigentum führen.

PRODUKTBESCHREIBUNG
Unterstellböcke sind konstruiert, um über lange Zeiträume horizontale Nennlasten, üblicherweise Fahrzeuge, sicher zu stützen. Die Stahlgusskonstruktion und die gusseiserne Ratschen Barren gewähren höchste Sicherheit, Festigkeit und Stabilität. Jeder Unterstellbock ist
mit einer Ratschen Barren ausgestattet.

VOR DER NUTZUNG
1. Überprüfen Sie den Unterstellbock vor jedem Einsatz. Verwenden Sie ihn nicht, wenn Sie verbogene, gebrochene oder rissige Stellen bemerkt haben. Vergewissern Sie sich, dass sich alle Teile ungehindert bewegen.
2. Lesen Sie vor der Nutzung die Bedienungsanleitung vollständig durch und machen Sie sich gründlich mit dem Produkt und den Gefahren bei unsachgemäßer Verwendung vertraut.
3. Führen Sie die Ratschen Barren in den Träger, so dass sich der Ratschenabschnitt auf der gleichen Höhe wie die Sicherheitsklinke befindet.
4. Führen Sie die Ratschen Barren in ihre unterste Stellung, indem Sie den Knebel nach oben bringen, dabei die Sperrung lösen und die Stange nach unten führen.
5. Schlagen Sie mit einem Hammer den Dorn (siehe Illustration) in die richtige Stellung, um eine Überbeanspruchung der Ratschen Barren zu verhindern.

Funktionsweise
1. Stellen Sie die Höhe ein, indem Sie die Ratschen Barren herausziehen.
2. Das Gewicht des Knebels sichert die Ratschen Barren in ihrer aktuellen Position. Um dies abzusichern, schlagen Sie einfach auf den Knebel. Prüfen Sie, ob die Ratsche gesichert ist, bevor Sie den Unterstellbock nutzen.
3. Stellen Sie die Unterstellböcke so auf, dass die Last genau in der Mitte des Sattels aufliegt.
4. Senken Sie das Fahrzeug langsam auf die Unterstellböcke ab.
5. Überprüfen Sie den sicheren Stand des Fahrzeugs, bevor Sie an oder unter diesem zu arbeiten beginnen. Beim Einsatz als Stütze des Fahrzeugs verwenden Sie bitte Bremskeile, um unbeabsichtigtes Rollen zu verhindern.

Herabsenken der Last
1. Heben Sie das Fahrzeug mit einem geeigneten Wagenheber an, so dass die Unterstellböcke frei stehen.
2. Lösen Sie vorsichtig die Sperrung und lassen Sie die Ratsche zu ihrer niedrigsten Position gleiten.
3. Entfernen Sie vorsichtig die Unterstellböcke; senken Sie daraufhin das Fahrzeug mit einem Wagenheber vorsichtig ab.
4. Vergewissern Sie sich, dass sich weder Werkzeug noch Ausrüstung oder Personal unter dem Fahrzeug befinden, wenn Sie es absenken.

WARTUNG
Überprüfen Sie alle Unterstellböcke regelmäßig. Vergewissern Sie sich, dass sich alle Teile frei bewegen. Gebrauchen Sie für kein Teil des Produkts Öl oder Fett. Tritt Rost auf, dann schleifen Sie die betreffende Stelle ab und bringen Sie ein Rostschutzmittel auf.

ACHTUNG !

Machen Sie sich ausgiebig mit dem Produkt vertraut. Lesen und verinnerlichen Sie vor der Verwendung die Bedienungsanleitung. Setzen Sie die Unterstellböcke nur paarweise ein. Achten Sie auf ebene, harte Oberflächen, die der Belastung mit Nennlast standhalten. Überschreiten Sie nicht die Tragfähigkeit. Zentrieren Sie die Last auf dem Sattel. Halten Sie den Wagenheber parat. Verwenden Sie das Produkt zu keinem anderen als dem vorgesehenen Zweck. Verwenden Sie nie zusätzliche Gegenstände zur Verlängerung des Sattels. Die Nichteinhaltung der hierin gegebenen Informationen kann zu schweren oder sogar tödlichen Verletzungen und zu Schäden an Ihrem Eigentum führen.

Gardez ce mode d'emploi dans un endroit sûr. Afin d'assurer votre sécurité et celle des personnes qui vous entourent, lisez-le attentivement avant d'assembler, d'effectuer l'entretien ou d'utiliser ce produit. Respectez toutes les consignes de sécurité et tous les avertissements. Lorsque vous maniez ce produit, portez des lunettes en toutes circonstances. Le non-respect des consignes indiquées dans le présent mode d'emploi peut entraîner des blessures graves, voire mortelles et / ou des dégâts matériels.

DESCRIPTION DU PRODUIT
Les chandelles (ou petits vérins utilisés par les automobilistes) sont conçus afin de soutenir des charges de puissance uniforme ou normale, souvent des véhicules, pendant des périodes prolongées. Les chandelles sont équipés de crémaillères de structure d'acier découpé et de fonte nodulaire pour garantir leur sécurité, leur force et leur stabilité. Chaque cric est muni d'un verrouillage à cliquet, permettant d'éviter la perte par inadvertance de la crémaillère.

CONSEILS AVANT L'UTILISATION
1. Inspectez le chandelles avant chaque emploi. Ne l'utilisez pas si vous remarquez que les pièces sont déformées, brisées ou fendues. Vérifiez que toutes les pièces se déplacent librement.
2. Avant d'utiliser ce chandelles, lisez entièrement son mode d'emploi, familiarisez-vous scrupuleusement avec ce produit et soyez conscient des dangers qui peuvent résulter d'une utilisation inadéquate.
3. Faites glisser la crémaillère dans le cadre, la partie crémaillère du fût étant alignée au dispositif de protection (tampon).
4. Déplacez la crémaillère dans sa position inférieure en soulevant la vis à poignée, ce qui permet de libérer le tampon et de faire coulisser la crémaillère vers le bas.
5. Ajustez la position de la patte de serrage (voir illustration) au moyen d'un marteau, afin d'éviter que la crémaillère ne se déplace trop vers le haut.

FONCTIONNEMENT
1. Ajustez la hauteur du cric en tirant la crémaillère vers le haut.
2. Le poids de la vis à poignée devrait verrouiller la crémaillère à la hauteur souhaitée. Pour confirmer la position, enfoncez tout simplement la vis à poignée vers le bas. Vérifiez que la crémaillère est bien verrouillée avant de charger le chandelles.
3. Positionnez soigneusement les supports afin que la charge soit centrée sur le sabot d'appui.
4. Déplacez lentement le véhicule pour le poser sur les supports du chandelles.
5. Vérifiez que le véhicule ne peut pas se déplace avant de travailler sur, autour ou sous celui-ci. Lorsque vous utilisez le chandelles pour soutenir un véhicule, utilisez des cales de freinage afin d'éviter les mouvements involontaires du véhicule.

Pour abaisser la charge
1. A l'aide du chandelles qui convient, soulevez le véhicule afin qu'il se libère des supports.
2. Retirez le tampon avec précaution et faites glisser la crémaillère vers la position inférieure.
3. Retirez les supports avec précaution, puis abaissez lentement le véhicule à l'aide du dispositif de levage.
4. Avant d'abaisser la charge, assurez-vous qu'aucun outil, ni appareil, ni membre du personnel ne se trouve aux alentours de celle-ci.

ENTRETIEN
Inspectez périodiquement chaque chandelles. Assurez-vous que toutes les pièces peuvent se mouvoir librement. N'appliquez pas de graisse, ni d'huile sur quelque composant que ce soit de ce produit. En cas d'apparition de taches de rouille, poncez la zone concernée et recouvrez d'une peinture de protection spéciale.

AVERTISSEMENT !

FAMILIARISEZ-VOUS RIGOUREUSEMENT AVEC CE PRODUIT. LISEZ ET ESSAYEZ DE COMPRENDRE LE MODE D'EMPLOI AVANT DE L'UTILISER. UTILISER UNIQUEMENT PAR GROUPE DE DEUX, SUR DES SURFACES PLANES ET SOLIDES, CAPABLES DE SOUTENIR DES CHARGES DE PUISSANCE NORMALE. NE PAS CHARGER AU-DELA DE LA PUISSANCE NORMALE. CENTRER LA CHARGE SUR LE SABOT D'APPUI, MAINTENIR LE DISPOSITIF DE LEVAGE DANS LA POSITION ADEQUATE. NE JAMAIS UTILISER CE PRODUIT POUR UN BUT AUTRE QUE CELUI POUR LEQUEL IL A ETE CONCU. NE JAMAIS AJOUTER D'EXTENSION AU SABOT D'APPUI. LE NON-RESPECT DE CET AVERTISSEMENT EST SUSCEPTIBLE D'ENTRAINER DES BLESSURES MORTELLES ET / OU DES DEGATS MATERIELS.

Bewaar deze aanwijzingen. Lees voor uw eigen veiligheid en die van anderen eerst de aanwijzingen voordat u dit product monteert, onderhoudt of in gebruik neemt. Neem alle veiligheidsaanwijzingen en waarschuwingen in acht. Draag altijd een veiligheidsbril wanneer u dit product gebruikt. Als u de onderstaande aanwijzingen niet nauwgezet opvolgt dan kan dit ernstig lichamelijk letsel of zelfs de dood ten gevolge hebben en/of materiële schade veroorzaken.

PRODUCTOMSCHRIJVING
Assteunen zijn bedoeld om op veilige wijze last met een normale capaciteit, bijvoorbeeld voertuigen, gedurende langere periodes te ondersteunen. De constructie die uit geperst staal bestaat, zorgt door een modulair smeedijzeren verstelbare steun voor veiligheid, kracht en stabiliteit. Iedere constructie is voorzien van een pal- / kraagvergrendeling om te voorkomen dat de verstelbare steun onbedoeld losraakt.

VOORAFGAAND AAN GEBRUIK
1. Controleer de assteunen vóór ieder gebruik. Gebruik de assteunen niet wanneer u constateert dat bepaalde onderdelen ervan verbogen, gebroken of gebarsten zijn. Verzeker u ervan dat alle onderdelen vrij kunnen bewegen.
2. Voordat u dit product in gebruik neemt dient u de bedieningshandleiding volledig te lezen en grondig op de hoogte te zijn van het product en de risico's die verbonden zijn aan een onjuist gebruik ervan.
3. Breng de verstelbare steun op het frame aan waarbij de reep in één lijn ligt met de pal (stopper).
4. Zet de verstelbare steun in de laagste stand door de grendelhefboom te heffen; hierdoor komt de pal vrij en wordt de reep naar beneden geleid.
5. Sla de spie met hamer en drevel (zie afb.) op zijn plaats om te voorkomen dat de verstelbare steun te ver naar buiten komt.

BEDIENING
1. Stel de hoogte in door de verstelbare steun omhoog te brengen.
2. Het gewicht van de grendelhefboom moet de verstelbare steun in de gewenste stand zetten. U kunt dit nagaan door de grendelhefboom eenvoudig naar beneden te drukken. Controleer of de verstelbare steun stevig vastzit voordat u de assteunen belast.
3. Plaats de standaards zodanig dat de last zich in het midden op de steun van de assteunen bevindt.
4. Laat het voertuig langzaam neer op de assteunen.
5. Verzeker u ervan dat het voertuig stevig is vastgezet voordat u in, rondom of onder het voertuig werkzaamheden uitvoert. Als u het product gebruikt om het voertuig te ondersteunen, dient u wielblokken te gebruiken om onbedoeld wegglijden van het voertuig te voorkomen.

Last neerlaten
1. Hef het voertuig met een geschikte krik los van de assteunen.
2. Ontgrendel de stopper voorzichtig en zet de pal in zijn laagste stand.
3. Verwijder de assteunen voorzichtig en laat het voertuig voorzichtig neer met de hefinrichting.
4. Zorg ervoor dat er zich geen gereedschap, uitrustingen en personen in de buurt van de last bevinden voordat u deze neerlaat.

ONDERHOUD
Controleer elke standaard regelmatig. Zorg ervoor dat alle onderdelen vrij kunnen bewegen. Breng geen olie of smeermiddel aan op delen van dit product. Als er ergens roestvorming optreedt, kunt u deze plek met schuurpapier opschuren en met een geschikte verf bedekken.

WAARSCHUWING!

Voordat u dit product in gebruik neemt dient u de bedienings-handleiding volledig te lezen en goed op de hoogte te zijn van het product. Gebruik de standaards uitsluitend per twee en op een stevige horizontale ondergrond die geschikt is om last met een normale capaciteit te ondersteunen. Voorkom overbelasting. Breng de last in het midden van de steun aan. Houd de hefinrichting op zijn plaats. Gebruik dit product nooit voor enig ander doel dan waarvoor het is ontworpen. Gebruik de steun nooit in combinatie met een verlengstuk. Als u de onderstaande aanwijzingen niet nauwgezet opvolgt dan kan dit ernstig lichamelijk letsel of zelfs de dood ten gevolge hebben en/of materiële schade veroorzaken.

Guarde estas instrucciones. Para su seguridad y la seguridad de quienes le rodean, lea con atención estas instrucciones antes de intentar montar, hacer funcionar o usar este producto. Cumpla toda la información de seguridad y advertencias. Siempre lleve gafas de seguridad cuando maneje el producto. El incumplimiento de la información contenida en estas instrucciones podría ocasionar daños materiales y/o personales graves o incluso letales.

DESCRIPCIÓN DEL PRODUCTO
Los soportes de gatos están diseñados para soportar cargas con capacidad nominal, típicamente vehículos, durante periodos extensos de tiempo. Las barras de trinquete de acero dúctil y acero estampado aseguran la seguridad y estabilidad. Cada una cuenta con un gatillo de seguridad para evitar un desplazamiento inesperado de la barra del trinquete.

ANTES DE SU USO
1. Inspeccione el soporte antes de cada uso. No use en caso de que presente elementos hendidos, rotos o dañados. Asegúrese de que todas las piezas se mueven con libertad.
2. Antes de usar el producto, lea el manual del propietario y familiarícese con el producto y los peligros que conlleva un uso inapropiado de este.
3. Instale la barra del trinquete en el marco con la parte del trinquete de la barra alineada con el gatillo de cerradura (tapón).
4. Mueva la barra del trinquete a su posición más baja elevando la palanca de bloqueo, desapretando el tapón y guiando la barra hacia abajo.
5. Con martillo y punzón, presione la arandela (véase la ilustración) a la posición adecuada para evitar la sobreextensión de la barra del trinquete.

FUNCIONAMIENTO
1. Ajuste la altura tirando de la barra del trinquete.
2. La altura de la palanca de bloqueo deberá fijar la barra del trinquete en la posición deseada. Para conseguir esto, solamente ha de empujar hacia abajo la palanca de bloqueo. Realice las comprobaciones pertinentes para asegurarse que el trinquete está fijo antes de poner carga alguna en el dispositivo.
3. Posicione con cuidado los soportes de manera que la carga está centrada en las silletas de los soportes.
4. Baje con cuidado el vehículo sobre los soportes.
5. Realice las comprobaciones pertinentes para asegurarse de que el vehículo está seguro antes de trabajar sobre, alrededor de o bajo este. Cuando se use para soportar un vehículo, use cuñas de rueda para evitar movimientos inesperados.

PARA BAJAR LA CARGA
1. Con un gato adecuado, levante el vehículo y libere los soportes.
2. Quite el tapón con cuidado y con el trinquete lleve el gato a su posición más baja.
3. Quite los soportes con cuidado y baje el vehículo con el gato.
4. Asegúrese de que todas las herramientas, equipos y personal se encuentran fuera del área antes del descenso de la carga.

MANTENIMIENTO
Inspeccione cada soporte de forma periódica. Asegúrese de que todas las partes se pueden mover sin obstáculos. No aplique ningún aceite a ninguna pieza de este producto. Si ve signos de oxidación, lije la zona afectada y recubra con pintura adecuada.

ADVERTENCIA!

Familiarícese con el producto. Asegúrese de leer y entender el manual del propietario antes de su uso. Úsela solamente en parejas y sobre superficies duras capaces las cargas de capacidad nominal. NO sobrecargue el producto por encima de la capacidad nominal de carga. Centre la carga en la silleta de carga. Mantenga el dispositivo levantamiento en posición. Nunca use este producto para otro fin diferente al fin para el cual se ha diseñado. El incumplimiento de estas advertencias podría causar daños materiales y/o personales graves o fatales.

Conservate queste istruzioni. Per la vostra sicurezza e per quella degli altri, leggete con attenzione prima di costruire, accendere ed usare il vostro prodotto. Osservate le informazioni sulla sicurezza e sulle precauzioni. Mettete sempre gli occhiali di sicurezza mentre utilizzate questo prodotto. Il non seguire l'informazione contenuta all'interno di questo documento può portare a danni severi o persino fatali, e/o danneggiamento di proprietà.

DESCRIZIONE PRODOTTO
I cric si utilizzano per reggere in modo sicuro i piani, i carichi di determinata capacità, i veicoli comuni, per lungo tempo. Usare costruzioni ad acciaio stampato, denti d'arresto con ferro duttile per assicurare sicurezza, stabilità. Ogni cric contiene un dente d'arresto, che previene inavvertite perdite di situazioni di fermo.

PRIMA DELL'UTILIZZO
1. Controlla il cric prima di ogni utilizzo. Non usare se trovate componenti rotte, piegate o danneggiate. Assicuratevi che tutte le parti si muovano liberamente.
2. Prima di utilizzare questo prodotto, leggete completamente il manuale del proprietario e familiarizzatevi con il prodotto e i pericoli associati ad un uso improprio.
3. Installate il fermo nella cornice con un pezzo del dente d'arresto allineata all'arpione.
4. Spostate il dente d'arresto nella sua posizione più bassa alzando la maniglia di chiusura, quindi rilasciando l'arpione, e spostando il dente verso il basso.
5. Con un colpo di martello, sposta l'aghetto nella posizione per prevenire l'estensione del dente d'arresto. (illustrazione)

OPERAZIONE
1. Imposta l'altezza tirando su il dente d'arresto.
2. Il peso della maniglia di blocco deve assicurare il dente d'arresto nella posizione desiderata. Per confermare questo bisogna semplicemente spingere giù sulla maniglia di blocco. Controllate per assicurarvi che il dente sia sicuro prima di caricare.
3. Posizionate con attenzione i cric per fare il modo che il carico sia centrato sulla sella del cric.
4. Abbassate lentamente il veicolo con i cric.
5. Controllate per assicurarvi che il veicolo sia al sicuro prima di lavorarci su, intorno o sotto. Quando utilizzato per reggere un veicolo, usate la morsa della ruota per prevenire movimenti improvvisi.

PER CARICHI PICCOLI
1. Con un cric adatto, alzate il veicolo senza selle.
2. Rilasciate con attenzione l'arpione per scivolare alla posizione più bassa.
3. Rimuovete con attenzione le selle, poi abbassate il veicolo con attenzione utilizzando l'attrezzo di carico.
4. Assicurati che tutti gli attrezzi, gli equipaggiamenti e il personale siano lontani mentre abbassate il carico.

MANUTENZIONE
Ispezionate periodicamente ogni sella. Assicuratevi che tutte le parti si muovano liberamente. Non applicate olio a qualsiasi parte di questo prodotto. Se appare la ruggine, arena l'area d'interesse e coprilo con un colore adatto.

ATTENZIONE!

Famigliarizzatevi con il prodotto. Leggete e intendete il manuale del proprietario prima dell'utilizzo. Usate solo a coppia e in superfici dure capaci di sostenere carichi di notevole peso. NON sovraccaricate la capacità di carico. Caricate al centro della sella. Mantenete l'attrezzo in posizione. Non usate mai questo prodotto per altri obiettivi se non quelli per i quali è stato costruito. Non aggiungete mai un attrezzo di estensione alla sella. Se non seguite queste avvertenze, potete causare danni severi o persino fatali, e/o danneggiamento di proprietà.

Ver : 2019/04

SPECIFICATIONS / SPEZIFIKATION / SPECIFICATIES / SPECIFICATIES
ESPECIFICATIONS / SPECIFICHE

Model Nr.	T(Ton)	A(mm)	B(mm)	C(mm)	D(mm)	I(mm)	J(mm)	L(mm)	W(mm)	K G
32037 01	3	285	428	143	15	23	88	210	193	3.2
32067 01	6	405	603	198	19.2	27.5	102	281	255	6.4
32127 01	12	505	770	265	28.6	41.5	130	338	338	16.2

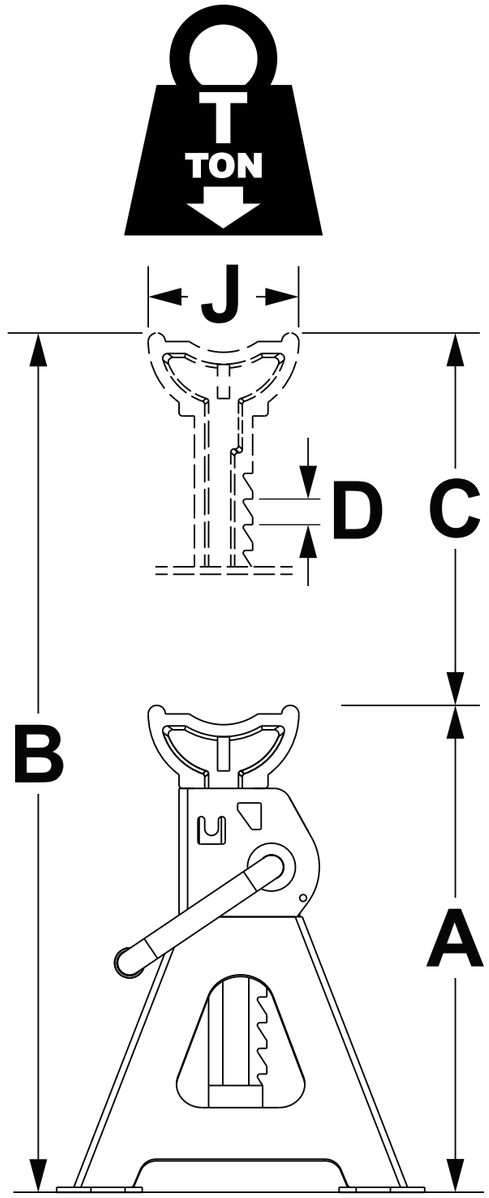

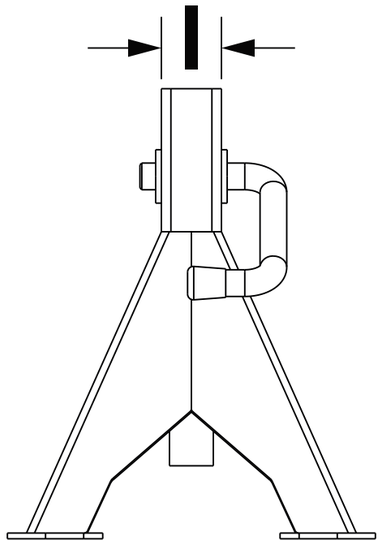

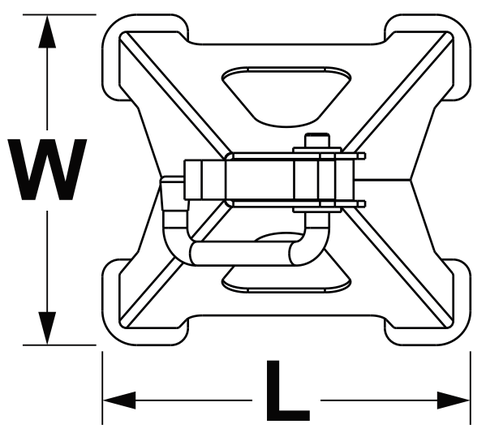

OMEGALIFT EQUIPMENT

SHINN FU EUROPE B.V.
Etten-Leur - The Netherlands
http://www.shinnfu.nl
e-mail : sales@shinnfu.eu

Jack Stand

Spare Parts

32037 01 / 32067 01 / 32127 01

ZZ30003C / ZZ60002C / ZZ12001C

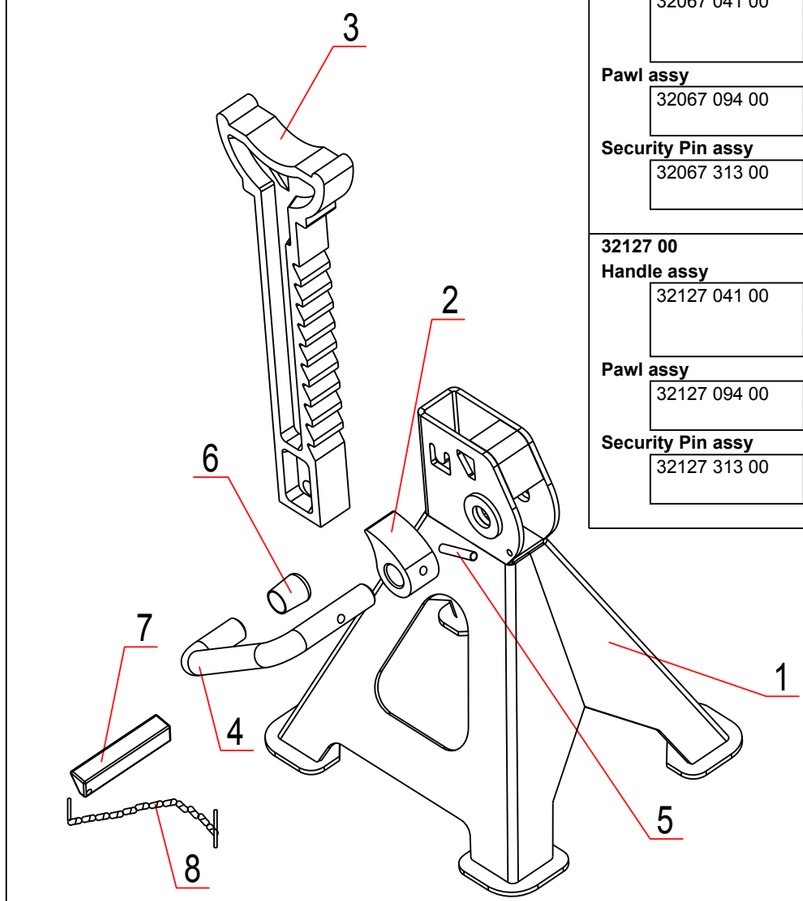

Description		*BOM#*	*qty*
32037 00			
Handle assy			
32037 041 00	Handle grip	6	1
	Handle	4	1
	Spring pin	5	1
Pawl assy			
32037 094 00	Pawl	2	1
	Spring pin	5	1
Security Pin assy			
32037 313 00	Pin	7	1
	Steel cable	8	1
32067 00			
Handle assy			
32067 041 00	Handle grip	6	1
	Handle	4	1
	Spring pin	5	1
Pawl assy			
32067 094 00	Pawl	2	1
	Spring pin	5	1
Security Pin assy			
32067 313 00	Pin	7	1
	Steel cable	8	1
32127 00			
Handle assy			
32127 041 00	Handle	6	1
	Handle grip	4	1
	Spring pin	5	1
Pawl assy			
32127 094 00	Pawl	2	1
	Spring pin	5	1
Security Pin assy			
32127 313 00	Pin	7	1
	Steel cable	8	1