(GB) **DECLARATION OF CONFORMITY**

According to the EC Machinery Directive, the undersigned, authorized by Shinn Fu Europe B.V., Etten-Leur, the Netherlands, hereby declares under our sole responsibility that the models listed below and its variant, the under types to which this declaration relates, if used and maintained in accordance with the instructions for use and the codes of good practice, comply with the essential health and safety requirements of the EC Machinery Directive 2006/42/EC, equivalent UK regulations.

For and on behalf of Shinn Fu Europe B.V.

(D) **KONFORMITÄTSERKLÄRUNG**

Gemäß der EG Maschine Richtlinie, bescheinigt Unterzeichneter, Bevollmächtigter von Shinn Fu Europe B.V., Etten-Leur, Niederlande, hiermit unter unserer exklusiven Verantwortlichkeit, daß der Modelle verzeichneten unten und seine Variante Artikel für welche diese Erklärung gültig ist, vorausgesetzt daß der Richtsatz verwendet und betreut wird nach den Gebrauchsanweisungen, den notwendigen Gesundheits und Sicherheitsvorschriften der EG Maschine Richlinie 2006/42/EC und entsprechende britische Vorschriften entspricht.

Für und im Namen von Shinn Fu Europe B.V.

(F) **DÉCLARATION DE CONFORMITÉ**

Conformément à la directive CE sur les machines, le soussigné, autorisé par Shinn Fu Europe B.V., Etten-Leur, Pays-Bas, déclare par la présente sous notre seule responsabilité que les modèles énumérés ci-dessous et sa variante, les sous-types auxquels cette déclaration se rapporte, s'ils sont utilisés et entretenus conformément aux instructions d'utilisation et aux codes de bonnes pratiques, sont conformes aux exigences essentielles de santé et de sécurité de la directive européenne sur les machines 2006/42/CE et des réglementations britanniques équivalentes.

Pour et au nom de Shinn Fu Europe B.V.

(NL) **VERKLARING CONFORMITEIT**

Overeenkomstig de EG machine richtlijn, verklaart ondergetekende, gemachtigde van Shinn Fu Europe B.V., Etten-Leur, Nederland, hierbij onder onze exclusieve verantwoordelijkheid dat de modellen maakten hieronder van een lijst en zijn variant voor welke deze verklaring geldt, mits gebruikt en onderhouden volgens de gebruiksaanwijzing, voldoet aan de noodzakelijke gezondheids en veiligheidseisen van de EC machine 2006/42/EC en aanverwante UK richtlijn.

Voor en namens Shinn Fu Europe B.V.

(E) **DECLARACIÓN DE CONFORMIDAD**

En acordancia con la Directiva de Máquinaria, el abajo firmante, autorizado por Shinn Fu Europe B.V., Etten-Leur, the Netherlands, aquí y ahora declara bajo su entera responsabilidad que gato los modelos enumerados abajo y su variante, a los cuales esta declaración también hace referencia, si se utiliza y se mantiene en acordancia con las a los instrucciones de uso y los códigos de buenas prácticas, cumplen los requerimientos esenciales de seguridad e higiene de la Directiva anterior 2006/42/EC y las regulaciones equivalentes del Reino Unido.

Por y en nombre de Shinn Fu Europe B.V.

(I) **DICHIARAZIONE DI CONFORMITA'**

In accordo con quanto stabilito dalla Norma Europea, il sottoscritto autorizzato dalla Shinn Fu Europe B.V., Etten-Leur, Nederland, dichiara sotto la sua esclusiva responsabilità che il salivatory idraulico e i modelli hanno elencato qui sotto e la relativa variante, se usati secondo i criteri e le avvertenze riportati nel manuale di uso e manutenzione sono conformi ai requisiti essenziali per la salute e la sicurezza richiesti dalla Direttiva Macchine CE 2006/42/EC e alle normative britanniche equivalente.

In nome e per conto della Shinn Fu Europe B.V.

Model / Modell / Modèle Model /
Modelo / Modello

21032 21

Machinery Directive 2006/42/EC
Standard :
EN1494:2009 + A1:2008

SHINN FU EUROPE B.V.
Etten-Leur - The Netherlands
https://www.omegalift.eu
e-mail: sales@shinnfu.eu

OMEGALIFT™ EQUIPMENT
Stands Behind The Professionals

Harvey Pan, Product manager,
Shinn Fu Corporation

2023/09

OMEGALIFT™ EQUIPMENT
Stands Behind The Professionals

Hydraulic Jack
With lowering speed control

3 TON

21032 21

G500MU (202309)

SPECIFICATIONS / SPEZIFIKATION / SPECIFICATIES / SPECIFICATIES ESPECIFICACIONES / SPECIFICHE

Model Nr.	21032 21
T (Ton)	3
A (mm)	85
B (mm)	500
C (mm)	415
D (mm)	110
L (mm)	770
W (mm)	344
K G	34.6
C.C.	235

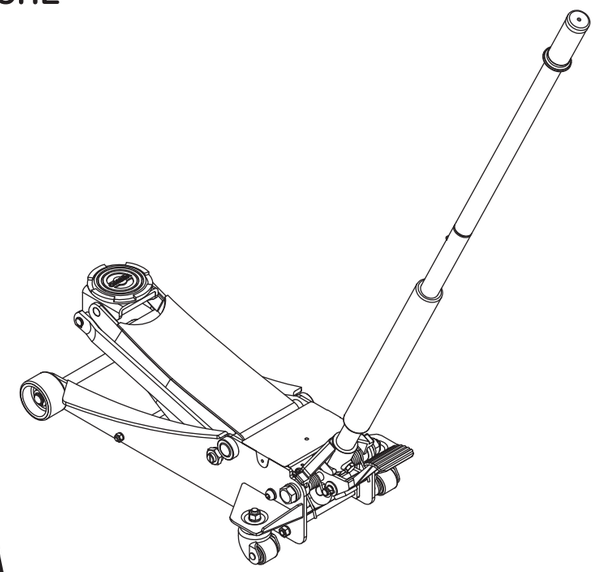

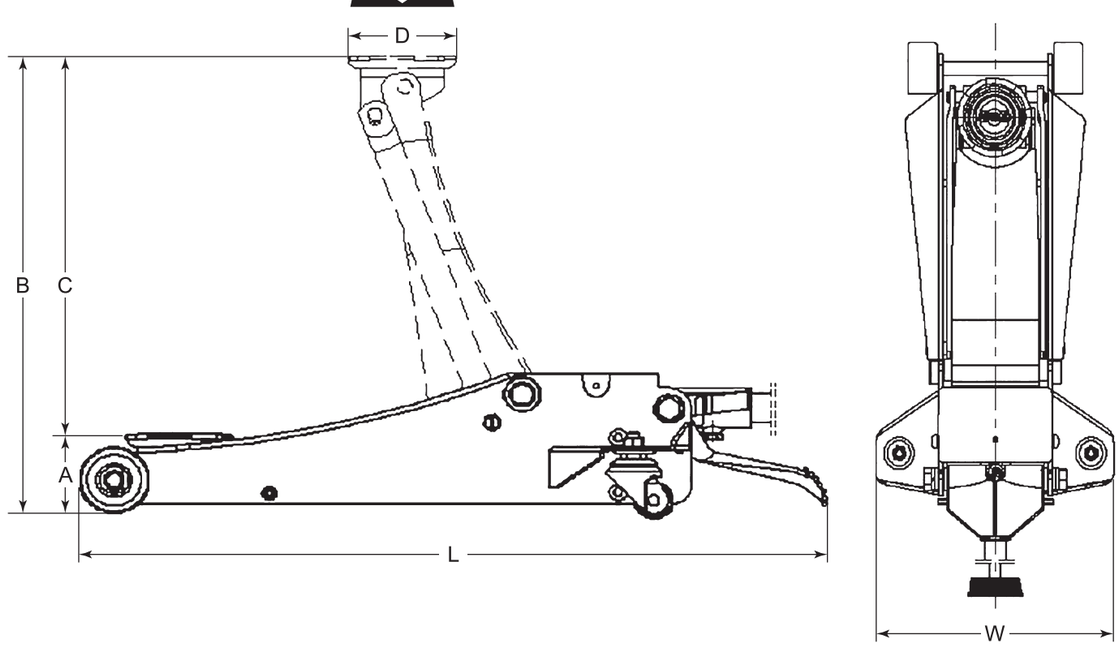

22
PAP

OMEGALIFT™ EQUIPMENT Stands Behind The Professionals	Hydraulic Jack With lowering speed control	3 TON
	21032 21	G500MU (202309)

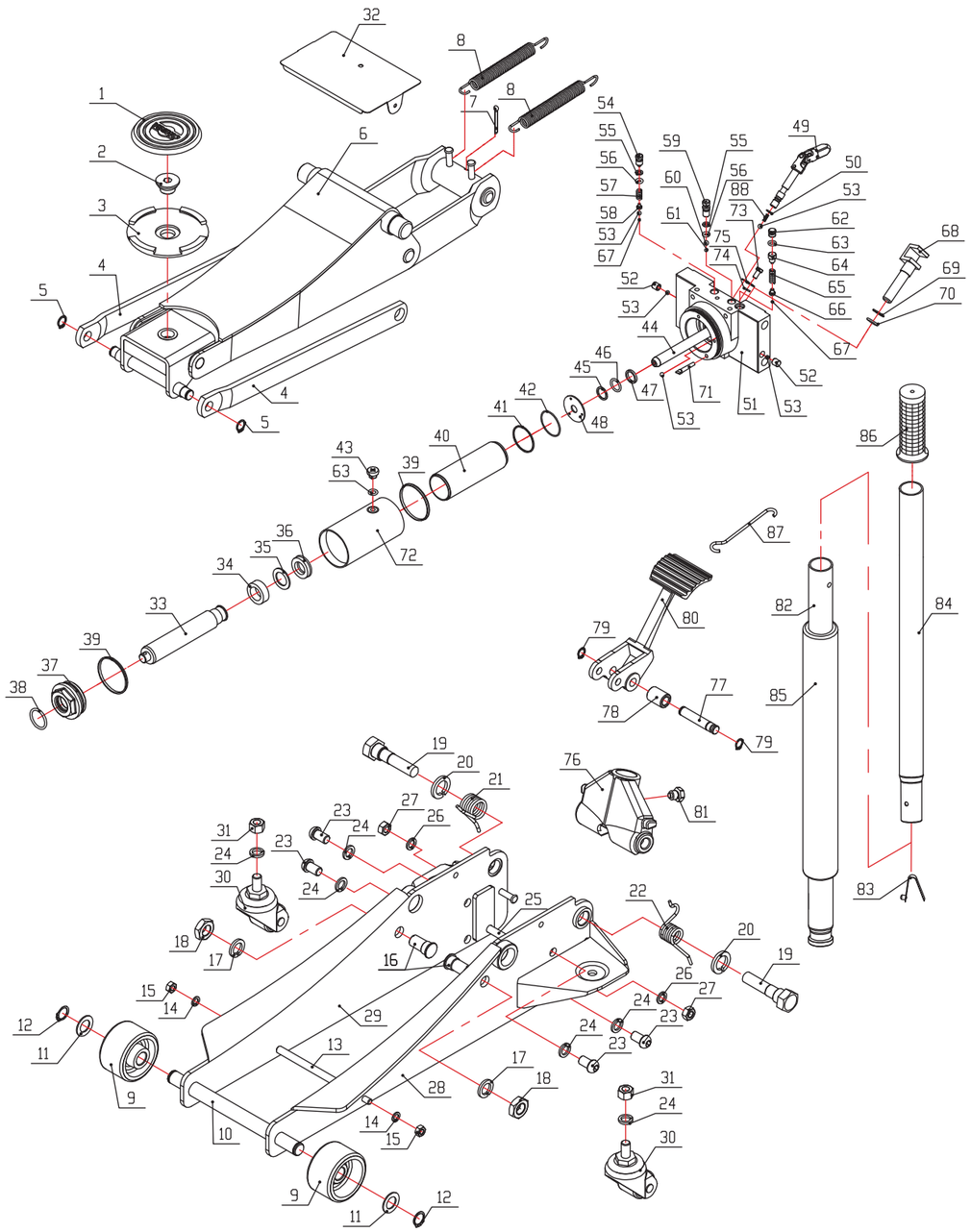

Description		BOM#	qty
Hydraulic unit			
21032 012 21	Hydraulic unit	-	A
Saddle Pad			
28030 091 00	Saddle Pad	1	1
Saddle			
21032 111 00	Saddle Bolt	2	1
	Saddle	3	1
Extension Spring			
21032 052 00	Extension Spring	8	1
Front Wheel assy			
21032 021 01	Wheel	9	1
	Washer	11	1
	SNAP ring	12	1
Rear Castor assy			
21032 031 01	Lock washer	24	1
	Castor	30	1
	Nut	31	1
Handle Lock Screw set			
21032 371 10	Lock screw	81	1
Filler plug			
29035 172 00	Air vent volve	43	1
	O-ring	63	1
Release Valve assy			
210 32 062 21	Release valve - universal	49	1
	Release Spring	88	1
	O-ring	50	1
	Steel ball	53	1
Handle assy			
21032 042 10	Handle assy - Lower	82	1
	Lock button	83	1
	Handle assy - Upper	84	1
	Handle Foam	85	1
	Handle grip	86	1
Pump Piston assy			
21032 081 00	Pisten rod	68	1
	Back-up washer	69	1
	O-Ring	70	1

Description		BOM#	qty
Cover Plate			
21032 706 00	Frame cover plate	32	1
Foot Pedal assy			
21032 352 00	Axle	77	1
	Roller	78	1
	SNAP ring	79	2
	Padel	80	1
Return Spring set			
21032 051 00	Torsion spring - L	21	1
	Torsion spring - R	22	1
Repair kit			
21032 999 21	Back-up washer	35	1
	U-Cap	36	1
	O-ring	38	1
	Wedge ring	39	2
	Back-up washer	41	1
	O-ring	42	1
	Back-up washer	45	1
	O-ring	46	1
	Washer	47	1
	O-ring	50	1
	Steel ball	53	2
	Back-up washer	55	2
	O-ring	56	2
	O-ring	63	2
	Back-up washer	69	1
	O-ring	70	1
	Filter	71	1

OMEGALIFT™ EQUIPMENT Stands Behind The Professionals	Hydraulic Jack With lowering speed control	3 TON
	21032 21	G500MU (202309)