(GB) **DECLARATION OF CONFORMITY**

According to the EC Machinery Directive, the undersigned, authorized by Shinn Fu Europe B.V., Etten-Leur, the Netherlands, hereby declares under our sole responsibility that the models listed below and its variant, the under types to which this declaration relates, if used and maintained in accordance with the instructions for use and the codes of good practice, comply with the essential health and safety requirements of the EC Machinery Directive 2006/42/EC, equivalent UK regulations.

For and on behalf of Shinn Fu Europe B.V.

(D) **KONFORMITÄTSERKLÄRUNG**

Gemäß der EG Maschine Richtlinie, bescheinigt Unterzeichneter, Bevollmächtigter von Shinn Fu Europe B.V., Etten-Leur, Niederlande, hiermit unter unserer exklusiven Verantwortlichkeit, daß der Modelle verzeichneten unten und seine Variante Artikel für welche diese Erklärung gültig ist, vorausgesetzt daß der Richtsatz verwendet und betreut wird nach den Gebrauchsanweisungen, den notwendigen Gesundheits und Sicherheitsvorschriften der EG Maschine Richlinie 2006/42/EC und entsprechende britische Vorschriften entspricht.

Für und im Namen von Shinn Fu Europe B.V.

(F) **DÉCLARATION DE CONFORMITÉ**

Conformément à la directive CE sur les machines, le soussigné, autorisé par Shinn Fu Europe B.V., Etten-Leur, Pays-Bas, déclare par la présente sous notre seule responsabilité que les modèles énumérés ci-dessous et sa variante, les sous-types auxquels cette déclaration se rapporte, s'ils sont utilisés et entretenus conformément aux instructions d'utilisation et aux codes de bonnes pratiques, sont conformes aux exigences essentielles de santé et de sécurité de la directive européenne sur les machines 2006/42/CE et des réglementations britanniques équivalentes.

Pour et au nom de Shinn Fu Europe B.V.

(NL) **VERKLARING CONFORMITEIT**

Overeenkomstig de EG machine richtlijn, verklaart ondergetekende, gemachtigde van Shinn Fu Europe B.V., Etten-Leur, Nederland, hierbij onder onze exclusieve verantwoordelijkheid dat de modellen maakten hieronder van een lijst en zijn variant voor welke deze verklaring geldt, mits gebruikt en onderhouden volgens de gebruiksaanwijzing, voldoet aan de noodzakelijke gezondheids en veiligheidseisen van de EC machine 2006/42/EC en aanverwante UK richtlijn.

Voor en namens Shinn Fu Europe B.V.

(E) **DECLARACIÓN DE CONFORMIDAD**

En acordancia con la Directiva de Máquinaria, el abajo firmante, autorizado por Shinn Fu Europe B.V., Etten-Leur, the Netherlands, aquí y ahora declara bajo su entera responsabilidad que gato los modelos enumerados abajo y su variante, a los cuales esta declaración también hace referencia, si se utiliza y se mantiene en acordancia con las a los instrucciones de uso y los códigos de buenas prácticas, cumplen los requerimientos esenciales de seguridad e higiene de la Directiva anterior 2006/42/EC y las regulaciones equivalentes del Reino Unido.

Por y en nombre de Shinn Fu Europe B.V.

(I) **DICHIARAZIONE DI CONFORMITA'**

In accordo con quanto stabilito dalla Norma Europea, il sottoscritto autorizzato dalla Shinn Fu Europe B.V., Etten-Leur, Nederland, dichiara sotto la sua esclusiva responsabilità che il salivatory idraulico e i modelli hanno elencato qui sotto e la relativa variante, se usati secondo i criteri e le avvertenze riportati nel manuale di uso e manutenzione sono conformi ai requisiti essenziali per la salute e la sicurezza richiesti dalla Direttiva Macchine CE 2006/42/EC e alle normative britanniche equivalente.

In nome e per conto della Shinn Fu Europe B.V.

Model / Modell / Modèle Model /
Modelo / Modello

28030 21

Machinery Directive 2006/42/EC
Standard :
EN1494:2009 + A1:2008

SHINN FU EUROPE B.V.
Etten-Leur - The Netherlands
https://www.omegalift.eu
e-mail: sales@shinnfu.eu

OMEGALIFT® EQUIPMENT
Stands Behind The Professionals

Harvey Pan, Product manager,
Shinn Fu Corporation

2025/04

OMEGALIFT® EQUIPMENT
Stands Behind The Professionals

Hydraulic Jack
With lowering speed control

3 TON

28030 21

K46102 (202504)

SPECIFICATIONS / SPEZIFIKATION / SPECIFICATIES / SPECIFICATIES ESPECIFICACIONES / SPECIFICHE

Model Nr.		28030 21	
T	(Ton)	3	
A	(mm)	120	
B	(mm)	456	
C	(mm)	336	
D	(mm)	110	
L	(mm)	680	
W	(mm)	334	
K G		31.0	
C.C.		180	

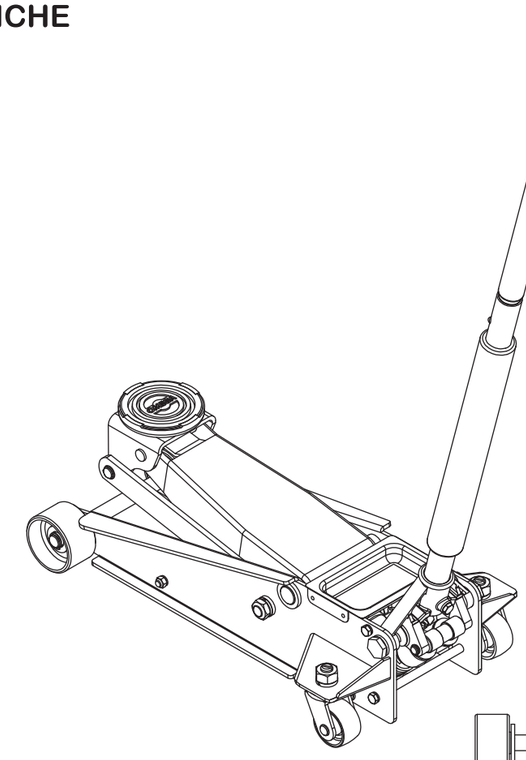

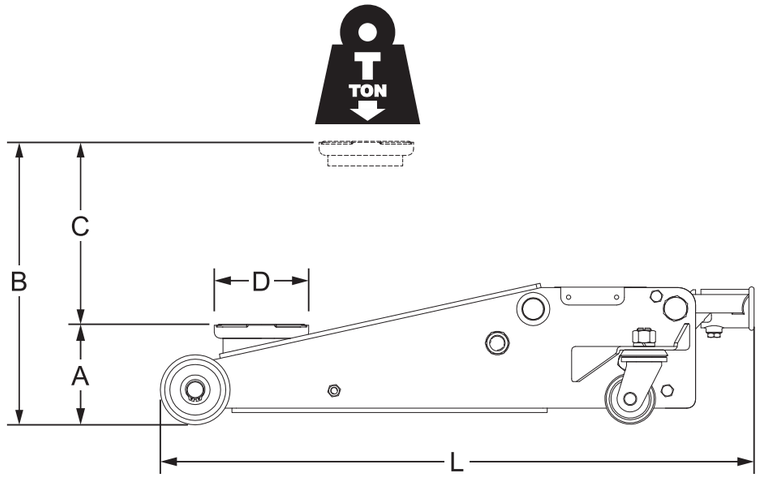

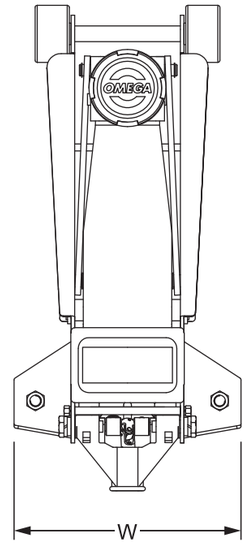

22
PAP

OMEGALIFT® EQUIPMENT
Stands Behind The Professionals

Hydraulic Jack
With lowering speed control

3 TON

28030 21

K46102 (202504)

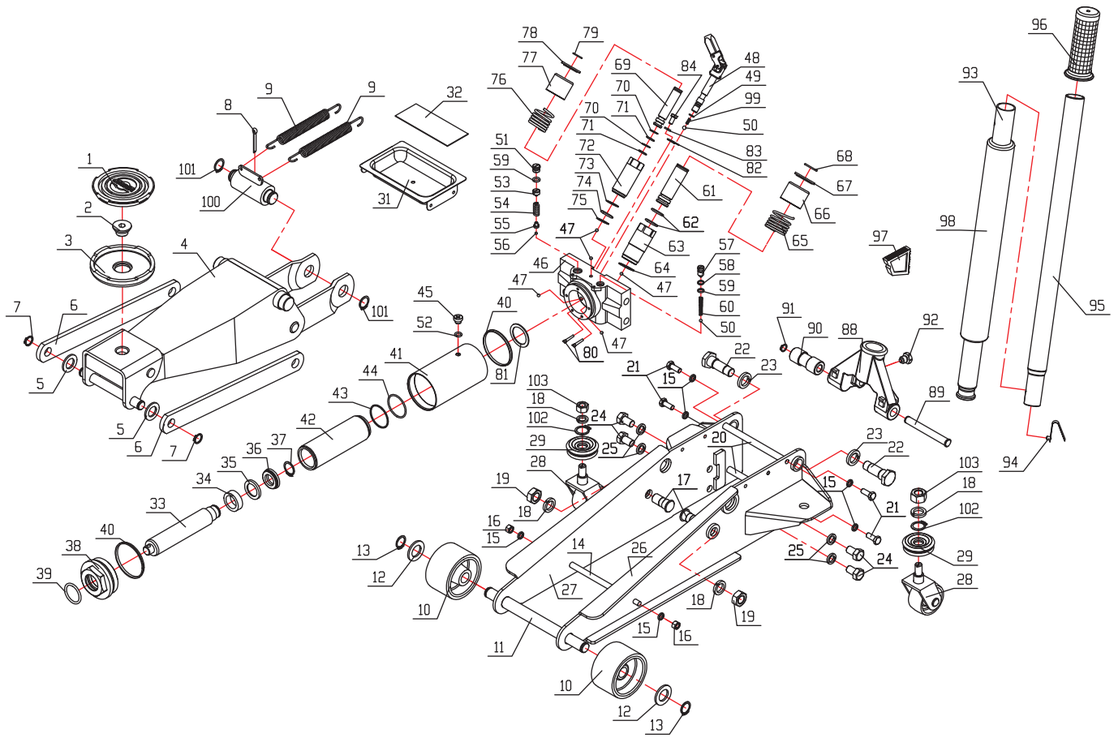

OMEGALIFT® EQUIPMENT
Stands Behind The Professionals

Hydraulic Jack
With lowering speed control

3 TON

28030 21

K46102 (202504)

Description			BOM#	qty
Hydraulic unit				
	28030 015 21	Hydraulic unit	-	1
Saddle Pad				
	28030 091 01	Saddle Pad	1	1
Saddle				
	28030 111 01	Saddle Bolt	2	1
		Saddle	3	1
Extension Spring				
	28030 052 00	Extension Spring	9	1
Front Wheel assy				
	28030 021 01	Wheel - PU	10	1
		Washer	12	1
		SNAP ring	13	1
Rear Castor assy				
	28030 031 21	Lock washer	18	1
		Bear caster assembly	28	1
		Bearings	29	1
		Nut M16	103	1
		Snap ring	102	1
Handle Lock Screw set				
	28030 371 00	Lock screw	92	1
Filler plug				
	28030 173 21	Oil Screw	45	1
		O-ring	52	1
Release Valve assy				
	28030 062 01	Release valve assy	48	1
		O-ring	49	1
		Steel ball	50	1
		Release Spring	99	1
Handle assy				
	28030 042 10	Handle assy - lower	93	1
		Handle lock button	94	1
		Handle assy - upper	95	1
		Handle grip	96	1
		Handle foam	98	1

Description			BOM#	qty
Pump Piston assy - I				
	28030 081 20	Steel ball	47	1
		Pump piston ø22	61	1
		O-ring	62	2
		Pump cylinder	63	1
		Washer	64	2
		Pump core rest spring	65	1
		Spring sleeve	66	1
		Spring stop sheet	67	1
		Snap ring	68	1
Pump Piston assy - II				
	28030 081 10	Steel ball	47	1
		Pump piston ø15	69	1
		Back-up washer	70	2
		O-ring	71	2
		Pump cylinder	72	1
		Back-up washer	73	1
		O-ring	74	1
		Washer	75	1
		Pump core rest spring	76	1
		Spring sleeve	77	1
		Spring stop sheet	78	1
		Snap ring	79	1
Repair kit				
	28030 999 21	Bushing cover	34	1
		Back-up washer	35	1
		Y-Sealing ring	36	1
		O-ring	39	1
		Wedge ring	40	2
		Back-up washer	43	1
		O-ring	44	1
		Oil screw	45	1
		Steel ball	47	5
		O-ring	49	1
		Steel ball	50	2
		O-ring	52	1
		Steel ball	56	1
		Back-up washer	58	1
		O-ring	59	2
		O-ring	62	2
		Washer	64	1
		Back-up washer	70	2
		O-ring	71	2
		Washer	73	1
		O-ring	74	1
		Washer	75	1
		Filter	80	2