(GB) **DECLARATION OF CONFORMITY**

According to the EC Machinery Directive, the undersigned, authorized by Shinn Fu Europe B.V., Etten-Leur, the Netherlands, hereby declares under our sole responsibility that the models listed below and its variant, the under types to which this declaration relates, if used and maintained in accordance with the instructions for use and the codes of good practice, comply with the essential health and safety requirements of the EC Machinery Directive 2006/42/EC, equivalent UK regulations.

For and on behalf of Shinn Fu Europe B.V.

(D) **KONFORMITÄTSERKLÄRUNG**

Gemäß der EG Maschine Richtlinie, bescheinigt Unterzeichneter, Bevollmächtigter von Shinn Fu Europe B.V., Etten-Leur, Niederlande, hiermit unter unserer exklusiven Verantwortlichkeit, daß der Modelle verzeichneten unten und seine Variante Artikel für welche diese Erklärung gültig ist, vorausgesetzt daß der Richtsatz verwendet und betreut wird nach den Gebrauchsanweisungen, den notwendigen Gesundheits und Sicherheitsvorschriften der EG Maschine Richlinie 2006/42/EC und entsprechende britische Vorschriften entspricht.

Für und im Namen von Shinn Fu Europe B.V.

(F) **DÉCLARATION DE CONFORMITÉ**

Conformément à la directive CE sur les machines, le soussigné, autorisé par Shinn Fu Europe B.V., Etten-Leur, Pays-Bas, déclare par la présente sous notre seule responsabilité que les modèles énumérés ci-dessous et sa variante, les sous-types auxquels cette déclaration se rapporte, s'ils sont utilisés et entretenus conformément aux instructions d'utilisation et aux codes de bonnes pratiques, sont conformes aux exigences essentielles de santé et de sécurité de la directive européenne sur les machines 2006/42/CE et des réglementations britanniques équivalentes.

Pour et au nom de Shinn Fu Europe B.V.

(NL) **VERKLARING CONFORMITEIT**

Overeenkomstig de EG machine richtlijn, verklaart ondergetekende, gemachtigde van Shinn Fu Europe B.V., Etten-Leur, Nederland, hierbij onder onze exclusieve verantwoordelijkheid dat de modellen maakten hieronder van een lijst en zijn variant voor welke deze verklaring geldt, mits gebruikt en onderhouden volgens de gebruiksaanwijzing, voldoet aan de noodzakelijke gezondheids en veiligheidseisen van de EC machine 2006/42/EC en aanverwante UK richtlijn.

Voor en namens Shinn Fu Europe B.V.

(E) **DECLARACIÓN DE CONFORMIDAD**

En acordancia con la Directiva de Máquinaria, el abajo firmante, autorizado por Shinn Fu Europe B.V., Etten-Leur, the Netherlands, aquí y ahora declara bajo su entera responsabilidad que gato los modelos enumerados abajo y su variante, a los cuales esta declaración también hace referencia, si se utiliza y se mantiene en acordancia con las a los instrucciones de uso y los códigos de buenas prácticas, cumplen los requerimientos esenciales de seguridad e higiene de la Directiva anterior 2006/42/EC y las regulaciones equivalentes del Reino Unido.

Por y en nombre de Shinn Fu Europe B.V.

(I) **DICHIARAZIONE DI CONFORMITA'**

In accordo con quanto stabilito dalla Norma Europea, il sottoscritto autorizzato dalla Shinn Fu Europe B.V., Etten-Leur, Nederland, dichiara sotto la sua esclusiva responsabilità che il salivatory idraulico e i modelli hanno elencato qui sotto e la relativa variante, se usati secondo i criteri e le avvertenze riportati nel manuale di uso e manutenzione sono conformi ai requisiti essenziali per la salute e la sicurezza richiesti dalla Direttiva Macchine CE 2006/42/EC e alle normative britanniche equivalente.

In nome e per conto della Shinn Fu Europe B.V.

Model / Modell / Modèle Model /
Modelo / Modello

29031 21

UK CA CE **Machinery Directive 2006/42/EC**
Standard :
EN1494:2009 + A1:2008

SHINN FU EUROPE B.V.
Etten-Leur - The Netherlands
https://www.omegalift.eu
e-mail: sales@shinnfu.eu

OMEGALIFT™ EQUIPMENT
Stands Behind The Professionals

Harvey Pan, Product manager,
Shinn Fu Corporation

2024/10

OMEGALIFT™ EQUIPMENT
Stands Behind The Professionals

Hydraulic Jack
With lowering speed control

3 TON

SHINN FU EUROPE B.V.
Etten-Leur - The Netherlands
https://www.omegalift.eu
e-mail: sales@shinnfu.eu

29031 21

QG46100 (202410)

SPECIFICATIONS / SPEZIFIKATION / SPECIFICATIES / SPECIFICATIES ESPECIFICACIONES / SPECIFICHE

Model Nr.	29031 21	
T (Ton)	3	
A (mm)	120	
B (mm)	460	
C (mm)	340	
D (mm)	110	
L (mm)	680	
W (mm)	334	
K G	31.7	
C.C.	180	

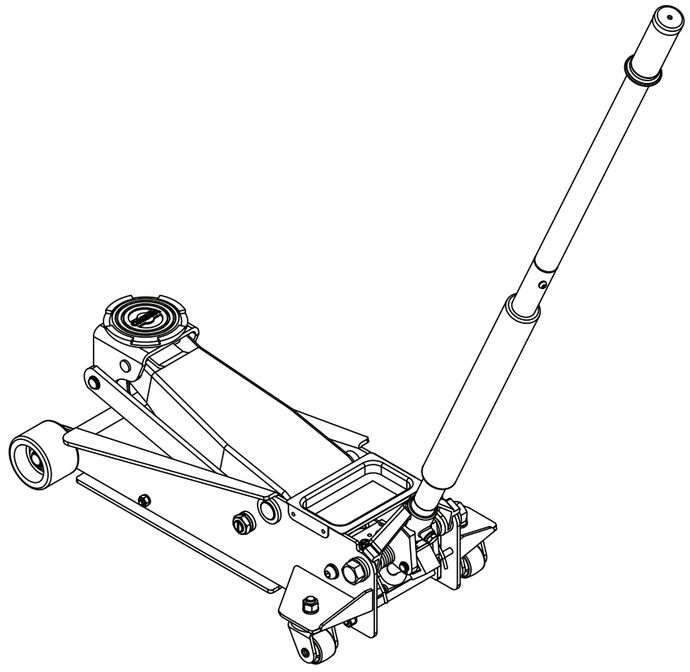

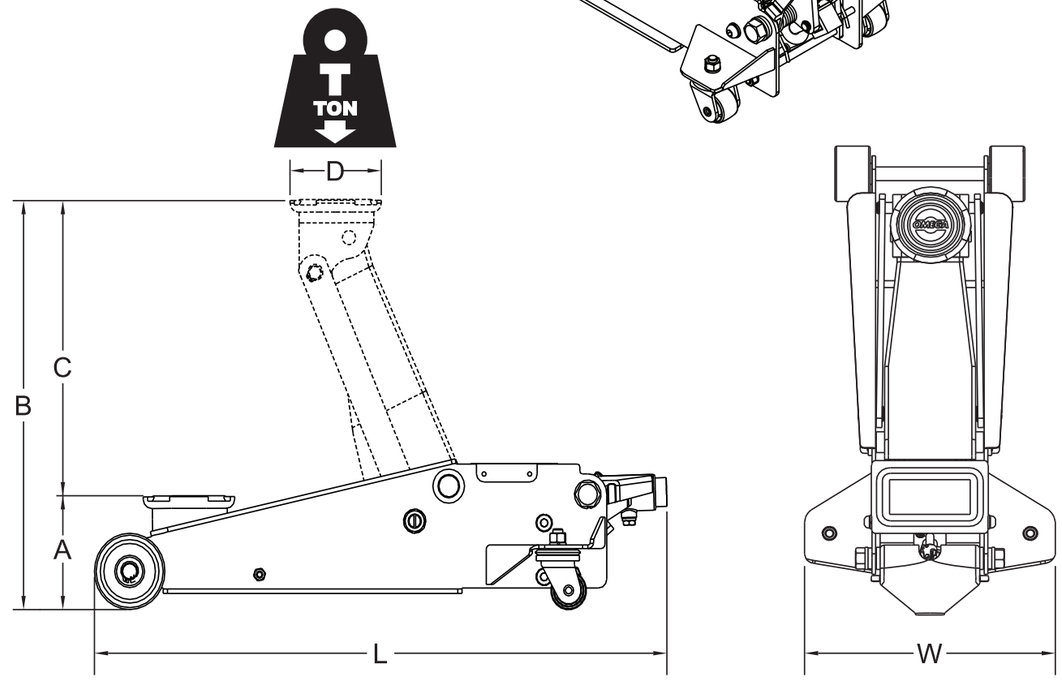

22
PAP

OMEGALIFT™ EQUIPMENT
Stands Behind The Professionals

Hydraulic Jack
With lowering speed control

3 TON

SHINN FU EUROPE B.V.
Etten-Leur - The Netherlands
https://www.omegalift.eu
e-mail: sales@shinnfu.eu

29031 21

QG46100 (202410)

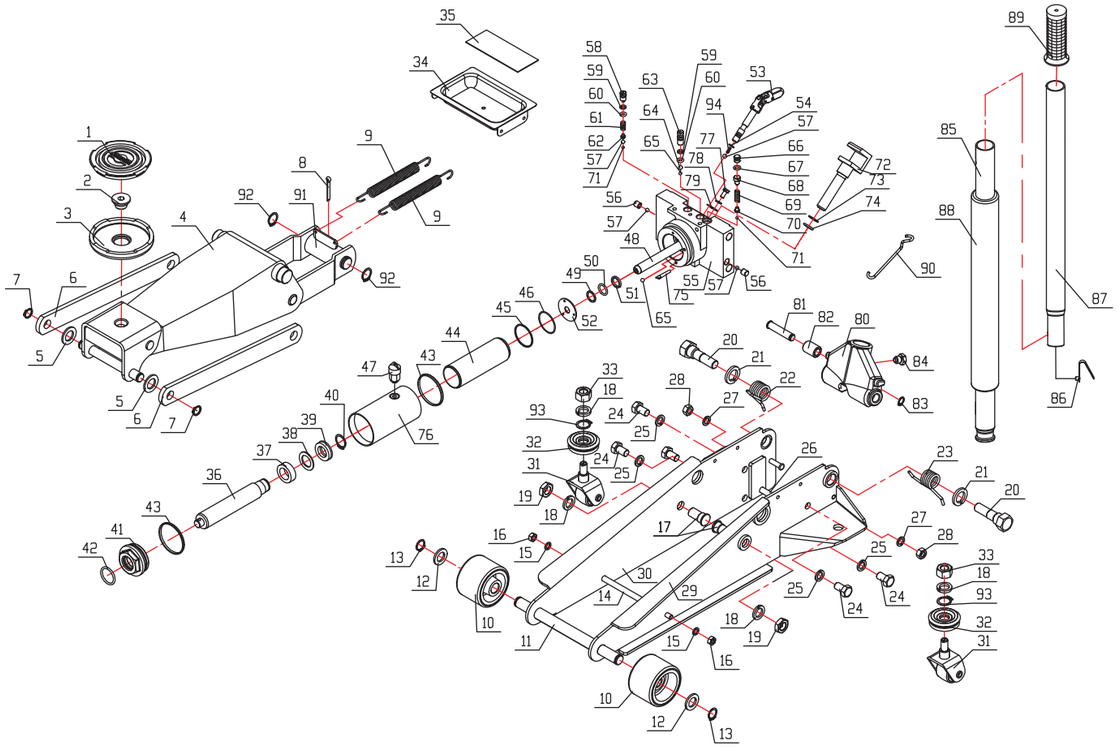

Description			BOM#	Qty
Hydraulic unit				
	29031 012 21	Hydraulic unit	- -	1
		Retainer Pin	8	1
Front wheel assy				
	29031 021 01	Wheel	10	1
		Washer	12	1
		SNAP ring	13	1
Rear castor assy				
	29031 031 21	Snap Ring	93	1
		Lock washer	18	1
		Castor assy	31	1
		Bearing	32	1
		Lock Nut M16	33	1
Handle assy				
	29031 042 21	Handle assy-lower	85	1
		Handle lock button	86	1
		Handle assy-upper	87	1
		Handle Form	88	1
		Handle grip	89	1
Spring				
	29031 052 00	Tension spring	9	1
	29031 051 00	Torsion spring set	22	1
		- L & R	23	1
Release Valve assy				
	29031 062 21	Release valve	53	1
		O-ring	54	1
		Steel ball	57	1
Pump Piston assy				
	29031 081 10	Piston rod	72	1
		Backup washer	73	1
		O-ring	74	1
Saddle pad				
	29031 091 21	Rubber pad	1	1
Saddle assy				
	29031 114 21	Saddle screw	2	1
		Saddle	3	1
Air vent valve assy				
	29031 172 21	Air vent valve assy	47	1
Handle Lock Screw set				
	29031 371 10	Lock screw	84	1

Description			BOM#	Qty
Repair kit				
	29031 999 10	Backup washer	38	1
		U-cup	39	1
		SNAP ring	40	1
		O-ring	42	1
		Wedge ring	43	2
		Bask-up washer	45	1
		O-ring	46	1
		Back-up washer	49	1
		O-ring	50	1
		Buching cover	51	1
		O-ring	54	1
		Steel ball	57	2
		Back-up washer	59	2
		O-ring	60	2
		Steel ball	64	1
		Steel ball	65	2
		O-ring	67	1
		Steel ball	71	2
		Back-up Washer	73	1
		O-ring	74	1
		Filter	75	1
		Lock washer	78	1
		Washer	79	1

OMEGALIFT™ EQUIPMENT
Stands Behind The Professionals

Hydraulic Jack
With lowering speed control

3 TON

SHINN FU EUROPE B.V.
Etten-Leur - The Netherlands
https://www.omegalift.eu
e-mail: sales@shinnfu.eu

29031 21

QG46100 (202410)