(GB) **DECLARATION OF CONFORMITY**

According to the EC Machinery Directive, the undersigned, authorized by Shinn Fu Europe B.V., Etten-Leur, the Netherlands, hereby declares under our sole responsibility that the models listed below and its variant, the under types to which this declaration relates, if used and maintained in accordance with the instructions for use and the codes of good practice, comply with the essential health and safety requirements of the EC Machinery Directive 2006/42/EC, equivalent UK regulations.

For and on behalf of Shinn Fu Europe B.V.

(D) **KONFORMITÄTSERKLÄRUNG**

Gemäß der EG Maschine Richtlinie, bescheinigt Unterzeichneter, Bevollmächtigter von Shinn Fu Europe B.V., Etten-Leur, Niederlande, hiermit unter unserer exklusiven Verantwortlichkeit, daß der Modelle verzeichneten unten und seine Variante Artikel für welche diese Erklärung gültig ist, vorausgesetzt daß der Richtsatz verwendet und betreut wird nach den Gebrauchsanweisungen, den notwendigen Gesundheits und Sicherheitsvorschriften der EG Maschine Richlinie 2006/42/EC und entsprechende britische Vorschriften entspricht.

Für und im Namen von Shinn Fu Europe B.V.

(F) **DÉCLARATION DE CONFORMITÉ**

Conformément à la directive CE sur les machines, le soussigné, autorisé par Shinn Fu Europe B.V., Etten-Leur, Pays-Bas, déclare par la présente sous notre seule responsabilité que les modèles énumérés ci-dessous et sa variante, les sous-types auxquels cette déclaration se rapporte, s'ils sont utilisés et entretenus conformément aux instructions d'utilisation et aux codes de bonnes pratiques, sont conformes aux exigences essentielles de santé et de sécurité de la directive européenne sur les machines 2006/42/CE et des réglementations britanniques équivalentes.

Pour et au nom de Shinn Fu Europe B.V.

(NL) **VERKLARING CONFORMITEIT**

Overeenkomstig de EG machine richtlijn, verklaart ondergetekende, gemachtigde van Shinn Fu Europe B.V., Etten-Leur, Nederland, hierbij onder onze exclusieve verantwoordelijkheid dat de modellen maakten hieronder van een lijst en zijn variant voor welke deze verklaring geldt, mits gebruikt en onderhouden volgens de gebruiksaanwijzing, voldoet aan de noodzakelijke gezondheids en veiligheidseisen van de EC machine 2006/42/EC en aanverwante UK richtlijn.

Voor en namens Shinn Fu Europe B.V.

(E) **DECLARACIÓN DE CONFORMIDAD**

En acordancia con la Directiva de Máquinaria, el abajo firmante, autorizado por Shinn Fu Europe B.V., Etten-Leur, the Netherlands, aquí y ahora declara bajo su entera responsabilidad que gato los modelos enumerados abajo y su variante, a los cuales esta declaración también hace referencia, si se utiliza y se mantiene en acordancia con las a los instrucciones de uso y los códigos de buenas prácticas, cumplen los requerimientos esenciales de seguridad e higiene de la Directiva anterior 2006/42/EC y las regulaciones equivalentes del Reino Unido.

Por y en nombre de Shinn Fu Europe B.V.

(I) **DICHIARAZIONE DI CONFORMITA'**

In accordo con quanto stabilito dalla Norma Europea, il sottoscritto autorizzato dalla Shinn Fu Europe B.V., Etten-Leur, Nederland, dichiara sotto la sua esclusiva responsabilità che il salivatory idraulico e i modelli hanno elencato qui sotto e la relativa variante, se usati secondo i criteri e le avvertenze riportati nel manuale di uso e manutenzione sono conformi ai requisiti essenziali per la salute e la sicurezza richiesti dalla Direttiva Macchine CE 2006/42/EC e alle normative britanniche equivalente.

In nome e per conto della Shinn Fu Europe B.V.

Model / Modell / Modèle Model /
Modelo / Modello

29037 21

UK CA CE **Machinery Directive 2006/42/EC**
Standard :
EN1494:2009 + A1:2008

SHINN FU EUROPE B.V.
Etten-Leur - The Netherlands
https://www.omegalift.eu
e-mail: sales@shinnfu.eu

OMEGALIFT® EQUIPMENT
Stands Behind The Professionals

Harvey Pan, Product manager,
Shinn Fu Corporation

2025/03

SPECIFICATIONS / SPEZIFIKATION / SPECIFICATIES / SPECIFICATIES ESPECIFICATIONS / SPECIFICHE

Model Nr.	T(Ton)	A(mm)	B(mm)	C(mm)	D(ø)	L(mm)	W(mm)	K G	c.c.
29037 21	3.2	130	548	418	110	725	344	39.1	260

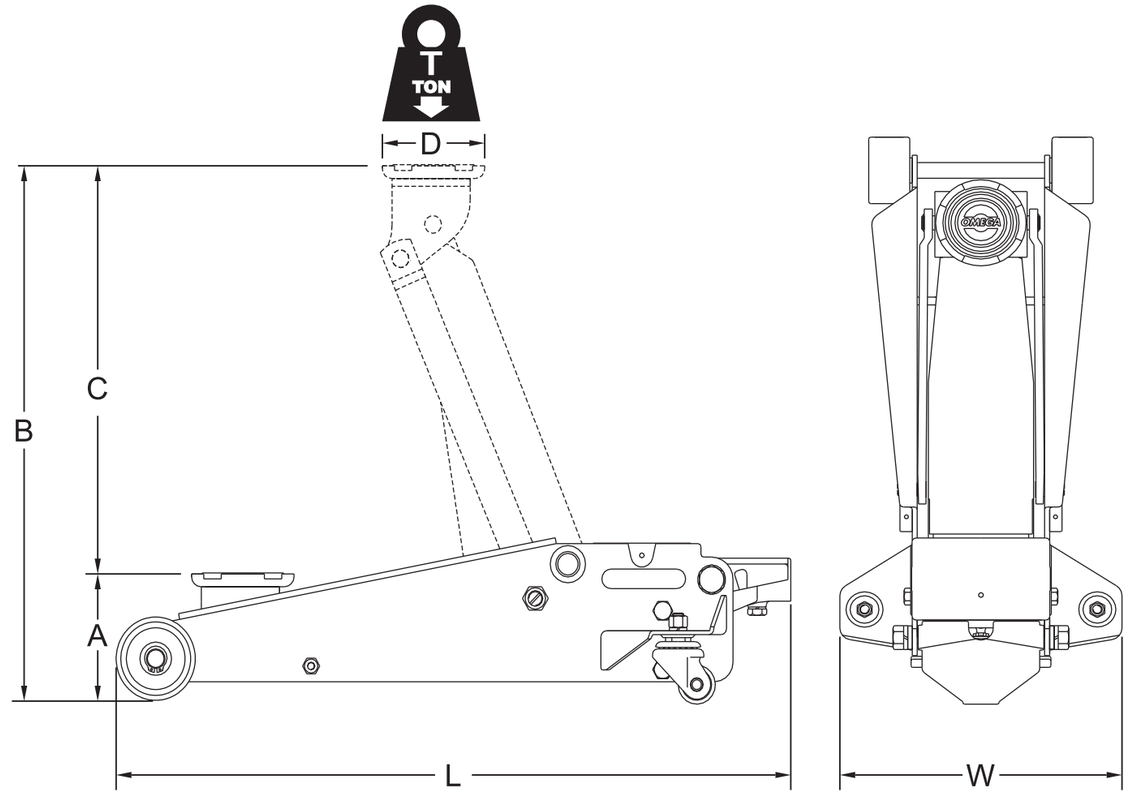

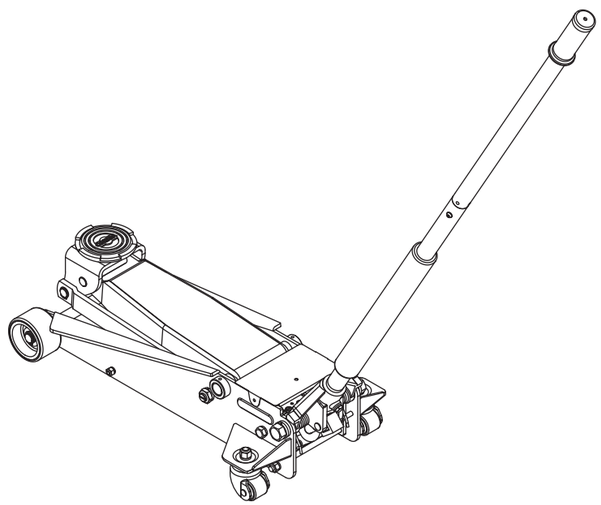

OMEGALIFT® EQUIPMENT
Stands Behind The Professionals

Hydraulic Jack

3.2 TON

SHINN FU EUROPE B.V.
Etten-Leur - The Netherlands
https://www.omegalift.eu
e-mail: sales@shinnfu.eu

29037 21

QG73601 - 2503

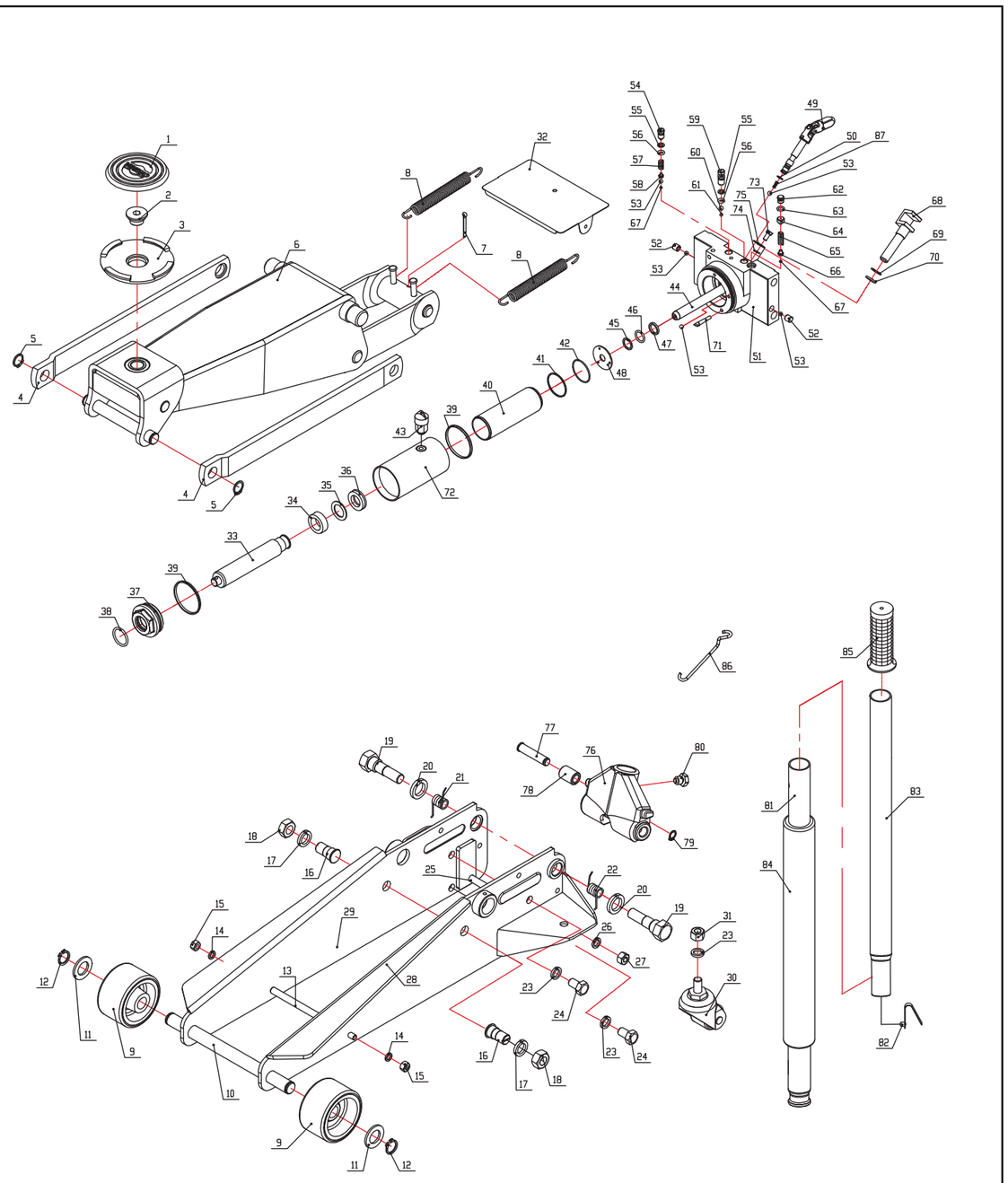

OMEGALIFT® EQUIPMENT
Stands Behind The Professionals

Hydraulic Jack

3.2 TON

SHINN FU EUROPE B.V.
Etten-Leur - The Netherlands
https://www.omegalift.eu
e-mail: sales@shinnfu.eu

29037 21

QG73601 - 2503

Description		*BOM#*	*Qty*
Hydraulic unit			
2903721-HU	Hydraulic unit	-	1
Saddle Pad			
29037 091 01	Saddle Pad	1	1
Saddle			
29037 114 00	Screw	2	1
	Saddle	3	1
Extension Spring			
29037 052 00	Extension Spring	8	2
Front Wheel assy			
29037 021 01	Wheel - PU	9	1
	Washer	11	1
	SNAP ring	12	1
Rear Castor assy			
29037 031 11	Lock washer	23	1
	Castor - PU	30	1
	Nut	31	1
			1
Handle Lock Screw set			
21032 371 10	Lock screw	80	1
Return Spring set			
29037 051 00	Tension spring - R	21	1
	Tension spring - L	22	1
Frame Cover Tray			
29037 706 10	Frame cover	32	1
Air Vent Valve			
29035 172 00	Air vent valve	43	1
Release Valve assy			
2903721-RVA	Release valve assy	49	1
	Release spring	87	1
	O-ring	50	1
	Ball	53	1
Pump Piston assy			
29037 081 04	Pump piston	68	1
	Back-up washer	69	1
	O-ring	70	1

Description		*BOM#*	*Qty*
Handle assy			
29037 042 10	Lock washer	74	2
	Handle assy - Lower	81	1
	Handle lock button	82	1
	Handle assy - Upper	83	1
	Handle foam	84	1
	Handle grip	85	1
Repair kit			
2903721-RPK	Back-up washer	35	1
	U-cup	36	1
	O-ring	38	1
	O-ring	39	2
	Back-up washer	41	1
	O-ring	42	1
	Back-up washer	45	1
	O-ring	46	1
	Bushing	47	1
	O-ring	50	1
	Steel ball	53	2
	Back-up washer	55	2
	O-ring	56	2
	Steel ball	60	1
	Steel ball	61	1
	O-ring	63	2
	Steel ball	67	2
	Back-up washe	69	1
	O-ring	70	1
	Filter	71	1
	Release spring	87	1