SPARE PARTS KITS / KITS DE RECAMBIO / KITS DE REMPLACEMENT / AUSTAUSCHKITS

BDA-A OIL BAR
BAR DISPENSADOR BDA-1
POSTE DE DISTRIBUTION FIXE TYPE BDA-1
ÖL-BAR BDA-1

Part No. / Cód. / Réf. / Art. Nr.:

361200



Kit Nº
361110

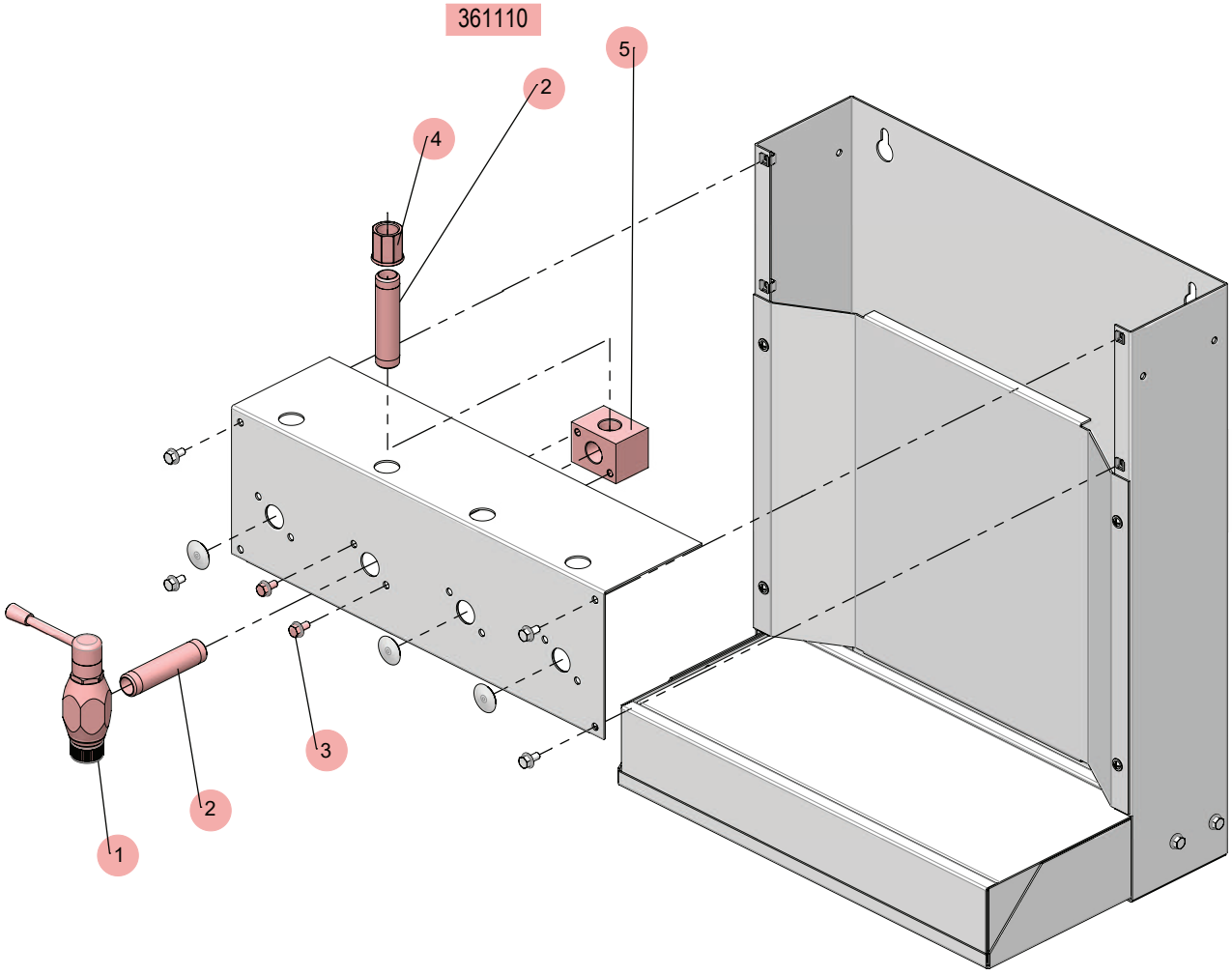

2022_10_03-11:00

R. 10/22

Product characteristics are subject to change without notice. / Las características de los productos son susceptibles de ser modificadas sin previo aviso.
Les caractéristiques des produits sont susceptibles d'être modifiées sans préavis. / Die Eigenschaften der Produkte können ohne vorherige Ankündigung geändert werden.

SPARE PARTS KITS / KITS DE RECAMBIO / KITS DE REMPLACEMENT / AUSTAUSCHKITS

BDA-A OIL BAR
BAR DISPENSADOR BDA-1
POSTE DE DISTRIBUTION FIXE TYPE BDA-1
ÖL-BAR BDA-1

Part No. / Cód. / Réf. / Art. Nr.:

361200

SPARE PARTS KITS / KITS DE RECAMBIO / KITS DE REMPLACEMENT / AUSTAUSCHKITS

	Part No. Cód. Réf. Art. Nr.	Incl. Pos.	Description	Descripción	Description	Beschreibung	Remarks Observaciones Remarques Bemerkungen
	361110	1, 2x(2), 3, 4, 5	Dispensing Valve Kit VDB-1	Kit Válvula Dispensadora VDB-1	Kit De Valve Distributrice VDB-1	Dosierventil Kit VDB-1	-

2022_10_03-11:00

R. 10/22

Product characteristics are subject to change without notice. / Las características de los productos son susceptibles de ser modificadas sin previo aviso.
Les caractéristiques des produits sont susceptibles d'être modifiées sans préavis. / Die Eigenschaften der Produkte können ohne vorherige Ankündigung geändert werden.