OIL PRESS

Adam Pumps



OIL PRESS 25L



ciclo di lavoro - *duty cycle*



OIL PRESS 50L

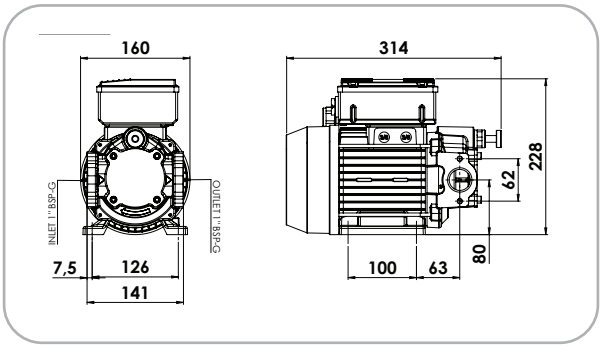

IT. Elettropompa

Elettropompa autoadescante a palette per il pompaggio di fluidi con viscosità fino a 500 cSt. La costruzione robusta garantisce un funzionamento continuo con pressioni fino a 6 bar. La pompa è dotata di motore asincrono AC autoventilato e chiuso disponibile in diverse tensioni e frequenze. Grazie al by-pass regolabile integrato sul corpo pompa è possibile garantire il funzionamento anche a mandata chiusa. Il design Easy Maintenance permette di effettuare la manutenzione ordinaria semplicemente smontando il coperchio della pompa. Disponibile in due portate da 25 LPM e 50 LPM. Rumorosità inferiore a 70 dB.

Caratteristiche

- portata 25-50 l/min
- entrata/uscita 1" x 1" BSP-G
- pressione max 6Bar
- fluidi olio (viscosità max 500 cSt), diesel

EN. Electricpump

Self-priming vane pump for pumping fluids with viscosity up to 500 cSt. The robust construction guarantees continuous operation with pressures up to 6 bar. The pump is equipped with a self-ventilated and closed AC asynchronous motor available in different voltages and frequencies. Thanks to the adjustable by-pass integrated on the pump body it is possible to guarantee operation even when the delivery outlet is closed. The Easy Maintenance design allows ordinary maintenance simply by removing the pump cover. Available in two capacities of 25 LPM and 50 LPM. Noise level below than 70 dB..

Features

- *flow rate* *25-50 l/min*
- *inlet/outlet* *1" x 1" BSP-G*
- *pressure max* *6Bar*
- *fluids* *oil (max viscosity 500 cSt), diesel*

Ref.	Model	l/min	V	A		LxWxH(mm)	Kg	N° boxes europallet	N° boxes europallet
OP2500	OIL PRESS 25 - 230V	25	230 50/60Hz	5,5 / 5,1	2m	390X190X250	14,1	48	48
OP5000	OIL PRESS 50 - 230V	50	230 50/60Hz	6,2 / 4,9	2m	390X190X250	14,1	48	48

MADE IN ITALY