SAMOA

SPARE PARTS KITS / KITS DE RECAMBIO / KITS DE REMPLACEMENT / AUSTAUSCHKITS

ENCLOSED HOSE REEL 507 SERIES FOR AIR, WATER AND ANTIFREEZE SOLUTIONS
ENROLLADOR CARENADO SERIE 507 PARA AIRE, AGUA Y ANTICONGELANTE
ENROULEUR DE TUYAU AVEC CARÉNAGE SÉRIE 507 POUR AIR, EAU AND ANTIGEL
VERKLEIDETER SCHLAUCHAUFROLLER SERIE 507 FÜR LUFT, WASSER UND FROSTSCHUTZMITTEL

Part No. / Cód. / Réf. / Art. Nr.:

507101
507121
507122



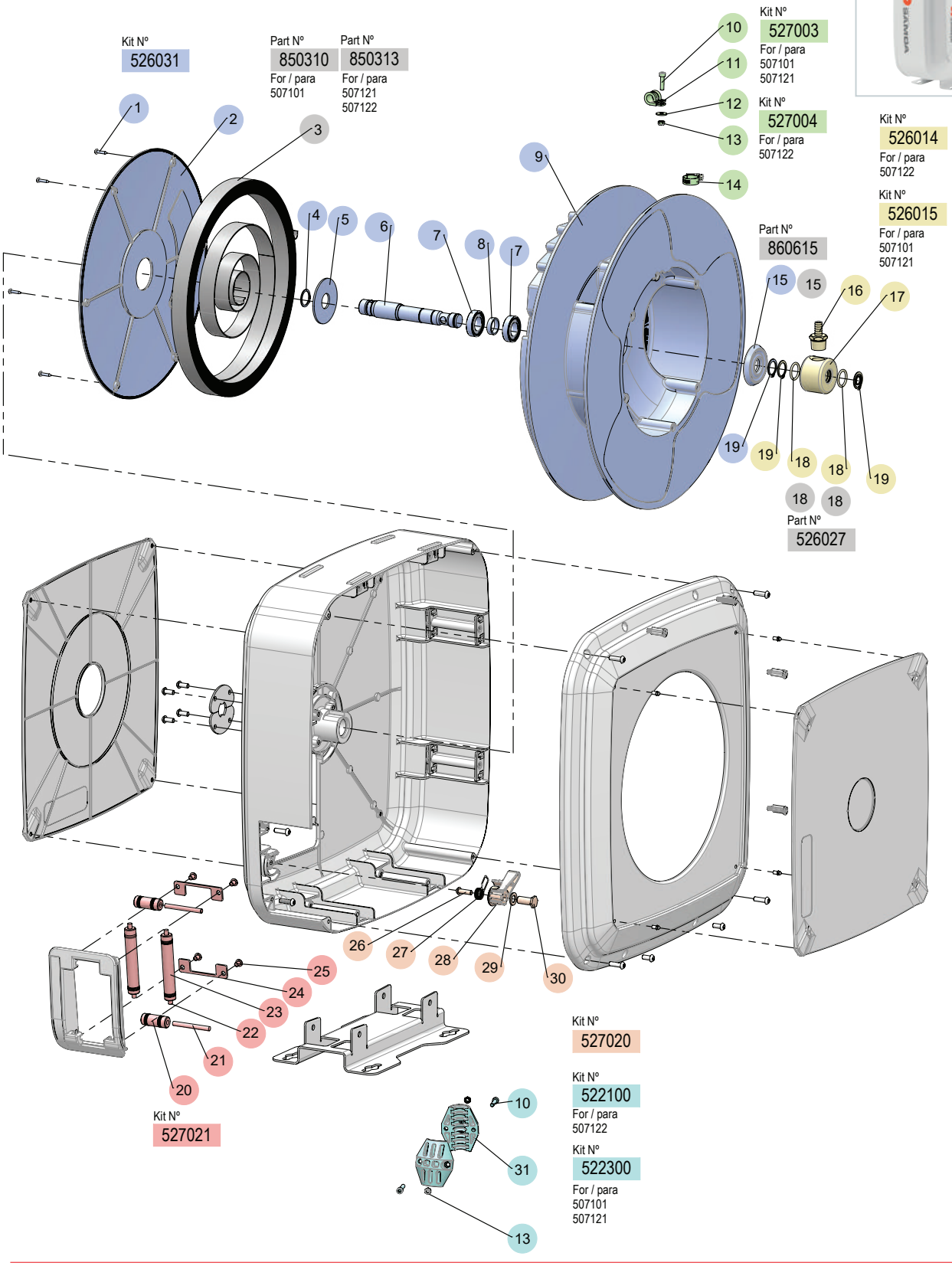

2022_10_03-11:00

R. 10/22

Product characteristics are subject to change without notice. / Las características de los productos son susceptibles de ser modificadas sin previo aviso.
Les caractéristiques des produits sont susceptibles d'être modifiées sans préavis. / Die Eigenschaften der Produkte können ohne vorherige Ankündigung geändert werden.

SPARE PARTS KITS / KITS DE RECAMBIO / KITS DE REMPLACEMENT / AUSTAUSCHKITS

ENCLOSED HOSE REEL 507 SERIES FOR AIR, WATER AND ANTIFREEZE SOLUTIONS
ENROLLADOR CARENADO SERIE 507 PARA AIRE, AGUA Y ANTICONGELANTE
ENROULEUR DE TUYAU AVEC CARÉNAGE SÉRIE 507 POUR AIR, EAU AND ANTIGEL
VERKLEIDETER SCHLAUCHAUFROLLER SERIE 507 FÜR LUFT, WASSER UND FROSTSCHUTZMITTEL

Part No. / Cód. / Réf. / Art. Nr.:

507101
507121
507122

SPARE PARTS KITS / KITS DE RECAMBIO / KITS DE REMPLACEMENT / AUSTAUSCHKITS

Part No. Cód. Réf. Art. Nr.	Incl. Pos.	Description	Descripción	Description	Beschreibung	Remarks Observaciones Remarques Bemerkungen
522100	2x(10), 2x(13), 2x(31)	Hose Stopper Assembly	Kit Tope Manguera	Kit Tambour + Axe	Gehäuse + Achse Kit	For/para/pour/ Für: 507122
522300	2x(10), 2x(13), 2x(31)	Hose Stopper Assembly	Kit Tope Manguera	Bride de Fixation	P-Clip Kit	For/para/pour/ Für: 507101/121
526014	16, 17, 2x(18), 2x(19)	Swivel Assembly	Kit Conjunto Rótula	Kit Rotule	Kugelgelenk-Kit	For/para/pour/ Für: 507122
526015	16, 17, 2x(18), 2x(19)	Swivel Assembly	Kit Conjunto Rótula	Kit Rotule	Kugelgelenk-Kit	For/para/pour/ Für: 507101/212
526031	1, 2, 4, 5, 6, 2x(7), 8, 9, 15, 19	Spool + Shaft	Kit Disco + Eje	Bride de Fixation	P-Clip Kit	-
527003	10, 11, 12, 13, 14	U-Bolt Assembly	Kit Abarcón	Kit de Montage du Cliquet	Ratschen-Bausatz	For / para: 507101/121
527004	10, 11, 12, 13, 14	U-Bolt Assembly	Kit Abarcón	Kit Sortie de Tuyau	Schlauchauslass Kit	For / para: 507122
527020	26, 27, 28, 29, 30	Ratchet Assembly	Kit Conjunto Trinquete	Kit d'Arrêt de Tuyau	Schlauchan-Schlag-satz	-
527021	2x(20), 2x(21), 2x(22), 2x(23), 2x(24), 2x(25)	Roller Outlet Assembly	Kit Salida Manguera	Kit d'Arrêt de Tuyau	Schlauchan-Schlag-satz	-

PARTS AVAILABLE SEPARATELY / PIEZAS DISPONIBLES POR SEPARADO / PIÈCES DISPONIBLES SÉPARÉMENT / TEILE SEPARAT ERHÄLTLICH

Part No. Cód. Réf. Art. Nr.	Incl. Pos.	Description	Descripción	Description	Beschreibung	Remarks Observaciones Remarques Bemerkungen
526027	2x(18)	Swivel O-Rings	Juntas de Rótula	Joints Toriques pour Rotule	Drehgelenk O-Ringe	For/para: 507101/21/22
850310	3	Power Spring	Resorte	Ressort	Feder	For/para: 507101
850313	3	Power Spring	Resorte	Ressort	Feder	For/para: 507121/2
850615	15	Spool Washer	Arandela Disco	Rondelle	Unterlegscheibe	-

HOSES INFORMATION / INFORMACIÓN DE LAS MANGUERAS INFORMATIONS SUR LES TUYAUX / SCHLAUCH-INFORMATIONEN

Part No. Cód. Réf. Art. Nr.	Inlet Part. No. Cód. Manguera Acometida / Réf. Tuyau d'Entrée / Art. Nr. Ansaugschlauch	Inlet Data Datos Manguera de Acometida Données Tuyau d'Alimentation Daten Versorgungsschlauch	Outlet Part. No. Cód. Manguera de Servicio / Réf. Tuyau de Service / Daten zum Serviceschlauch	Outlet Data Datos Manguera de Servicio Données du Tuyau de Service Daten zum Serviceschlauch
507101	750393	1/2" BSP (M) x 810 mm (31.9") - 20 bar (290 psi)	750358	3/8" BSPT (M) x 10030 mm (30') - 20 bar (290 psi)
507121	750393	1/2" BSP (M) x 810 mm (31.9") - 20 bar (290 psi)	750359	3/8" BSPT (M) x 15030 mm (50') - 20 bar (290 psi)
507122	750393	1/2" BSP (M) x 810 mm (31.9") - 20 bar (290 psi)	750356	1/2" BSPT (M) x 15035 mm (50') - 20 bar (290 psi)

2022_10_03-11:00

R. 10/22

Product characteristics are subject to change without notice. / Las características de los productos son susceptibles de ser modificadas sin previo aviso.
Les caractéristiques des produits sont susceptibles d'être modifiées sans préavis. / Die Eigenschaften der Produkte können ohne vorherige Ankündigung geändert werden.