SAMOA

SPARE PARTS KITS / KITS DE RECAMBIO / KITS DE REMPLACEMENT / AUSTAUSCHKITS

RM-34 HEAVY DUTY HOSE REEL 505 SERIES FOR OIL, REFRIGERANT, AIR, WATER AND DIESEL FUEL
RM-34 ENROLLADOR ABIERTO GRAN CAPACIDAD SERIE 505 PARA ACEITE, REFRIGERANTE, AIRE, AGUA Y GASÓLEO
RM-34 ENROULEUR DE TUYAU D'USAGE INTENSIF SERIE 505 POUR HUILE, RÉFRIGÉRANT, AIR, EAU, CARBURANT DIESEL
RM-34 OFFENER HOCHLEISTUNGS-SCHLAUCHAUFROLLER SERIE 505 FÜR ÖL, KÄLTEMITTEL, LUFT, WASSER , DIESELKRAFTSTOFF

Part No. / Cód. / Réf. / Art. Nr.:

505224
505232



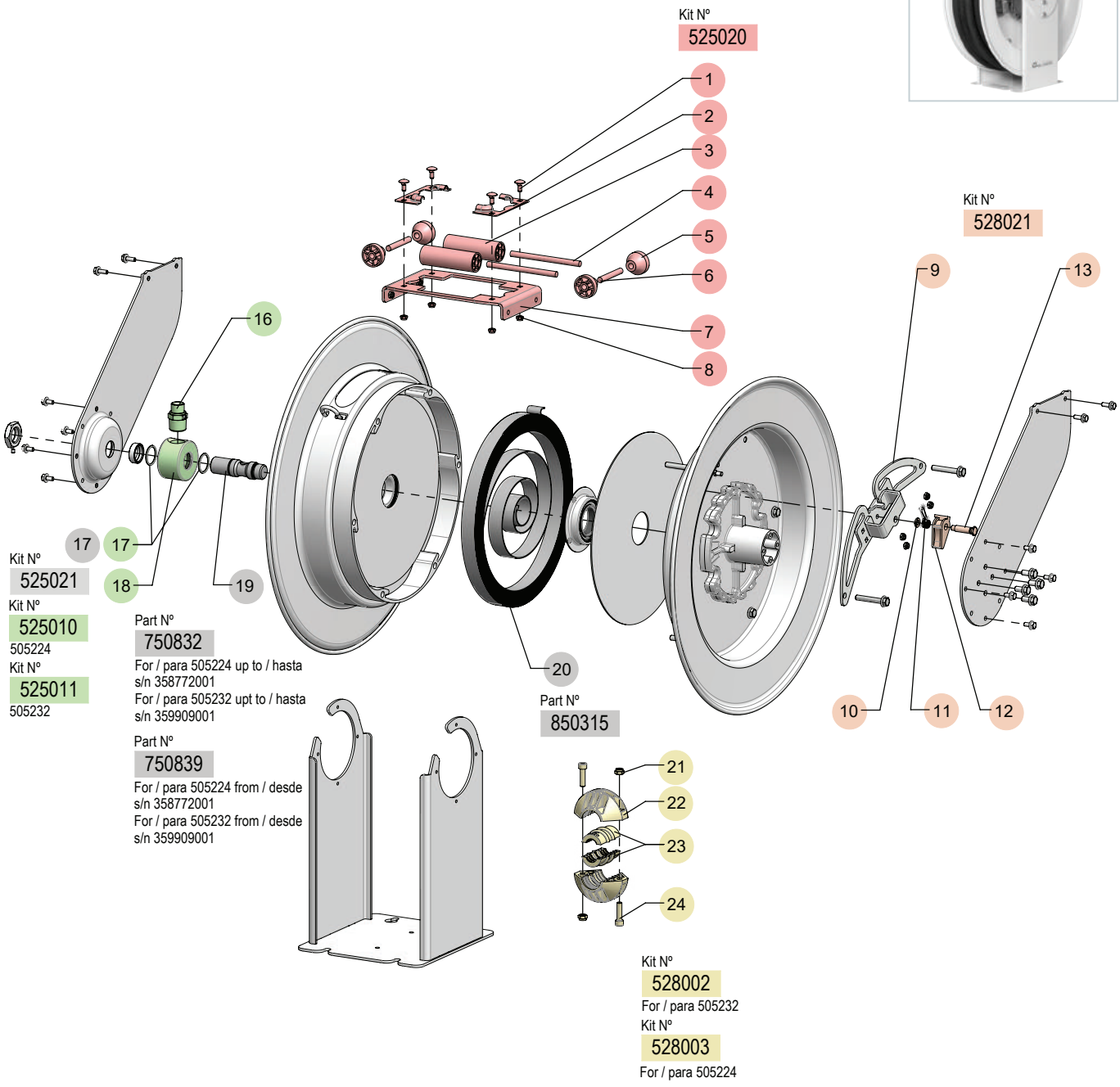

2022_10_03-11:00

R. 10/22

Product characteristics are subject to change without notice. / Las características de los productos son susceptibles de ser modificadas sin previo aviso.
Les caractéristiques des produits sont susceptibles d'être modifiées sans préavis. / Die Eigenschaften der Produkte können ohne vorherige Ankündigung geändert werden.

SPARE PARTS KITS / KITS DE RECAMBIO / KITS DE REMPLACEMENT / AUSTAUSCHKITS

RM-34 HEAVY DUTY HOSE REEL 505 SERIES FOR OIL, REFRIGERANT, AIR, WATER AND DIESEL FUEL
RM-34 ENROLLADOR ABIERTO GRAN CAPACIDAD SERIE 505 PARA ACEITE, REFRIGERANTE, AIRE, AGUA Y GASÓLEO
RM-34 ENROULEUR DE TUYAU D'USAGE INTENSIF SERIE 505 POUR HUILE, RÉFRIGÉRANT, AIR, EAU, CARBURANT DIESEL
RM-34 OFFENER HOCHLEISTUNGS-SCHLAUCHAUFROLLER SERIE 505 FÜR ÖL, KÄLTEMITTEL, LUFT, WASSER , DIESELKRAFTSTOFF

Part No. / Cód. / Réf. / Art. Nr.:

505224
505232

SPARE PARTS KITS / KITS DE RECAMBIO / KITS DE REMPLACEMENT / AUSTAUSCHKITS

	Part No. Cód. Réf. Art. Nr.	Incl. Pos.	Description	Descripción	Description	Beschreibung	Remarks Observaciones Remarques Bemerkungen
	525010	16, 2X(17), 18	Swivel Assembly	Kit Conjunto Rótula	Kit de Joint à Rotule	Kugelgelenk-Kit	For / para / pour / Für: 505224
	525011	16, 2X(17), 18	Swivel Assembly	Kit Conjunto Rótula	Kit de Joint à Rotule	Kugelgelenk-Kit	For / para / pour / Für: 505232
	525020	4x(1), 2x(2), 2x(3), 2x(4), 4x(5), 2x(6), 7, 4x(8)	Hose Outlet Kit	Kit Salida Manguera	Kit Sortie de Tuyau	Schlauchauslass Kit	-
	528002	2x(21), 2x(22), 2x(23), 2x(24)	Hose Stopper Kit	Kit Tope Manguera	Kit d'Arrêt de Tuyau	Schlauchan-Schlag-satz	For / para / pour / Für: 505232
	528003	2x(21), 2x(22), 2x(23), 2x(24)	Hose Stopper Kit	Kit Tope Manguera	Kit d'Arrêt de Tuyau	Schlauchan-Schlag-satz	For / para / pour / Für: 505224
	528021	9, 10, 11, 12, 13	Ratchet Assembly	Kit Conjunto Trinquete	Kit de Montage du Cliquet	Ratschen-Bausatz	-

PARTS AVAILABLE SEPARATELY / PIEZAS DISPONIBLES POR SEPARADO / PIÈCES DISPONIBLES SÉPARÉMENT / TEILE SEPARAT ERHÄLTLICH

	Part No. Cód. Réf. Art. Nr.	Incl. Pos.	Description	Descripción	Description	Beschreibung	Remarks Observaciones Remarques Bemerkungen
	525021	2X(17)	O-Rings	Juntas De Rótula	Joints Toriques pour Rotule	Drehgelenk O-Ringe	-
	750832	19	Shaft	Eje	Axe	Achse	(1)
	750839	19	Shaft	Eje	Axe	Achse	(2)
	850315	20	Power Spring	Resorte	Ressort	Feder	-

(1) For/para/pour/Für 505224 up to/hasta/jusqu'à/Bis Zu S/N 358772001. For/para/pour/Für 505232 up to/hasta/jusqu'à/Bis Zu S/N 359909001.
(2) For/para/pour/Für 505224 up to/hasta/jusqu'à/Bis Zu S/N 358772001. For/para/pour/Für 505224 up to/hasta/jusqu'à/Bis Zu S/N 359909001.

HOSES INFORMATION / INFORMACIÓN DE LAS MANGUERAS INFORMATIONS SUR LES TUYAUX / SCHLAUCH-INFORMATIONEN

Part No. Cód. Réf. Art. Nr.	Inlet Part. No. Cód. Manguera Acometida / Réf. Tuyau d'Entrée / Art. Nr. Ansaugschlauch	Inlet Data Datos Manguera de Acometida Données Tuyau d'Alimentation Daten Versorgungsschlauch	Outlet Part. No. Cód. Manguera de Servicio / Réf. Tuyau de Service / Daten zum Serviceschlauch	Outlet Data Datos Manguera de Servicio Données du Tuyau de Service Daten zum Serviceschlauch
505224	750370	3/4" BSP (M) x 1059 mm (33.7") - 160 bar (2320 psi)	750371	3/4" BSP (M) x 15090 mm (50') - 160 bar (2320 psi)
505232	750370	3/4" BSP (M) x 1059 mm (33.7") - 105 bar (1523 psi)	750399	1/2" NPT (M) x 20065 mm (65') - 105 bar (1523 psi)

2022_10_03-11:00

R. 10/22

Product characteristics are subject to change without notice. / Las características de los productos son susceptibles de ser modificadas sin previo aviso.
Les caractéristiques des produits sont susceptibles d'être modifiées sans préavis. / Die Eigenschaften der Produkte können ohne vorherige Ankündigung geändert werden.