HIGH VOLUME HOSE REELS
ENROLLADOR ABIERTO GRAN CAPACIDAD
ENROULEUR OUVERT GRAND DÉBIT
OFFENER HOCHLEISTUNGS-SCHLAUCHAUFROLLER
CARRETEL AUTOMÁTICO PARA GRANDES VAZÕES DE ABASTECIMENTO

CE

Parts and technical service guide
Guía de servicio técnico y recambio
Guide d'instruccions et pièces de rechange
Bedienungsanleitung und Teileliste
Manual de serviços técnicos e Reposições

Part. No. / Cód. / Réf. / Art. Nr. / Cód.:

505 SERIES

Description / Descripción / Description / Beschreibung / Descrição

EN

Heavy duty, double arm, high volume automatic rewind open hose reel for air, water or oil. Maximum hose capacity: 50' (ø 3/4") I.D. hose or 65' (ø 1/2") I.D. according at Version.

ES

Enrollador de manguera abierto de construcción muy robusta para dar gran caudal de suministro de aire, agua y aceite. Capacidad máxima de manguera 15 m (ø 3/4") o 20 m (ø 1/2"), según versión.

FR

Enrouleur ouvert avec flexible de construction très robuste afin de fournir un grand débit de distribution d'air, d'eau et d'huile. Capacité maxi avec flexible de 15 m (ø 3/4") ou 20 m (ø 1/2"), selon la version.

DE

Sehr robuster Hochdruckschlauch-Aufroller mit hoher Leistung für Luft, Wasser oder Öl.
Maximale Schlauchkapazität: L 15 m (ø 3/4"), L 20 m (ø 1/2"), je nach Version.

PT

Carretel com retração automática para mangueira aberto, com construção muito robusta para grandes vazões de abastecimento, bases simples para ar, água, óleo. Capacidade para 15 m (ø 3/4") o 20 m (ø 1/2").

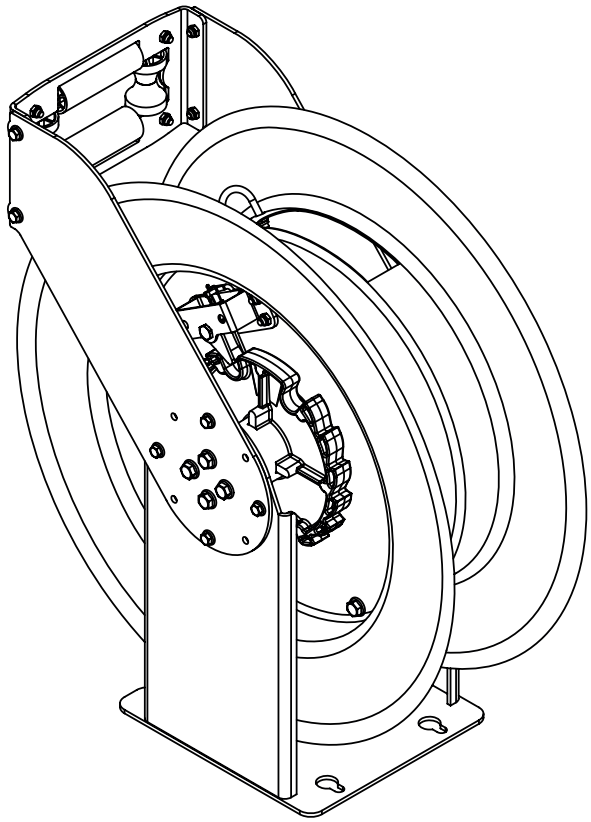

2015_07_15-10:30

SAMOA Industrial, S.A. · Pol. Ind. Porceyo, I-14 · Camino del Fontán, 831 · 33392 Gijón - Spain · Tel.: +34 985 381 488 · www.samoaindustrial.com

EN

The hose reel guide arms can be assembled in 7 different positions, without latch-out risk. Among these positions, the most usual are: floor, wall, or ceiling (fig. 1).

VERY IMPORTANT: Don´t try to change the guide arms position without having the reel placed on a horizontal support surface (floor, workbench, etc.).

To position these guide arms, loosen and remove the screws (1) (fig. 2) in both arms. At this moment, the spool and the guide arms become loose from the reel frame. Then, just position the guide arms in the desired position and fix them with the same screws.

To position the hose stopper, take out the hose to the nearest blocking ratchet position to the desired length. Loosen the stopper, place it in the desired position and tighten the screws (fig. 3).

ES

El enrollador puede montarse en 7 posiciones diferentes de la guía de manguera, sin riesgo de latch-out. De entre ellas, las posiciones habituales de montaje son: pared, techo o suelo (fig. 1).

MUY IMPORTANTE: no intente cambiar la posición de los brazos guía de manguera sin tener el enrollador asentado sobre una superficie horizontal (suelo, banco de trabajo, etc).

Para posicionar los brazos guía, es necesario aflojar y quitar los tornillos (1) (fig. 2) en ambos brazos. En ese momento el tambor junto con los brazos guía quedan sueltos del bastidor. Se procede entonces a cambiar los brazos a la posición deseada y a volver a fijarlos con los mismos tornillos.

Para posicionar el tope de manguera, desenrolle la manguera hasta llegar a la posición de bloqueo del trinquete más próxima a la longitud deseada. Afloje el tope de manguera, colóquelo en la posición deseada y apriete los tornillos (fig. 3).

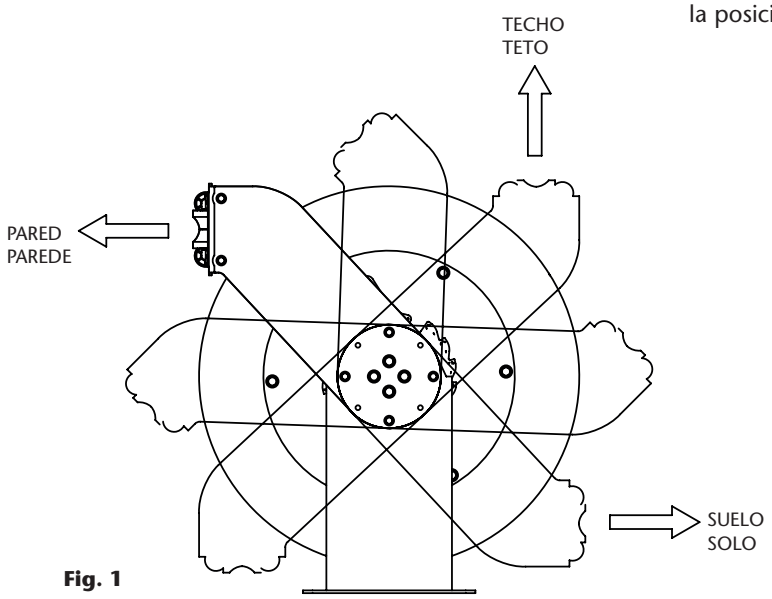

Fig. 1

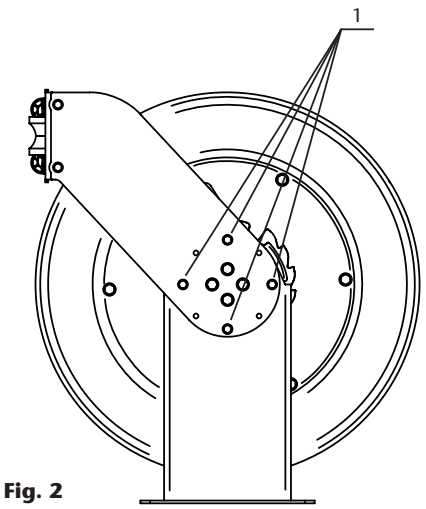

Fig. 2

FR

Le bras de guidage de l'enrouleur peut être monté dans 7 positions différentes, sans risque de déverrouillage du cliquet. Parmi ces positions, les plus courantes sont le montage mural, au sol ou au plafond (fig. 1).

TRÈS IMPORTANT: Ne pas essayer de changer la position des bras de guidage sans avoir placé l'enrouleur sur une surface horizontale (sol, établi, etc.).

Pour positionner les bras de guidage du flexible il est nécessaire de desserrer et de retirer les vis (1) (fig. 2) des deux bras. À cette étape, le tambour et le bras de guidage sont désolidarisés du cadre. Placer ensuite les bras à la position désirée et refixez-les avec les mêmes vis.

Pour régler la butée de blocage du flexible, dérouler celui-ci jusqu'à atteindre la position de verrouillage du cliquet la plus proche de la longueur désirée. Desserrez la butée, glissez la dans la position souhaitée et serrez les vis (fig. 3).

DE

Die Führungsarme des Schlauchaufrollers können in 7 verschiedene Positionen montiert werden, ohne dass die Gefahr eines ungewollten Ausrastens besteht. Die üblichen Montagepositionen sind: Wand-, Decken- oder Bodenmontage (Abb. 1).

SEHR WICHTIG: Die Position der Führungsarme darf nur verändert werden, wenn sich der Automatik-Schlauchaufroller auf einer ebenen Oberfläche befindet (Boden, Werkbank, etc.).

Um die Führungsarme in die gewünschte Stellung zu bringen, müssen die Schrauben (1) (Abb. 2) an beiden Armen gelöst und entfernt werden, so dass die Trommel zusammen mit den Führungsarmen vom Rahmen getrennt ist. Daraufhin können die Arme in die gewünschte Stellung gebracht und mit denselben Schrauben wieder befestigt werden.

Um den Schlauchstopper einzustellen, ziehen Sie den Schlauch bis zur Arretierung aus, die der gewünschten Länge am nächsten ist. Lösen Sie den Schlauchstopper, bringen Sie ihn in die gewünschte Position und ziehen Sie die Schrauben wieder an (Add. 3).

2015_07_15-10:30

SAMOA Industrial, S.A. · Pol. Ind. Porceyo, I-14 · Camino del Fontán, 831 · 33392 Gijón - Spain · Tel.: +34 985 381 488 · www.samoaindustrial.com

Installation-Operation / Instalación-Modo de Empleo / Installation-Mode d'Emploi / Installation Handhabung / Instalação

PT

O carretel pode ser montado em 7 posições diferentes da guia da mangueira, sem riscar ou que quebrar. Entre elas, as posições habituais de montagem são: parede, teto e solo (figura 1).

IMPORTANTE: não tente trocar a posição dos braços guia da mangueira sem ter o carretel preso sobre uma superfície horizontal (solo ou bancada de trabalho).

Para posicionar os braços guia, é necessário afrouxar e retirar os parafusos (1) (figura 2), de ambos os braços. Neste momento a roda e os braços guia estarão soltos da base neste momento. Então trocar os braços para posição desejada e voltar a fixar os braços com os mesmos parafusos.

Para posicionar a abraçadeira de parada da mangueira, desenrolar a mangueira até que chegar na posição de bloqueio do trinquete mais próxima a distancia desejada. Afrouxar os parafusos da abraçadeira de parada, colocar a abraçadeira na posição desejada e apertar novamente os parafusos da abraçadeira (figura 3).

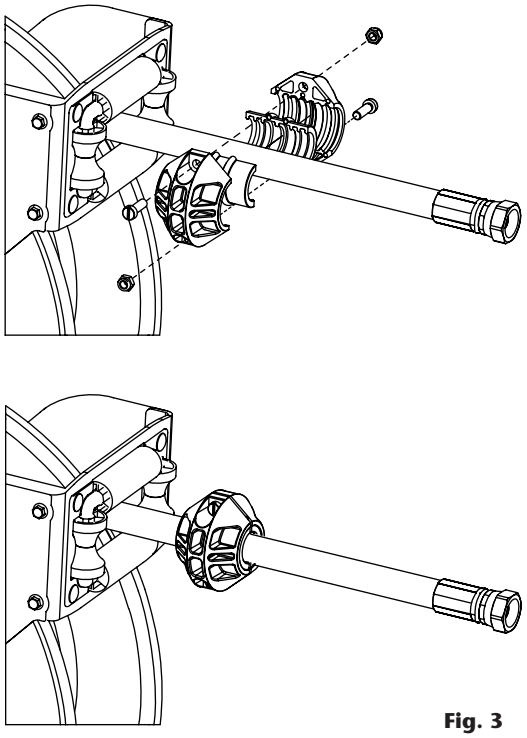

Fig. 3

Maintenence / Mantenimiento / Entretien / Wartung / Manutenção

EN

WARNING: *Before carrying out any kind of maintenance, close the nearest shut off valve to the hose reel and open the dispensing valve to relieve the pressure in the hose.*
The reel spring is under very high tension and can cause serious injury if it is released. Therefor, do not attempt to service the spring inside the reel.

FR

ATTENTION: *Il est primordial de fermer la vanne la plus proche de l'enrouleur et d'ouvrir celle de sortie afin de relâcher la pression contenue dans le flexible avant de procéder à tout type d'opération d'entretien.*
Le ressort peut être potentiellement dangereux dans la mesure où il est soumis à de fortes tensions et peut causer des blessures si ce dernier se relâche. Par conséquent, nous conseillons vivement de ne jamais toucher le ressort qui se trouve à l'intérieur de l'enrouleur.

PT

ATENÇÃO: *Antes de fazer qualquer tipo de manutenção, fechar o registro da linha que estiver mais próxima do carretel e o comando de graxa, usado para fazer o abastecimento da graxa, para eliminar toda a pressão da graxa da mangueira.*
A mola está sempre em tensão muito baixa e pode provocar graves acidentes se soltar. Portanto, não tentar manusear a mola dentro do carretel.

ES

ATENCIÓN: *Antes de empezar cualquier tipo de mantenimiento, cierre la válvula más cercana al enrollador y abra la válvula de salida para soltar la presión en la manguera.*
El resorte esta bajo muy alta tensión y puede producir graves heridas si se suelta. Por lo tanto, no intente dar servicio al resorte dentro del enrollador.

DE

ACHTUNG: *Bevor mit der Wartung begonnen wird, muss das dem Aufroller am nächsten gelegene Verschlussventil geschlossen werden. Danach das Auslaufventil öffnen, um den Druck im Schlauch abzubauen.*
Die Trommelfeder steht unter sehr hoher Spannung und kann ernsthafte Verletzungen verursachen, wenn sie gelöst wird. Deshalb keinesfalls irgend-welche Arbeiten an der Feder im Inneren der Trommel selbst vornehmen.

2015_07_15-10:30

SAMOA Industrial, S.A. · Pol. Ind. Porceyo, I-14 · Camino del Fontán, 831 · 33392 Gijón - Spain · Tel.: +34 985 381 488 · www.samoaindustrial.com

Hose installation the first time / Instalación de la manguera por primera vez / Raccordement du flexible pour la première fois /Erstinstallation des Schlauches / Instalação da mangueira

EN

NOTE: During hose installation, tighten the U-bolt just till the hose gets slightly deformed. Do not overtighten the U-bolt, since the hose could be damaged.

To install the hose the first time, follow the next steps:

1. Make sure the power spring is relaxed, with no tension, in such a way that the spool does not try to turn (the ratchet must be unlocked).
2. Connect the new hose to the swivel (2) (fig. 4), place the U-bolt (1) (fig. 4) in such a way that it firmly holds the hose against the spool, and start to wind the hose into the spool turning the spool manually.
3. Once the hose is completely wound around the spool (the power spring still will be with no tension), apply the pre-tension to the power spring by turning the spool the number or turns stated in the table depending on the hose length (pag. 5), turning in positively direction as shown in (fig. 5). Do not apply more tension than stated, as the power spring could be damaged.
4. Pass the hose end through the roller outlet to the desired length, lock the spool with the ratchet in the nearest position and place the hose stopper.
5. Fully unwind and rewind the hose to make sure the power spring is correctly tensioned.

ES

NOTA: Durante la instalación de la manguera, apriete el abarcón sólo hasta deformar ligeramente la manguera. Evite apretar el abarcón en exceso pues la manguera puede llegar a dañarse.

Para instalar la manguera por primera vez, siga los siguientes pasos:

1. Asegúrese de que el resorte no tiene tensión dejando el tambor neutro, de modo que no intente girar más (el trinquete debe estar desbloqueado).
2. Conecte la nueva manguera a la rótula (2) (fig. 4), coloque el abarcón (1) (fig. 4) de modo que sujete a la manguera contra el tambor firmemente y comience a recoger la manguera girando el tambor manualmente.
3. Una vez la manguera esté totalmente recogida (el resorte deberá seguir neutro), aplique la pre-tensión al resorte, girando el tambor el número de vueltas indicado en la tabla dependiendo de la longitud de la manguera (pág. 6), en sentido positivo según (fig. 5). No se debe aplicar más tensión de la indicada, pues el resorte podría resultar dañado.
4. Pase el extremo de la manguera la longitud deseada a través de la salida de guía de rodillos, deje el tambor trincado en la posición más cercana y coloque el tope de manguera.
5. Desenrolle y enrolle la manguera totalmente para comprobar que el resorte está tensado de forma correcta.

FR

NOTE : Lors de l'installation du tuyau, serrez le boulon en U graduellement jusqu'à ce que le tuyau se déforme très légèrement. Évitez de trop serrer le boulon en U car cela endommagerait le tuyau.

Pour raccorder le flexible pour la première fois, suivre les instructions suivantes:

1. S'assurer que le ressort n'est pas sous tension en laissant le tambour en position neutre de sorte de que ce dernier ne puisse plus tourner (le cliquet doit être déverrouillé).
2. Raccorder le nouveau flexible à la rotule (2) – (fig. 4) et fixer les boulons en U (1) – (fig. 4) de façon à ce qu'ils soutiennent le flexible contre le tambour. Il est désormais possible de raccorder le flexible en faisant tourner manuellement le tambour.
3. Dès que le flexible est totalement enroulé (le ressort doit toujours être maintenu en position neutre), exercer une tension préliminaire du ressort, en faisant tourner le tambour le nombre de tours indiqué sur le tableau en fonction de la longueur du flexible en question (pag. 6), et ce, en sens positif (voir Fig. 5). Ne jamais exercer une tension plus forte que celle qui est demandée sous peine d'abîmer le ressort.
4. Passer l'extrémité du flexible à travers le guide de sortie à galets et dérouler celui-ci jusqu'à atteindre la position de verrouillage du cliquet la plus proche de la longueur désirée. Placer la butée d'arrêt.
5. Dérouler et enrouler le flexible pour vérifier que le ressort est bien tendu comme il se doit.

DE

ACHTUNG: Ziehen Sie bei der Montage des Schlauches den U-Bolzen so fest an, bis der Schlauch sich leicht verformt. Zu festes Anziehen des U-Bolzen kann zu einer Beschädigung des Schlauches führen!

Um die Erstinstallation des Schlauches durchzuführen, wie folgt vorgehen:

1. Stellen Sie sicher, dass die Trommelfeder bei leerer Trommel nicht gespannt ist, sodass diese sich nicht drehen lässt (die Sperrklinke muss hierfür ausgerastet sein).
2. Verbinden Sie den neuen Schlauch mit dem Anschlussgelenk (2) (Abb. 4), bringen Sie den Bolzen (1) (Abb. 4) so an, dass er den Schlauch fest gegen die Trommel drückt und beginnen Sie, den Schlauch einzurollen, indem Sie die Schlauchtrommel manuell drehen.
3. Nachdem der Schlauch komplett aufgerollt ist (wobei die Trommelfeder weiterhin entspannt bleiben muss), spannen Sie die Feder vor, indem Sie die Trommel so viele Male im Gegenuhrzeigersinn drehen (Seite 7), wie in der Tabelle in Abhängigkeit der Schlauchlänge angeführt ist (Abb. 5). Die angegebene Federspannung darf nicht überschritten werden, da sonst die Feder beschädigt werden könnte.
4. Führen Sie das Schlauchende in der gewünschten Länge durch den Ausgang der Führungsrollen, rasten Sie die Schlauchtrommel in der nächstmöglichen Position ein und befestigen Sie den Schlauchstopper.
5. Rollen Sie den Schlauch einmal komplett aus und wieder ein, um die korrekte Federspannung zu prüfen.

2015_07_15-10:30

SAMOA Industrial, S.A. · Pol. Ind. Porceyo, I-14 · Camino del Fontán, 831 · 33392 Gijón - Spain · Tel.: +34 985 381 488 · www.samoaindustrial.com

Hose installation the first time / Instalación de la manguera por primera vez / Raccordement du flexible pour la première fois /Erstinstallation des Schlauches / Instalação da mangueira

PT

NOTA: Durante a instalação da mangueira, apertar o fixador somente até ter uma pequena deformação na mangueira. Evitar apertar muito o fixador que pode danificar a mangueira.

Para instalar a mangueira pela primeira vez, seguir os seguintes passos:

1. Garantir que a mola não está tensionada, tendo a roda neutra, de modo que não possa girar (o trinquete deve estar desbloqueado).
2. Conectar a mangueira no giratório (2) (figura 4), colocar o fixador (1) (figura 4) de modo que mangueira fique presa a roda firmemente, começar a enrolar a mangueira girando a roda manualmente.
3. Uma vez, a mangueira totalmente enrolada (a mola deverá seguir neutra), aplicar a pré-tensão a mola, girando a roda com o numero de voltar da tabela:
   Conforme o comprimento da mangueira, em sentido positivo (figura 5). Não se deve aplicar mais tensão d que a indicada, pois a mola pode ser danificada.
4. Passar a extremidade da mangueira através da saída da guia pelo rodilhos no comprimento desejado, deixar a roda travado na posição mais próxima e colocar a abraçadeira de parada da mangueira.
5. Desenrolar e enrolar totalmente a mangueira para certificar que a mola está tensionada da maneira correta.

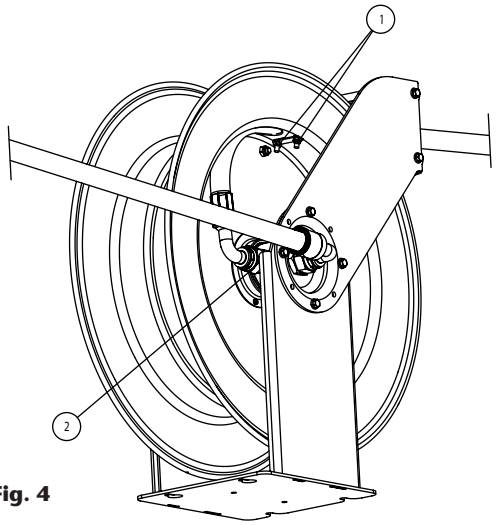

Fig. 4

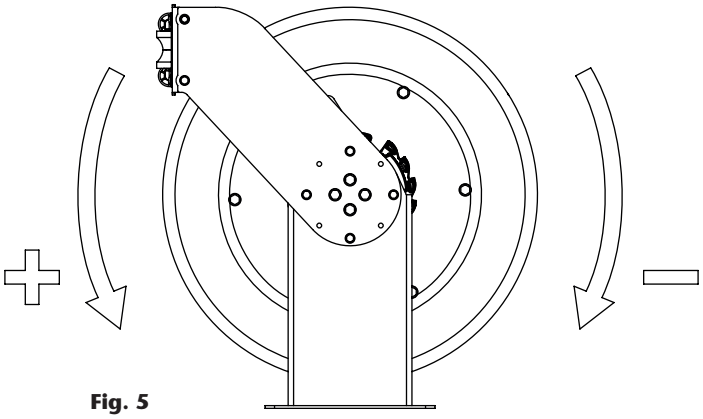

Fig. 5

Hose replacement / Sustitución de la manguera / Remplacement du flexible / Schlauch ersetzen / Sustituição da Mangueira

EN

NOTE: During hose installation, tighten the U-bolt just till the hose gets slightly deformed. Do not overtighten the U-bolt, since the hose could be damaged.

1. Ensure the reel is firmly attached. Take the hose fully out and let the spool blocked by the ratchet mechanism.

NOTE: beware the spool to get loose and start turning freely.

2. Remove the U-bolt by loosening its nuts (1) and disconnect the hose from the swivel (2) (fig. 4).
3. Take away the hose from the spool and remove the hose stopper in order to use it with the new hose.
4. Connect the new hose to the swivel. Place the U-bolt in such a way that it firmly holds the hose against the spool, and pull the hose in order to unlock the ratchet.
5. Allow the hose to slowly wind into the spool and ensure to finish with the whole hose inside the reel and the power spring with no tension (in such a way that the spool does not try to turn).
6. Apply the pre-tension to the power spring by turning the spool the number of turns indicated below, depending on the power spring version and the hose length (fig. 5):

Hose length	Hose 3/4"	Hose 1/2"
50'	+8 turns	X
65'	X	+4 turns

2015_07_15-10:30

Do not apply more tension than stated, as the power spring could be damaged.

7. Pass the hose end through the roller outlet to the desired length, lock the spool with the ratchet in the nearest position and place the hose stopper.
8. Fully unwind and rewind the hose to make sure the power spring is correctly tensioned.

SAMOA Industrial, S.A. · Pol. Ind. Porceyo, I-14 · Camino del Fontán, 831 · 33392 Gijón - Spain · Tel.: +34 985 381 488 · www.samoaindustrial.com

ES

NOTA: Durante la instalación de la manguera, apriete el abarcón sólo hasta deformar ligeramente la manguera. Evite apretar el abarcón en exceso pues la manguera puede llegar a dañarse.

1. Asegúrese de que el enrollador de manguera esté firmemente sujeto. Desenrolle totalmente la manguera y deje el tambor fijado por el trinquete.

NOTA: Tenga cuidado para que el trinquete no se suelte y el enrollador empiece a girar libremente.

2. Retire el abarcón aflojando sus tuercas (1) y desconecte la manguera de la rótula (2) (fig. 4).
3. Extraiga la manguera del tambor y desmonte el tope de manguera para usarlo con la manguera nueva.
4. Conecte la nueva manguera a la rótula, coloque el abarcón de modo que sujete la manguera contra el tambor firmemente, y tire de ella para soltar el trinquete.
5. Deje la manguera recogerse lentamente y asegúrese de terminar con toda la longitud enrollada y el resorte sin tensión (dejando el tambor neutro, de modo que no intente girar más).
6. Aplique la pre-tensión al resorte, girando el tambor el nº de vueltas indicado dependiendo de la longitud de manguera (fig. 5):

Longitud de manguera	Manguera de 3/4"	Manguera de 1/2"
15 m	+8 vueltas	X
20 m	X	+4 vueltas

No se debe aplicar más tensión de la indicada, pues el resorte puede resultar dañado.

7. Pase el extremo de la manguera la longitud deseada a través de la salida de guía de rodillos, deje el tambor trincado en la posición más cercana y coloque el tope de manguera.
8. Desenrolle y enrolle la manguera totalmente para comprobar que el resorte está tensado de forma correcta.

FR

NOTE : Lors de l'installation du tuyau, serrez le boulon en U graduellement jusqu'à ce que le tuyau se déforme très légèrement. Évitez de trop serrer le boulon en U car cela endommagerait le tuyau.

1. Assurez vous que l'enrouleur soit fermement fixé. Dérouler entièrement le flexible et laissez-le tambour bloqué par le cliquet.

REMARQUE: Faites attention à ne pas relâcher le cliquet et que l'enrouleur commence à tourner librement.

2. Retirez les boulons en U en desserrant leurs écrous (1) et débranchez le flexible de la rotule pivotante (2) (fig. 4).
3. Retirez le flexible du tambour ainsi que la butée d'arrêt pour l'utiliser avec le nouveau flexible.
4. Raccordez le nouveau flexible à la rotule pivotante. Placer les boulons en U pour maintenir le flexible fermement sur le tambour et tirez le flexible pour libérer le cliquet.
5. Laisser le flexible s'enrouler lentement dans le tambour sur toute sa longueur en s'assurant que le ressort ne soit plus sous tension à la fin de l'enroulement (de manière que le tambour n'essaye plus de tourner).
6. Pour appliquer la pré-tension du ressort, tourner le tambour le nombre de tours indiqués sur le tableau ci-dessous indiqué en fonction de la puissance du ressort et de la longueur du flexible (fig. 5):

Longueur du flexible	Flexible de 3/4"	Flexible de 1/2"
15 m	+8 tours	X
20 m	X	+4 tours

Ne pas appliquer plus de tension qu'indiqué sur le tableau, faute de quoi le ressort peut être endommagé.

7. Passer l'extrémité du tuyau à travers le guide de sortie à galets et dérouler celui-ci jusqu'à atteindre la position de verrouillage du cliquet la plus proche de la longueur désirée. Fixer la butée de blocage du flexible.
8. Dérouler et enrouler complètement le flexible pour vérifier que le ressort est tendu correctement.

2015_07_15-10:30

SAMOA Industrial, S.A. · Pol. Ind. Porceyo, I-14 · Camino del Fontán, 831 · 33392 Gijón - Spain · Tel.: +34 985 381 488 · www.samoaindustrial.com

DE

ACHTUNG: Ziehen Sie bei der Montage des Schlauches den U-Bolzen so fest an, bis der Schlauch sich leicht verformt. Zu festes Anziehen des U-Bolzen kann zu einer Beschädigung des Schlauches führen!

1. Versichern Sie sich, dass der Automatik-Schlauchaufroller sicher aufliegt. Ziehen Sie den Schlauch komplett aus und arretieren Sie die Schlauchtrommel.

HINWEIS: Achten Sie darauf, dass sich die Sperrklinke nicht löst und der Automatik-Schlauchaufroller beginnt, sich ungehindert zu drehen.

2. Entfernen Sie den Bolzen, indem sie die Muttern (1), mit denen er befestigt ist, lösen, und trennen Sie den Schlauch mittels zweier Schlüssel vom Anschlussgelenk (2) (Abb. 4).
3. Ziehen Sie den Schlauch aus der Schlauchtrommel heraus und montieren Sie den Schlauchstopper ab, um ihn für den neuen Schlauch wieder zu verwenden.
4. Verbinden Sie den neuen Schlauch mittels zweier Schlüssel mit dem Anschlussgelenk. Bringen Sie den Bolzen so an, dass der Schlauch fest mit der Trommel verbunden ist, und ziehen Sie am Schlauch, um ihn auszurasten.
5. Lassen Sie den Schlauch langsam einziehen und versichern Sie sich, dass er in seiner ganzen Länge eingezogen wird und die Trommelfeder entspannt ist (so dass die Schlauchtrommel aufhört, sich drehen zu wollen).
6. Spannen Sie die Schlauchfeder vor, indem Sie abhängig vom Trommelfedertyp und der Schlauchlänge die angegebene Anzahl von Drehungen an der Schlauchtrommel ausführen (Abb. 5):

Shlauchlänge	Schlauch 3/4"	Schlauch 1/2"
15 m	+8 Drehungen	X
20 m	X	+4 Drehungen

Es darf keine höhere Spannung als die angegebene aufgebaut werden, da sonst die Trommelfeder beschädigt werden kann.

7. Führen Sie das Schlauchende durch die Schlauch-führungsrollen, bis die gewünschte Schlauchlänge außerhalb des Schlauchaufrollers erreicht ist, arretieren Sie die Trommel in der nächstgelegenen Position und bringen Sie den Schlauchstopper an.
8. Ziehen Sie den Schlauch komplett aus und wieder ein, um zu prüfen, ob die Trommelfeder korrekt gespannt ist.

PT

NOTA: Durante a instalação da mangueira, apertar o fixador somente até ter uma pequena deformação na mangueira. Evitar apertar muito o fixador que pode danificar a mangueira.

1. Certificar que o carretel está seguramente preso. Desenrolar a mangueira e deixar a roda travada pelo trinquete.

NOTA: Ter cuidado para que o trinquete não solte e o carretel não começar a girar livremente.

2. Retirar o fixador, afrouxando as porcas (1) e desconectando a mangueira do giratório (2) (figura 4).
3. Extrair a mangueira da roda e desmontar a abraçadeira de parada da mangueira, afrouxando os parafusos, para usa-la na mangueira nova.
4. Conectar a nova mangueira no giratório, colocar o fixador, prendendo a mangueira na roda firmemente, puxar para soltar o trinquete.
5. Deixar a mangueira enrolar lentamente até que todo comprimento esteja dentro da roda. Assegurar-se que todo a mangueira e a mola sem nenhuma tensão (deixando a roda neutra, para que ela não possa girar mais).
6. Aplicar a pré-tensão na mola, girando a roda no numero de voltas, indicados na tabela abaixo, indicada para cada comprimento de mangueira (figura 5).

Longitud de manguera	Manguera de 3/4"	Manguera de 1/2"
15 m	+8 Vueltas	X
20 m	X	+4 Vueltas

Não aplicar mais tensão na mola do que a indicada acima. O não cumprimento desta orientação pode danificar a mola.

7. Passar a extremidade da mangueira através da saída do guia dos rodilhos, prender a mangueira na roda na posição do trinquete mais próxima do comprimento desejado e colocar a abraçadeira de parada.
8. Desenrolar e enrolar a mangueira totalmente para garantir que a mola está tensionada corretamente.

2015_07_15-10:30

SAMOA Industrial, S.A. · Pol. Ind. Porceyo, I-14 · Camino del Fontán, 831 · 33392 Gijón - Spain · Tel.: +34 985 381 488 · www.samoaindustrial.com

Spring load adjustment / Ajuste de la tensión del resorte / Réglage de la tension du ressort / Regulierung der Federspannung / Ajuste da Tensão da Mola

EN

If you wish to increase or decrease the power spring tension:

1. Pull the hose out till the first ratchet locking position.
2. Remove the hose stopper and pull the hose out in order to unlock the ratchet.
3. Allow the hose to fully wind into the spool, applying some counter-force in order to avoid the spool to turn freely.
   NOTE: beware the spool may get loose and start turning freely.
4. Turn the spool to increase or decrease the power spring tension (fig. 5).
5. Pass again the hose end through the roller outlet and place the hose stopper in the desired position.
6. Make sure that the hose fully winds and unwinds properly. If it does not, repeat the previous steps until it does.

ES

Si desea aumentar o disminuir la tensión del resorte, proceda de la siguiente forma:

1. Desenrolle la manguera hasta llegar a la primera posición de bloqueo del trinquete.
2. Quite el tope de manguera y tire de la manguera para soltar el trinquete.
3. Permita que la manguera se enrolle totalmente en el tambor, reteniéndola lo suficiente para que éste no gire libremente.
   NOTA: Tenga cuidado de que la bobina no empiece a girar libremente.
4. Haga girar la bobina para incrementar o disminuir la tensión (fig. 5).
5. Vuelva a pasar el extremo de la manguera a través de la salida de rodillos y coloque el tope de manguera en la posición deseada.
6. Asegúrese de que la manguera se desenrolla y que se recoge completamente. Si no, repita el procedimiento hasta que lo haga.

FR

Pour augmenter ou diminuer la tension du ressort, procéder de la façon suivante:

1. Dérouler le flexible pour atteindre la première position de verrouillage du cliquet.
2. Retirer la butée et tirer le flexible afin de libérer le cliquet.
3. Laisser le flexible s'enrouler complètement dans le tambour en le retenant suffisamment pour que l'enrouleur ne tourne pas librement.
   REMARQUE: Attention à ce que le flexible ne vous échappe pas et que l'enrouleur ne tourne pas librement.
4. Faites tourner l'enrouleur pour augmenter ou diminuer la tension du ressort (fig. 5).
5. Passez de nouveau l'extrémité du tuyau à travers le guide de sortie à galets et fixer la butée de blocage du flexible à la longueur désirée.
6. Assurez-vous que le tuyau se déroule et s'enroule intégralement et correctement. Si ce n'est pas le cas répétez les étapes précédentes jusqu'à ce que l'enrouleur fonctionne correctement.

DE

Möchten Sie die Federspannung erhöhen oder reduzieren, gehen Sie Folgendermaßen vor:

1. Ziehen Sie den Schlauch so weit aus, bis Sie zur ersten Arretierung gelangen.
2. Entfernen Sie den Schlauchstopper und ziehen Sie am Schlauch, um die Arretierung zu lösen.
3. Ziehen Sie den kompletten Schlauch kontrolliert ein, so dass sich die Schlauchtrommel nicht ungehindert dreht.
   HINWEIS: Achten Sie darauf, dass sich die Schlauchtrommel nicht ungehindert dreht.
4. Drehen Sie die Schlauchtrommel, um die Federspannung zu erhöhen oder zu reduzieren (Abb. 5).
5. Führen Sie das Schlauchende wieder durch die Schlauchführungsrollen und bringen Sie den Schlauchstopper an der gewünschten Stelle an.
6. Stellen Sie sicher, dass sich der Schlauch komplett ein- und ausziehen lässt. Wenn dies nicht der Fall ist, wiederholen Sie die Schritte, bis dies geht.

2015_07_15-10:30

PT

Se desejar aumentar ou diminuir a tensão da mola, proceda da seguinte forma:

1. Desenrolar a mangueira até chegar na primeira posição de bloqueio do trinquete.
2. Retirar a abraçadeira de parada e tirar a mangueira para soltar o trinquete.
3. Enrolar totalmente na roda, tensionar o suficiente para que a roda gire livremente.
   NOTA: Cuidado para que roda não gire livremente.
4. Fazer a roda girar para aumentar ou diminuir a tensão da mola (figura 5).
5. Voltar a passar a extremidade da mangueira através da saída dos rodilhos e colocar a abraçadeira de parada na posição desejada.
6. Assegurar que a mangueira desenrola e que enrola completamente. Se isto não ocorrer, repetir os procedimentos acima até que a mangueira e enrola e desenrole completamente.

SAMOA Industrial, S.A. · Pol. Ind. Porceyo, I-14 · Camino del Fontán, 831 · 33392 Gijón - Spain · Tel.: +34 985 381 488 · www.samoaindustrial.com

EN

1. With the hose fully wound on the spool and the hose stopper touching the rollers, remove the screws (1) (fig. 6).
2. Unscrew the ratchet shaft (2) and remove the ratchet assembly.
3. Clean the parts or replace them if necessary, and assemble them again in reverse order.
4. Make sure the ratchet assembly works properly.

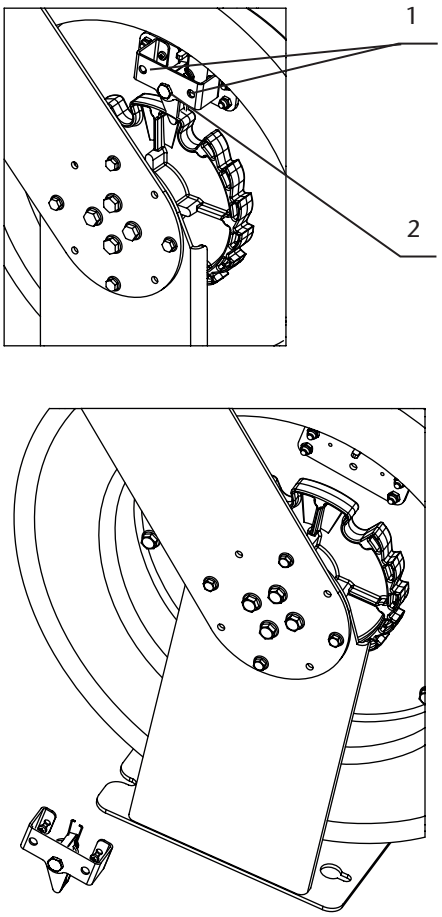

Fig. 6

ES

1. Con la manguera enrollada y el tope de manguera apoyado en los rodillos de salida, desenrosque los tornillos (1) (fig. 6).
2. Desenrosque el eje de trinquete (2), y retire el conjunto de trinquete.
3. Limpie los componentes del trinquete o sustitúyalos si es necesario y vuelva a montar en orden contrario.
4. Asegúrese de que el trinquete funciona correctamente.

FR

1. Avec le flexible complètement enroulé sur l'enrouleur et la butée de blocage du flexible touchant la sortie à galets, enlevez les vis (1) (fig. 6).
2. Dévissez la tige du cliquet (2), et retirer le mécanisme.
3. Nettoyez les composants du cliquet, remplacer les pièces si nécessaire et remonter dans l'ordre inverse.
4. Assurez-vous que le cliquet fonctionne correctement.

DE

1. Lösen Sie die Schrauben (1) bei eingezogenem Schlauch, wobei der Schlauchstopper auf den Schlauchführungsrollen aufsitzt (Abb. 6).
2. Lösen Sie das Sperrklinkenlager (2) und ziehen Sie das komplette Bauteil ab.
3. Reinigen Sie die Komponenten der Sperrklinke oder tauschen Sie sie, wenn nötig, aus. Danach montieren Sie alle Komponenten in umgekehrter Reihenfolge.
4. Stellen Sie sicher, dass die Sperrklinke einwandfrei funktioniert.

PT

1. Com a mangueira enrolada e a abraçadeira de parada apoiada nos rodilhos da saída, desrosquear os parafusos (1) (figura 6).
2. Desrosquear o eixo do triquete (2), e retirar o conjunto do trinquete.
3. Limpar os componentes do trinquete ou substitui-los se necessário e voltar a montar na ordem contraria dos passos acima.
4. Assegurar que o trinquete funciona corretamente, ou seja faz o bloqueio da mangueira ao movimentar a mangueira.

2015_07_15-10:30

SAMOA Industrial, S.A. · Pol. Ind. Porceyo, I-14 · Camino del Fontán, 831 · 33392 Gijón - Spain · Tel.: +34 985 381 488 · www.samoaindustrial.com

Swivel replacement / Sustitución de la rótula / Remplacement de la rotule / Austausch des Anschlussgelenks / Substituição do Giratório

EN

1. Disconnect the hoses of the inlet shaft (1) and the swivel joint (2) (fig. 7).
2. Loosen the set screw in the nut (3) and remove said nut.
3. Remove the screws (4) and the arm (5).
4. Remove the swivel and replace it with a new one, or replace the seals. Make sure the seals are placed correctly (fig. 8).
5. Grease the interior of the swivel and place it carefully back on the shaft until it touches the bearing on the spool.
6. Place back the rest of parts in reverse order.

ES

1. Desconecte las mangueras en la acometida (1) y en la rótula (2) (fig. 7).
2. Afloje el prisionero de la tuerca (3) y desenrosque dicha tuerca.
3. Desenrosque los tornillos (4) y retire el brazo (5).
4. Retire el cuerpo de rótula y sustituya las juntas en la posición correcta (fig. 8).
5. Engrase el interior de la rótula e insértela cuidadosamente de nuevo en el eje hasta que haga tope con el rodamiento del disco.
6. Vuelva a colocar el resto de elementos en orden inverso.

FR

1. Déconnecter le flexible de l'axe central (1) et de la rotule (2) (fig. 7).
2. Desserrer l'écrou prisonnier (3) et le retirer.
3. Dévisser les vis (4) et retirer le bras (5).
4. Retirer la rotule et la remplacer par une nouvelle ou remplacer les joints en s'assurant qu'ils sont en position correcte (fig. 8).
5. Graisser l'intérieur de la rotule et insérer-la soigneusement dans l'axe jusqu'à ce qu'elle vienne en butée sur le disque du tambour.
6. Replacer le reste des pièces dans l'ordre inverse.

DE

1. Lösen Sie die Schlauchverbindungen am Schlaucheingang (1) und am Anschlussgelenk (2) (Abb. 7).
2. Lösen Sie die Stellschraube an der Mutter (3) und schrauben Sie die Mutter ab.
3. Entfernen Sie die Schrauben (4) und den Arm (5).
4. Ziehen Sie das Anschlussgelenk ab und ersetzen Sie es durch ein neues oder tauschen Sie die Dichtungen aus. Stellen Sie dabei sicher, dass diese an der richtigen Stelle angebracht werden (Abb. 8).
5. Schmieren Sie das Innere des Anschlussgelenks ab und führen Sie es vorsichtig wieder in die Achse ein, bis es an das Trommellager stößt.
6. Bringen Sie die restlichen Komponenten in umgekehrter Reihenfolge wieder an.

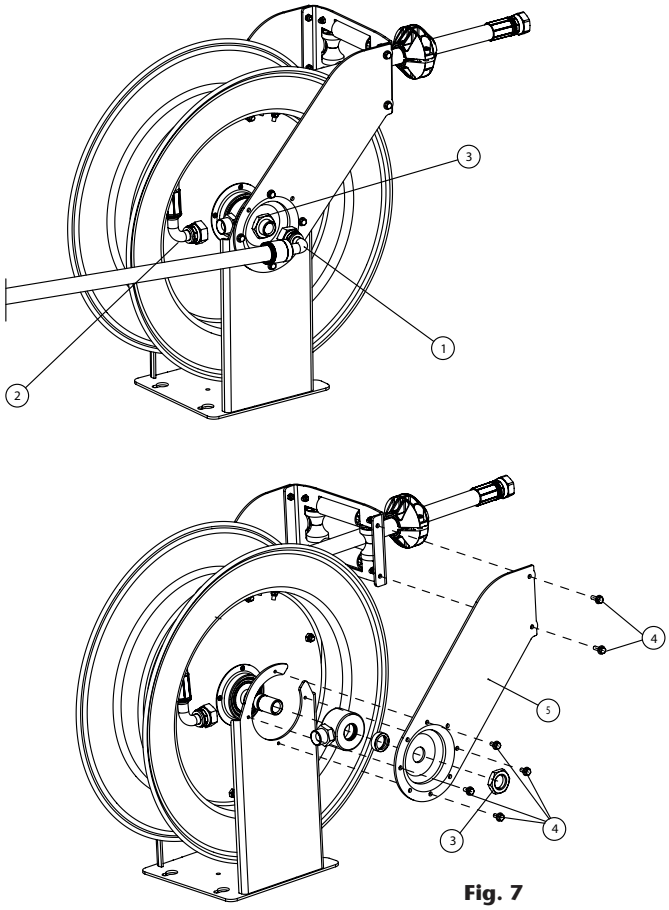

Fig. 7

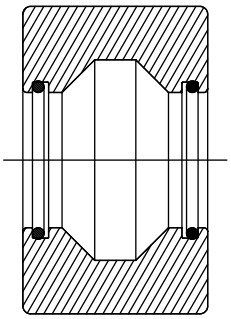

Fig. 8

PT

1. Desconectar a mangueira (1) presa ao giratório (figura 7).
2. Afrouxar a porca de aperto (3) e desrosquear esta porca.
3. Desrosquear os parafusos (4) e retirar o braço da roda do carretel (5).
4. Retirar o corpo do giratório e substituir as vedações na posição correta (figura 8).
5. Lubrificar o interior do giratório e inserir cuidadosamente o giratório no eixo até que alcance o rolamento da roda.
6. Colocar os demais elementos, na ordem contraria dos passos descritos acima.

2015_07_15-10:30

SAMOA Industrial, S.A. · Pol. Ind. Porceyo, I-14 · Camino del Fontán, 831 · 33392 Gijón - Spain · Tel.: +34 985 381 488 · www.samoaindustrial.com

EN

Symptom	**Possible Causes**	**Solution**
Hose does not rewind.	Spring is not tensioned enough.	Increase spring tension.
Leaking hose reel.	Hose has a hole or is damaged.	Replace the hose.
Leaking swivel.	Damaged swivel rings.	Replace the swivel rings.
Hose does not extend out as much as required.	Spring is over tensioned.	Decrease spring tension.
Hose reel does not latch.	Damaged ratchet.	Replace the ratchet.
	Ratchet not fitted.	Assembly the ratchet properly.
	Damaged spring ratchet.	Change the ratchet spring.

ES

Síntoma	**Posibles causas**	**Solución**
El enrollador no recoge.	El muelle ha perdido tensión o se ha roto.	Dar tensión al resorte o reemplazarlo.
La manguera pierde fluido.	Manguera con poro o rota.	Cambiar la manguera.
La rótula pierde fluido.	Rótula deteriorada.	Cambiar la rótula.
La manguera no sale todo lo que debería.	Demasiada tensión en el resorte.	Quitar tensión al resorte.
El enrollador no trinca.	Trinquete deteriorado.	Cambiar el trinquete.
	Trinquete fuera de su lugar.	Colocar el trinquete adecuadamente.
	Muelle trinquete deteriorado.	Sustituir el muelle del trinquete.

FR

Symptômes	**Causes Possibles**	**Solution**
Rembobinage du flexible incomplet.	Le ressort a perdu de la tension ou s'est rompu.	Augmenter la tension du ressort ou le remplacer.
Fuite sur le flexible.	Flexible poreux ou cassé.	Remplacer le flexible.
Fuite de la rotule.	La rotule est détériorée.	Remplacer la rotule.
Le flexible ne se déroule pas complètement.	Trop de tension sur le ressort.	Diminuer la tension.
L'enrouleur ne se bloque pas.	Le cliquet est détérioré.	Changer le cliquet.
	Le cliquet s'est désaxé.	Replacer le cliquet correctement.
	Le ressort du cliquet est abîmé.	Remplacer le ressort du cliquet.

DE

Problembeschreibung	**Mögliche Gründe**	**Lösung**
Der Schlauchaufroller zieht den Schlauch nicht ein.	Die Trommelfeder hat ihre Spannung verloren oder ist defekt.	Die Trommelfeder nachspannen oder austauschen.
Der Schlauch ist undicht.	Poröser oder defekter Schlauch.	Schlauch austauschen.
Das Anschlussgelenk ist undicht.	Anschlussgelenk beschädigt.	Anschlussgelenk austauschen.
Der Schlauch lässt sich nicht wie gewünscht ausziehen.	Trommelfeder zu sehr gespannt.	Trommelfeder entspannen.
Der Schlauchaufroller lässt sich nicht arretieren.	Sperrklinke beschädigt.	Sperrklinke austauschen.
	Sperrklinke ausgehängt.	Sperrklinke korrekt anbringen.
	Sperrklinkenfeder beschädigt.	Sperrklinkenfeder austauschen.

2015_07_15-10:30

PT

Problema	**Causas Possíveis**	**Solução**
O carretel não desenrola a mangueira.	A mola perdeu tensão ou se soltou.	Dar tensão a mola ou recoloca-la no lugar correto.
Há vazamento pela mangueira.	Mangueira está furada ou danificada.	Substituir a mangueira.
Há perda de fluido pelo giratório.	Giratório danificado.	Substituir o giratório.
A mangueira não desenrola totalmente.	A mola está com muita tensão.	Diminuir a tensão da mola.
O carretel não trava.	Trinquete danificado.	Substituir o conjunto do trinquete.
	Trinquete está fora do lugar.	Ajustar o trinquete no lugar adequado.
	Mola do trinquete está danificada.	Substituir o conjunto do trinquete.

SAMOA Industrial, S.A. · Pol. Ind. Porceyo, I-14 · Camino del Fontán, 831 · 33392 Gijón - Spain · Tel.: +34 985 381 488 · www.samoaindustrial.com

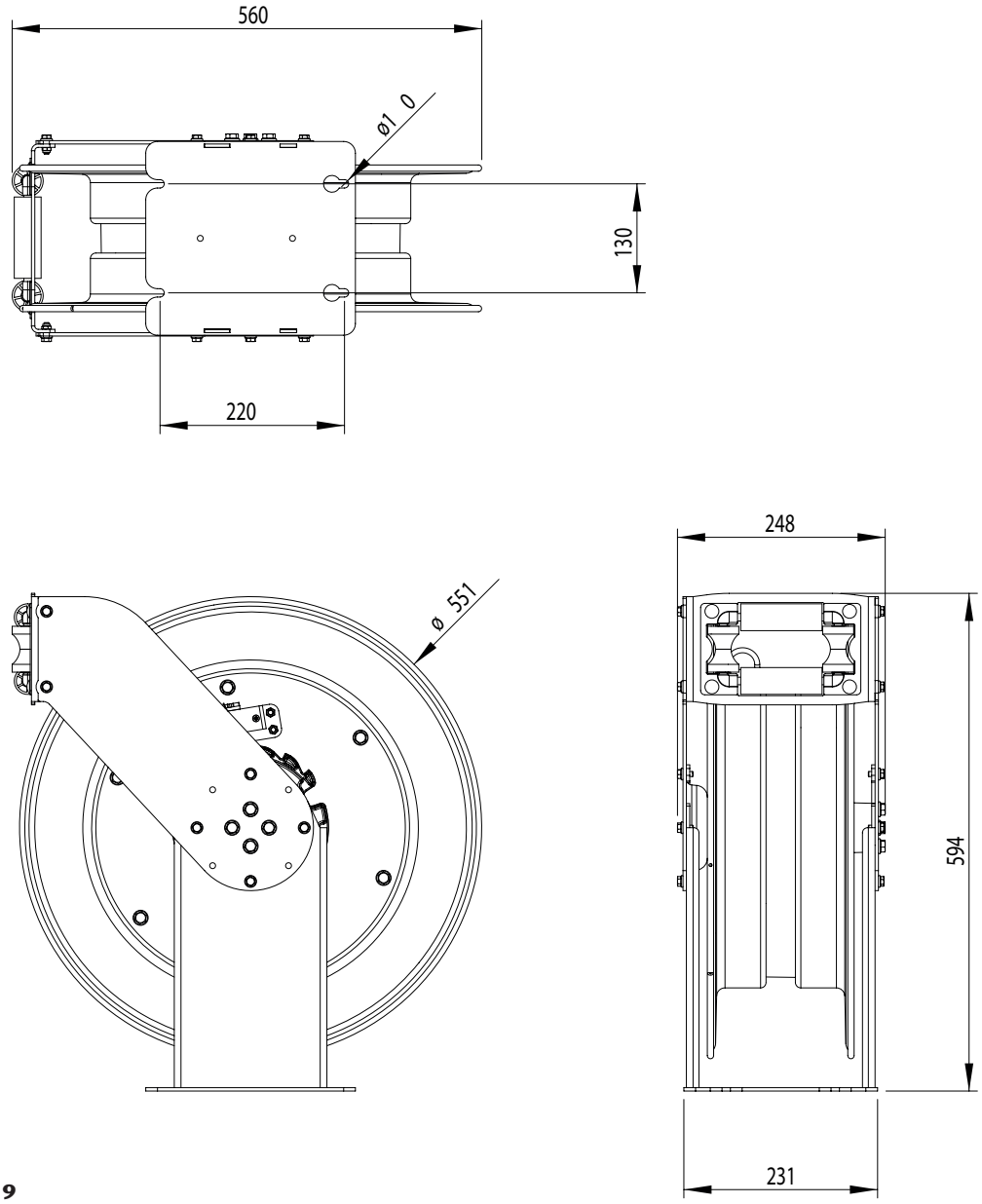

Fig. 9

2015_07_15-10:30

SAMOA Industrial, S.A. · Pol. Ind. Porceyo, I-14 · Camino del Fontán, 831 · 33392 Gijón - Spain · Tel.: +34 985 381 488 · www.samoaindustrial.com

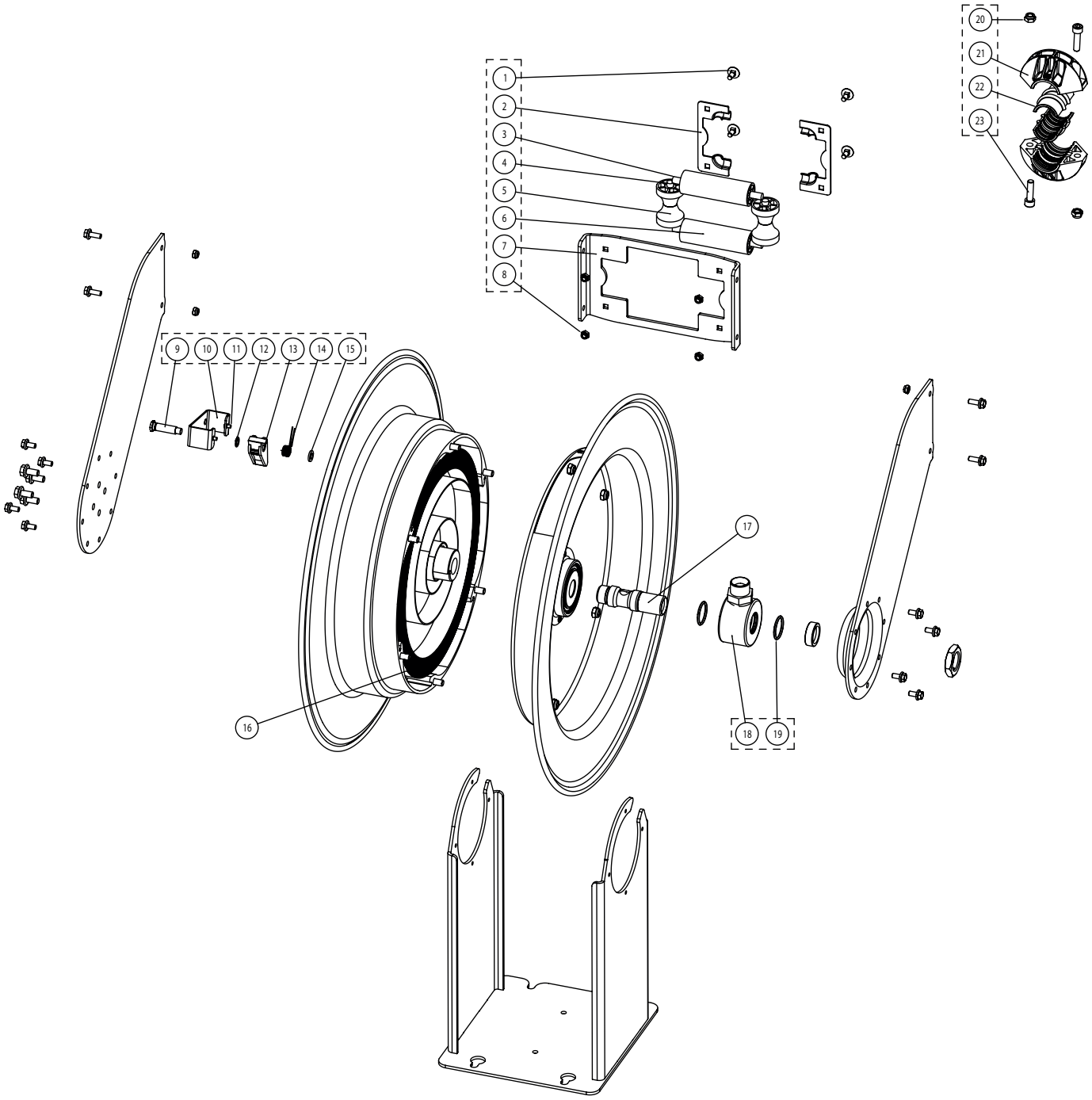

2015_07_15-10:30

SAMOA Industrial, S.A. · Pol. Ind. Porceyo, I-14 · Camino del Fontán, 831 · 33392 Gijón - Spain · Tel.: +34 985 381 488 · www.samoaindustrial.com

EN | ES | FR

COMMON TO ALL MODELS / COMUNES A TODOS LOS MODELOS / COMMUNES A TOUS LES MODELES				
Part No. / Cód. / Ref. / Art. Nº	**INCL. POS.**	**DESCRIPTION**	**DESCRIPCIÓN**	**DESCRIPTION**
525020	7 (x1) 2, 3, 4, 6 (x2) 1, 5, 8 (x4)	Roller outlet assembly	Conjunto salida de rodillos	Assemblage de sortie à rouleaux
528021	9, 10, 12, 13, 14, 15 (x1) 11 (x2)	Lacht parts	Componentes de trinquete	Composants á cliquet
850315	16 (x1)	Power Spring 15-20 m	Resorte 15-20 m	Ressort 15-20 m
850316	16 (x1)	Power Spring 25 m	Resorte 25 m	Ressort 25 m
3/4" HOSE REELS / ENROLLADORES DE MANGUERA 3/4" / ENROELEURS CARROSSÉS 3/4" 505502 / 505002 / 505224 / 505524 / 505924 / 505224				
Part No. / Cód. / Ref. / Art. Nº	**INCL. POS.**	**DESCRIPTION**	**DESCRIPCIÓN**	**DESCRIPTION**
528003	20, 21, 22, 23 (x2)	Hose Stopper	Tope manguera	Butée
525010	18 (x1) 19 (x2)	Swivel joint	Rótula	Rotule
525021	19 (x2)	O-rings low-medium pressure	Juntas para baja - media presión	Joint pour basse moyenne pression
525013	18 (x1) 19 (x2)	Swivel joint for DEF	Rótula para AdBlue®	Rotule pour AdBlue®
525023	19(x2)	O-rings DEF	Juntas para AdBlue®	Joints pour AdBlue®
850438.310	*17 (x1)	Long shaft 3/4" BSP Stainless Steel for DEF	Eje largo 3/4" BSP Inox. para AdBlue®	Axe long 3/4" BSP acier inoxydable pour AdBlue®
895402	*17 (x1)	Short shaft 3/4" BSP Stainless Steel for DEF	Eje corto 3/4" BSP Inox. para AdBlue®	Axe court 3/4" BSP acier inoxydable pour AdBlue®
750832	*17 (x1)	Long shaft 3/4" BSP low-medium pressure	Eje largo 3/4" BSP baja-media presión	Axe long 3/4" BSP pour basse moyenne pressión
750839	*17 (x1)	Short shaft 3/4" BSP low-medium pressure	Eje corto 3/4" BSP baja-media presión	Axe court 3/4" BSP pour basse moyenne pressión

* NOTE: All the hose reels following September 2015, must mount the short shaft (Pos.17).
* NOTA: Todos los enrolladores posteriores a Septiembre del 2015, llevarán montado el eje corto (Pos.17).
* NOTE: Tous les enrouleurs fabriqués après Septembre 2015, devront être montés avec un axe court (Pos. 17).

1/2" HOSE REELS / ENROLLADORES DE MANGUERA 1/2" / ENROULEURS CARROSSÉS 1/2" 505002 / 505014 / 505332 /505932 / 505232				
Part No. / Cód. / Ref. / Art. Nº	**INCL. POS.**	**DESCRIPTION**	**DESCRIPCIÓN**	**DESCRIPTION**
528002	20, 21, 22, 23 (x2)	Hose Stopper	Tope manguera	Butée
525011	18 (x1) 19 (x2)	Swivel joint	Rótula	Rotule
525021	19 (x2)	O-rings low-medium pressure	Juntas para baja-media presión	Joint pour basse moyenne pression
525012	18 (x1) 19 (x2)	Swivel joint high pressure without fitting	Rótula alta presión sin racor	Rotule pour haute pression
525022	19 (x2)	O-rings high pressure	Juntas alta presión	Étanchéité haute pression
750832	*17 (x1)	Long shaft 3/4" BSP low-medium pressure	Eje largo 3/4" BSP baja-media presión	Axe long 3/4" BSP pour basse moyenne pressión
750839	*17 (x1)	Short shaft 3/4" BSP low-medium pressure	Eje corto 3/4" BSP baja-media presión	Axe court 3/4" BSP pour basse moyenne pressión
750837	*17 (x1)	Long shaft 1/2" BSP high pressure	Eje largo 1/2" BSP alta presión	Axe long 1/2" BSP haute pression
750841	*17 (x1)	Short shaft 1/2" BSP high pressure	Eje corto 1/2" BSP alta presión	Axe court 1/2" BSP haute pressión

* NOTE: All the hose reels following September 2015, must mount the short shaft (Pos.17).
* NOTA: Todos los enrolladores posteriores a Septiembre del 2015, llevarán montado el eje corto (Pos.17).
* NOTE: Tous les enrouleurs fabriqués après Septembre 2015, devront être montés avec un axe court (Pos. 17).

2015_07_15-10:30

SAMOA Industrial, S.A. · Pol. Ind. Porceyo, I-14 · Camino del Fontán, 831 · 33392 Gijón - Spain · Tel.: +34 985 381 488 · www.samoaindustrial.com

DE | PT

BASISTEILE / COMUM A TODOS OS MODELOS			
Part No. / Cód. / Ref. / Art. Nº	**INCL. POS.**	**BESCHREIBUNG**	**DESCRIÇÃO**
525020	7 (x1) 2, 3, 4, 6 (x2) 1, 5, 8 (x4)	Schlauchführungs-rollen	Conjunto de saída dos rodilhos
528021	9, 10, 12, 13, 14, 15 (x1) 11 (x2)	Komponenten der Sperrklinke	Conjunto do trinquete
850315	16 (x1)	Trommelfeder 15-20 m	Mola do carretel 15-20 m
850316	16 (x1)	Trommelfeder 25 m	Mola do carretel 25 m
3/4" AUTOMATIK-SCHLAUCHAUFROLLER / CARRETEL DE MANGUEIRA 3/4" 505502 / 505002 / 505224 / 505524 / 505924 / 505224			
Part No. / Cód. / Ref. / Art. Nº	**INCL. POS.**	**BESCHREIBUNG**	**DESCRIÇÃO**
528003	20, 21, 22, 23 (x2)	Schlauchstopper	Abraçadeira de parada
525010	18 (x1) 19 (x2)	Anschlussgelenk	Giratório para carreteis
525021	19 (x2)	Dichtungen für durchschnitt-niedriger Druck	Vedações médio-baixa pressão
525013	18 (x1) 19 (x2)	Anschlussgelenk für AdBlue®	Giratório para AdBlue®
525023	19(x2)	Dichtungen für AdBlue®	Vedações para AdBlue®
850438.310	*17 (x1)	Lange Achse 3/4" BSP Edelstahl für AdBlue®	Eixo largo 3/4" BSP inoxidável para AdBlue®
895402	*17 (x1)	Kurte Achse 3/4" BSP Edelstahl für AdBlue®	Eixo corto 3/4" BSP inoxidável para AdBlue®
750832	*17 (x1)	Lange Achse 3/4" BSP für durchnitt-niedriger	Eixo largo 3/4" BSP para médio-baixa pressão
750839	*17 (x1)	Kurte Achse 3/4" BSP für durchnitt-niedriger	Eixo corto 3/4 BSP para para médio-baixa pressão
* NOTE: All the hose reels following September 2015, must mount the short shaft (Pos.17). * NOTA: Todos los enrolladores posteriores a Septiembre del 2015, llevarán montado el eje corto (Pos.17). * HINWEIS: Alle Schlauchaufroller nach September 2015 sind mit der kurzen Achse ausgestattet (Pos. 17). * NOTA: Todos os carretéis com fabricação anterior a Setembro de 2015, são montados com o eixo curto (Pos. 17).			
1/2" AUTOMATIK-SCHLAUCHAUFROLLER / CARRETEL DE MANGUEIRA 3/4" 505002 / 505014 / 505332 /505932 / 505232			
Part No. / Cód. / Ref. / Art. Nº	**INCL. POS.**	**BESCHREIBUNG**	**DESCRIÇÃO**
528002	20, 21, 22, 23 (x2)	Schlauchstopper	Abraçadeira de parada
525011	18 (x1) 19 (x2)	Anschlussgelenk	Giratório para carreteis
525021	19 (x2)	Dichtungen für durchschnitt-niedriger Druck	Vedações médio-baixa pressão
525012	18 (x1) 19 (x2)	Anschlussgelenk für hoher Druck, ohne Groll	Giratório alta pressão, sem rancor
525022	19 (x2)	Dichtungen für hoher Druck	Vedações alta pressão
750832	*17 (x1)	Lange Achse 3/4" BSP Edelstahl für AdBlue®	Eixo largo 3/4" BSP inoxidável para AdBlue®
750839	*17 (x1)	Kurte Achse 3/4" BSP für durchnitt-niedriger	Eixo corto 3/4" BSP para para médio-baixa pressão
750837	*17 (x1)	Lange Achse 1/2" BSP für hoher Druck	Eixo largo 1/2" BSP alta pressão
750841	*17 (x1)	Kurte Achse 1/2" BSP für hoher Druck	Eixo corto 1/2" BSP alta pressão
* NOTE: All the hose reels following September 2015, must mount the short shaft (Pos.17). * NOTA: Todos los enrolladores posteriores a Septiembre del 2015, llevarán montado el eje corto (Pos.17). * HINWEIS: Alle Schlauchaufroller nach September 2015 sind mit der kurzen Achse ausgestattet (Pos. 17). * NOTA: Todos os carretéis com fabricação anterior a Setembro de 2015, são montados com o eixo curto (Pos. 17).			

2015_07_15-10:30

SAMOA Industrial, S.A. · Pol. Ind. Porceyo, I-14 · Camino del Fontán, 831 · 33392 Gijón - Spain · Tel.: +34 985 381 488 · www.samoaindustrial.com

EC conformity declaration / Declaración CE de conformidad
Déclaration CE de conformité / EG-Konformitätserklärung

EN

SAMOA INDUSTRIAL, S.A., Pol. Ind. Porceyo, I-14 · Camino del Fontán, 831 · 33392 - Gijón - Spain, declares that this product conforms with the EU Directive:
2006/42/EC

ES

SAMOA INDUSTRIAL, S.A., Pol. Ind. Porceyo, I-14 · Camino del Fontán, 831 · 33392 - Gijón - España, declara que este producto cumple con la Directiva de la Unión Europea:
2006/42/CE

FR

SAMOA INDUSTRIAL, S.A., Pol. Ind. Porceyo, I-14 · Camino del Fontán, 831 · 33392 - Gijón - Espagne, déclare que ce produit est conforme à la Directive de l"Union Européenne:
2006/42/CE

DE

SAMOA INDUSTRIAL, S.A., Pol. Ind. Porceyo, I-14 · Camino del Fontán, 831 · 33392 - Gijón - Spanien, bestätigt hiermit, dass dieses Produkt der EG-Richtlinie(n):
2006/42/EG entspricht.

PT

SAMOA INDUSTRIAL, S.A., Pol. Ind. Porceyo, I-14 · Caminho de Fontán, 831 · 33392 – Gijón - Espanha, declara que os produtos cumprem as diretrizes da União Europeia:
2006/42/EG entspricht.

For SAMOA INDUSTRIAL, S.A.
Por SAMOA INDUSTRIAL, S.A.
Pour SAMOA INDUSTRIAL, S.A.
Für SAMOA INDUSTRIAL, S.A.
Por SAMOA INDUSTRIAL, S.A.



Pedro E. Prallong Álvarez

Production Director
Director de Producción
Directeur de Production
Produktionsleiter
Diretor de Produção

2015_07_15-10:30

SAMOA Industrial, S.A. · Pol. Ind. Porceyo, I-14 · Camino del Fontán, 831 · 33392 Gijón - Spain · Tel.: +34 985 381 488 · www.samoaindustrial.com