SAMOA
LEADING THROUGH INNOVATION

Part No. / Cód. / Réf. / Art. Nr. / Cód. /
Номер по каталогу:

508 SERIES

Parts and technical service guide
Guía de servicio técnico y recambio
Guide d'instructions et pièces de rechange
Bedienungsanleitung und Teileliste
Manual de Serviços Técnicos e Reposições
Руководство по техническому обслуживанию и деталям

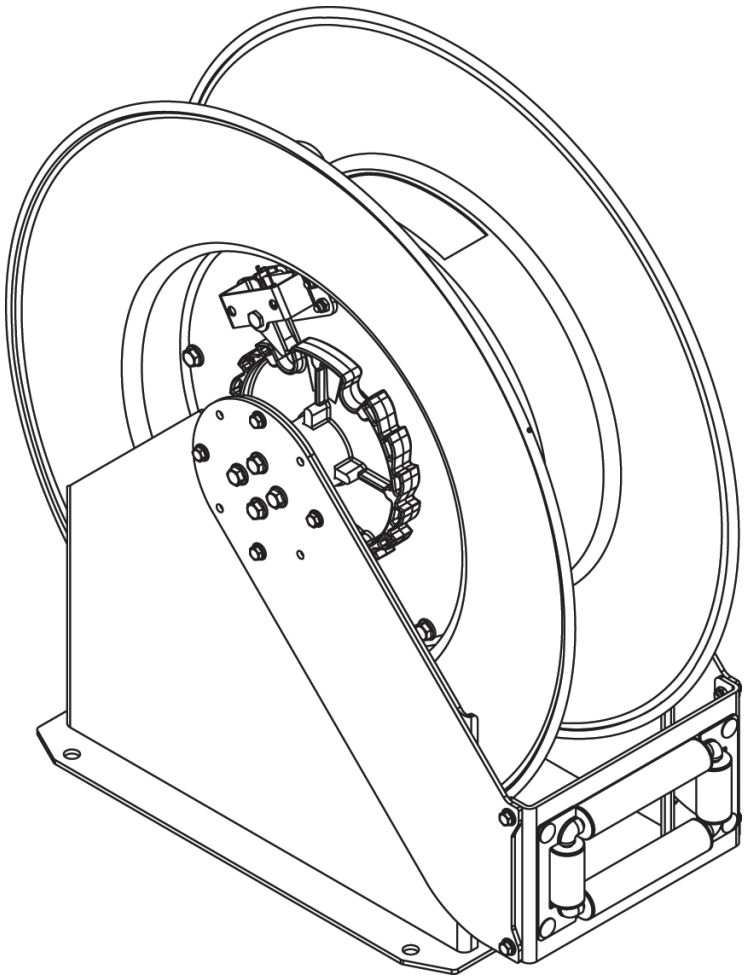

EN HIGH VOLUME HOSE REELS 2

ES ENROLLADOR ABIERTO GRAN CAPACIDAD 5

FR ENROULEUR OUVERT GRAND DÉBIT 8

DE OFFENER HOCHLEISTUNGS-SCHLAUCHAUFROLLER 11

PT CARRETEL AUTOMÁTICO ALTA CAPACIDADE 14

RU КАТУШКИ СО ШЛАНГАМИ С БОЛЬШОЙ ПРОПУСКНОЙ СПОСОБНОСТЬЮ 17

2018_05_16-14:00

R. 05/18 850 821 1

SAMOA Industrial, S.A. · Pol. Ind. Porceyo, I-14 · Camino del Fontán, 831 · 33392 - Gijón - Spain · Tel.: +34 985 381 488 · www.samoaindustrial.com

EN

DESCRIPTION

Robust construction hose reel for high volume or high hose capacity applications, depending on mounted power spring:

The mounted power spring version appears in the label placed on the spool.

FLUIDS	MAXIMUM HOSE CAPACITY		
Air, water, lubricants or diesel fuel	1"	15 m	50´
	3/4"	20-25 m	65-75´
	1/2"	30 m	100´

INSTALLATION-OPERATION

The reel can be wall, ceiling or floor mounted. To allow the hose to always be optimally extended, the guide arms can be assembled in 6 different positions (fig. 1).

VERY IMPORTANT: Don´t try to change the guide arms position without having the reel placed on a horizontal support surface (floor, workbench, etc.).

To position these guide arms, loosen and remove the screws (1) (fig. 2) in both arms. At this moment, the spool and the guide arms become loose from the reel frame. Then, just position the guide arms in the desired position and fix them with the same screws.

To position the hose stopper, take out the hose to the nearest blocking ratchet position to the desired length. Loosen the stopper, place it in the desired position and tighten the screws (fig. 3).

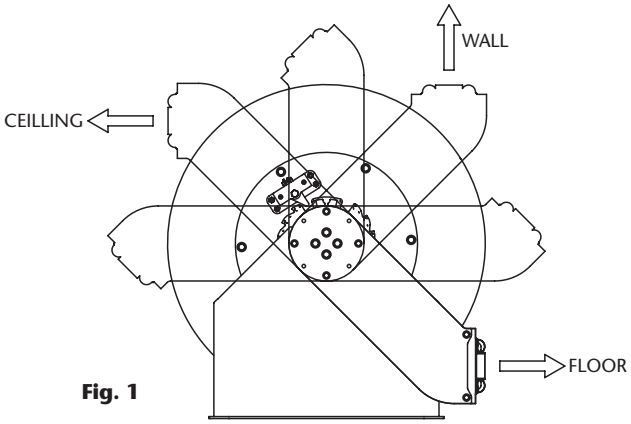

Fig. 1

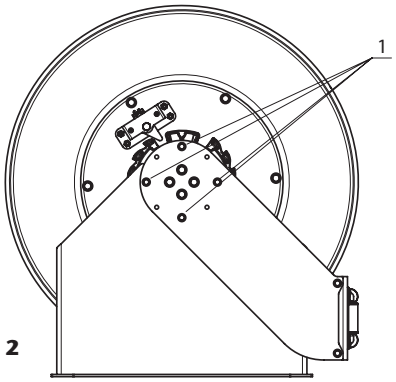

Fig. 2

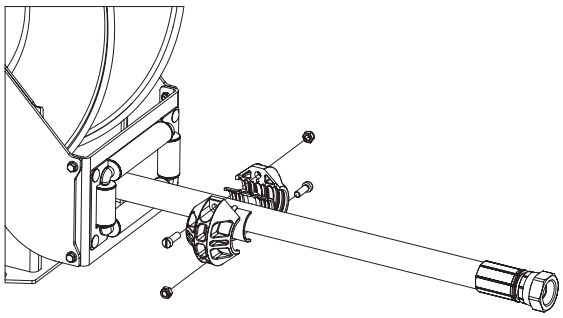

Fig. 3

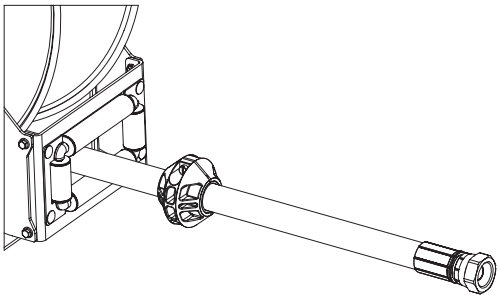

MAINTENANCE

WARNING: Before carrying out any kind of maintenance, close the nearest shut off valve to the hose reel and open the dispensing valve to relieve the pressure in the hose. The reel spring is under very high tension and can cause serious injury if it is released. Therefor, do not attempt to service the spring inside the reel.

HOSE REPLACEMENT

NOTE: During hose installation, tighten the U-bolt just till the hose gets slightly deformed. Do not overtighten the U-bolt, since the hose could be damaged.

1. Ensure the reel is firmly attached. Take the hose fully out and let the spool blocked by the ratchet mechanism.

NOTE: beware the spool to get loose and start turning freely.

2. Remove the U-bolt by loosening its nuts (1) and disconnect the hose from the swivel (2) by using two wrenches (fig. 4).

3. Take away the hose from the spool and remove the hose stopper in order to use it with the new hose.

4. Connect the new hose to the swivel by using two wrenches. Place the U-bolt in such a way that it firmly holds the hose against the spool, and pull the hose in order to unlock the ratchet (fig. 4).

5. Allow the hose to slowly wind into the spool and ensure to finish with the whole hose inside the reel and the power spring with no tension (in such a way that the spool does not try to turn).

2018_05_16-14:00

SAMOA Industrial, S.A. · Pol. Ind. Porceyo, I-14 · Camino del Fontán, 831 · 33392 - Gijón - Spain · Tel.: +34 985 381 488 · www.samoaindustrial.com

MAINTENANCE

6. Apply the pre-tension to the power spring by turning the spool the number of turns indicated below, depending on the power spring version and the hose length (fig. 5):

HOSE LENGTH	HIGH VOLUME POWER SPRING	HIGH CAPACITY POWER SPRING
15 m	+7 turns	
20 - 25 m	+5 turns	
30 m	+1 turns	

Do not apply more tension than stated, as the power spring could be damaged.

7. Pass the hose end through the roller outlet to the desired length, lock the spool with the ratchet in the nearest position and place the hose stopper.
8. Fully unwind and rewind the hose to make sure the power spring is correctly tensioned.

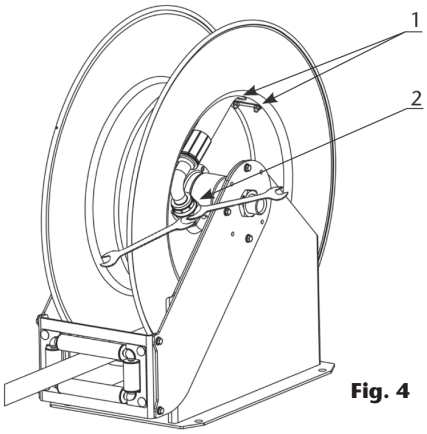

Fig. 4

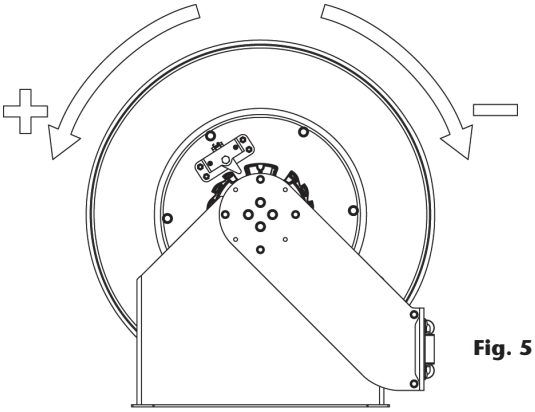

Fig. 5

SPRING LOAD ADJUSTMENT

If you wish to increase or decrease the power spring tension:
1. Pull the hose out till the first ratchet locking position.
2. Remove the hose stopper and pull the hose out in order to unlock the ratchet.
3. Allow the hose to fully wind into the spool, applying some counter-force in order to avoid the spool to turn freely.
NOTE: beware the spool may get loose and start turning freely.
4. Turn the spool to increase or decrease the power spring tension (fig. 5).
5. Pass again the hose end through the roller outlet and place the hose stopper in the desired position.
6. Make sure that the hose fully winds and unwinds properly. If it does not, repeat the previous steps until it does.

LATCH REPLACEMENT

1. With the hose fully wound on the spool and the hose stopper touching the rollers, remove the screws (1) (fig. 6).
2. Unscrew the ratchet shaft (2) and remove the ratchet assembly.
3. Clean the parts or replace them if necessary, and assemble them again in reverse order.
4. Make sure the ratchet assembly works properly.

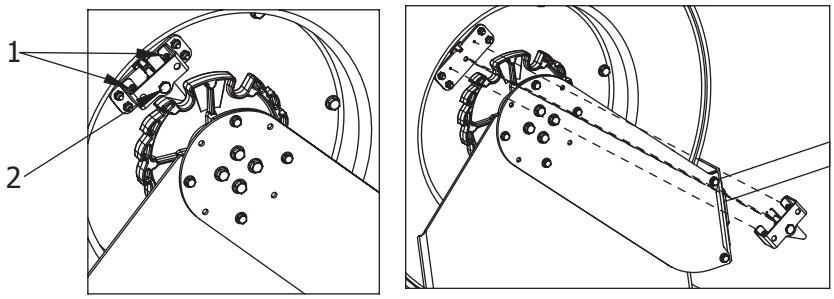

Fig. 6

2018_05_16-14:00

SWIVEL REPLACEMENT

1. Disconnect the hoses of the inlet shaft (1) and the swivel joint (2) (fig. 7). On the swivel, use two wrenches (fig. 4) in order to avoid any shaft damage.
2. Loosen the set screw in the nut (3) and remove said nut.

SAMOA Industrial, S.A. · Pol. Ind. Porceyo, I-14 · Camino del Fontán, 831 · 33392 - Gijón - Spain · Tel.: +34 985 381 488 · www.samoaindustrial.com

MAINTENANCE

3. Remove the screws (4) and the arm (5).
4. Remove the swivel and replace it with a new one, or replace the seals. Make sure the seals are placed correctly (fig. 8).
5. Grease the interior of the swivel and place it carefully back on the shaft until it touches the bearing on the spool.
6. Place back the rest of parts in reverse order.

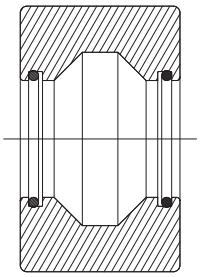

(Section of the swivel)

Fig. 8

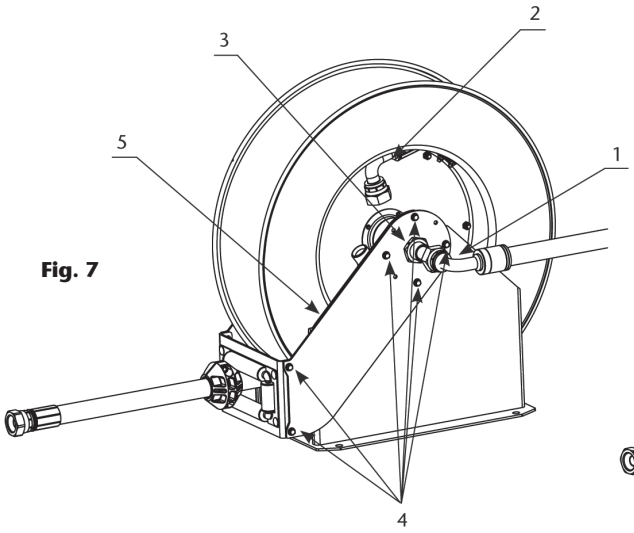

Fig. 7

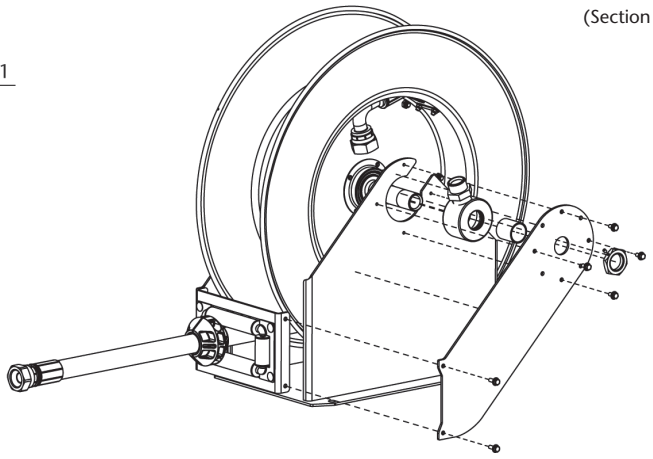

TROUBLESHOOTING

SYMPTOM	POSSIBLE CAUSES	SOLUTION
Hose does not rewind	Spring is not tensioned enough	Increase spring tension
Leaking hose reel	Hose has a hole or is damaged	Replace the hose
Leaking swivel	Damaged swivel rings	Replace the swivel rings
Hose does not extend out as much as required	Spring is over tensioned	Decrease spring tension
Hose reel does not latch	Damaged ratchet	Replace the ratchet
	Ratchet not fitted	Assembly the ratchet properly
	Damaged spring ratchet	Change the ratchet spring

2018_05_16-14:00

DIMENSIONS AND PARTS LIST

SPARE PARTS SEE PAGE 20 AND 22

SAMOA Industrial, S.A. · Pol. Ind. Porceyo, I-14 · Camino del Fontán, 831 · 33392 - Gijón - Spain · Tel.: +34 985 381 488 · www.samoaindustrial.com

DESCRIPCIÓN

Enrollador de manguera abierto de construcción muy robusta para aplicaciones de gran caudal o de gran capacidad de manguera, según resorte:

La versión de resorte instalado aparece indicada en la etiqueta situada en el disco.

FLUIDOS	MÁXIMAS CAPACIDADES DE MANGUERA		
Aire, agua, lubricantes o gasóleo	1"	15 m	50´
	3/4"	20-25 m	65-75´
	1/2"	30 m	100´

INSTALACIÓN-MODO DE EMPLEO

El enrollador puede montarse en pared, techo o suelo. Para conseguir que la manguera sea extendida siempre de manera óptima, los brazos guía de manguera pueden montarse en 6 posiciones diferentes (fig. 1).

MUY IMPORTANTE: no intente cambiar la posición de los brazos guía de manguera sin tener el enrollador asentado sobre una superficie horizontal (suelo, banco de trabajo, etc).

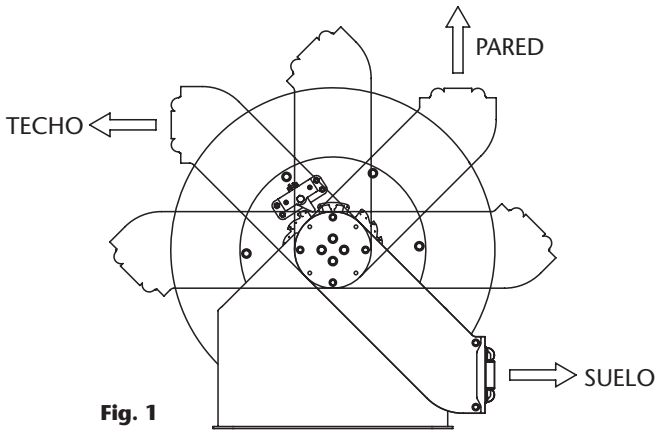

Fig. 1

Para posicionar los brazos guía, es necesario aflojar y quitar los tornillos (1) (fig. 2) en ambos brazos. En ese momento el tambor junto con los brazos guía quedan sueltos del bastidor. Se procede entonces a cambiar los brazos a la posición deseada y a volver a fijarlos con los mismos tornillos.

Para posicionar el tope de manguera, desenrolle la manguera hasta llegar a la posición de bloqueo del trinquete más próxima a la longitud deseada. Afloje el tope de manguera, colóquelo en la posición deseada y apriete los tornillos (fig. 3).

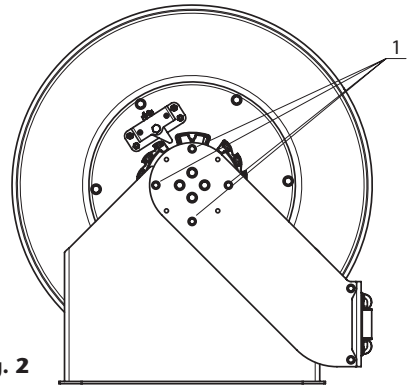

Fig. 2

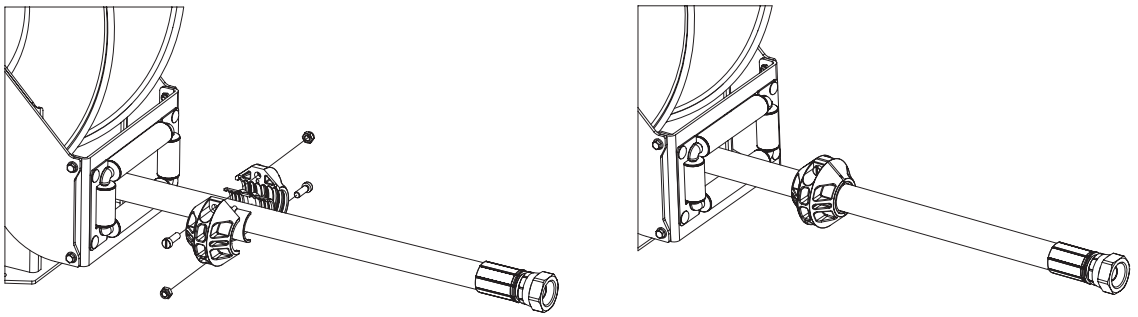

Fig. 3

MANTENIMIENTO

ATENCIÓN: Antes de empezar cualquier tipo de mantenimiento, cierre la válvula más cercana al enrollador y abra la válvula de salida para soltar la presión en la manguera. El resorte está bajo muy alta tensión y puede producir graves heridas si se suelta. Por lo tanto, no intente dar servicio al resorte dentro del enrollador.

2018_05_16-14:00

SUSTITUCIÓN DE LA MANGUERA

NOTA: Durante la instalación de la manguera, apriete el abarcón sólo hasta deformar ligeramente la manguera. Evite apretar el abarcón en exceso pues la manguera puede llegar a dañarse.

1. Asegúrese de que el enrollador de manguera esté firmemente sujeto. Desenrolle totalmente la manguera y deje el tambor fijado por el trinquete.

NOTA: Tenga cuidado para que el trinquete no se suelte y el enrollador empiece a girar libremente.

2. Retire el abarcón aflojando sus tuercas (1) y desconecte la manguera de la rótula (2) utilizando dos llaves (fig. 4).

3. Extraiga la manguera del tambor y desmonte el tope de manguera para usarlo con la manguera nueva.

4. Conecte la nueva manguera a la rótula utilizando dos llaves, coloque el abarcón de modo que sujete la manguera contra el tambor firmemente, y tire de ella para soltar el trinquete (fig. 4).

5. Deje la manguera recogerse lentamente y asegúrese de terminar con toda la longitud enrollada y el resorte sin tensión (dejando el tambor neutro, de modo que no intente girar más).

SAMOA Industrial, S.A. · Pol. Ind. Porceyo, I-14 · Camino del Fontán, 831 · 33392 - Gijón - Spain · Tel.: +34 985 381 488 · www.samoaindustrial.com

MANTENIMIENTO

6. Aplique la pre-tensión al resorte, girando el tambor el nº de vueltas indicado, dependiendo del resorte y la longitud de manguera (fig. 5):

LONGITUD DE MANGUERA	RESORTE HIGH VOLUME	RESORTE HIGH CAPACITY
15 m	+7 vueltas	
20 - 25 m	+5 vueltas	
30 m	+1 vueltas	

No se debe aplicar más tensión de la indicada, pues el resorte puede resultar dañado.

7. Pase el extremo de la manguera a través de la salida de guía de rodillos la longitud deseada, deje el tambor trincado en la posición más cercana y coloque el tope de manguera.

8. Desenrolle y enrolle la manguera totalmente para comprobar que el resorte está tensado de forma correcta.

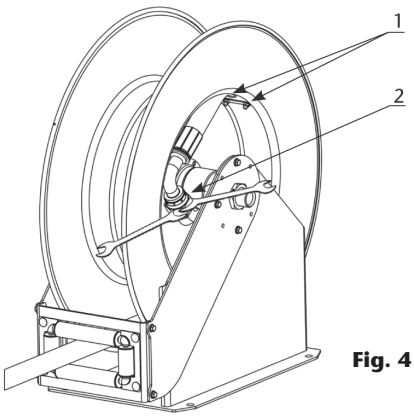

Fig. 4

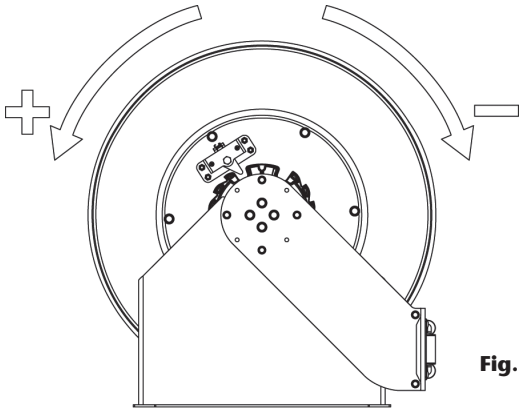

Fig. 5

AJUSTE DE LA TENSIÓN DEL RESORTE

Si desea aumentar o disminuir la tensión del resorte, proceda de la siguiente forma:

1. Desenrolle la manguera hasta llegar a la primera posición de bloqueo del trinquete.

2. Quite el tope de manguera y tire de la manguera para soltar el trinquete.

3. Permita que la manguera se enrolle totalmente en el tambor, reteniéndola lo suficiente para que éste no gire libremente.

NOTA: Tenga cuidado de que la bobina no empiece a girar libremente.

4. Haga girar la bobina para incrementar o disminuir la tensión (fig. 5).

5. Vuelva a pasar el extremo de la manguera a través de la salida de rodillos y coloque el tope de manguera en la posición deseada.

6. Asegúrese de que la manguera se desenrolla y que se recoge completamente. Si no, repita el procedimiento hasta que lo haga.

SUSTITUCIÓN DEL TRINQUETE

1. Con la manguera enrollada y el tope de manguera apoyado en los rodillos de salida, desenrosque los tornillos (1) (fig. 6).

2. Desenrosque el eje de trinquete (2), y retire el conjunto de trinquete.

3. Limpie los componentes del trinquete o sustitúyalos si es necesario y vuelva a montar en orden inverso.

4. Asegúrese de que el trinquete funciona correctamente.

2018_05_16-14:00

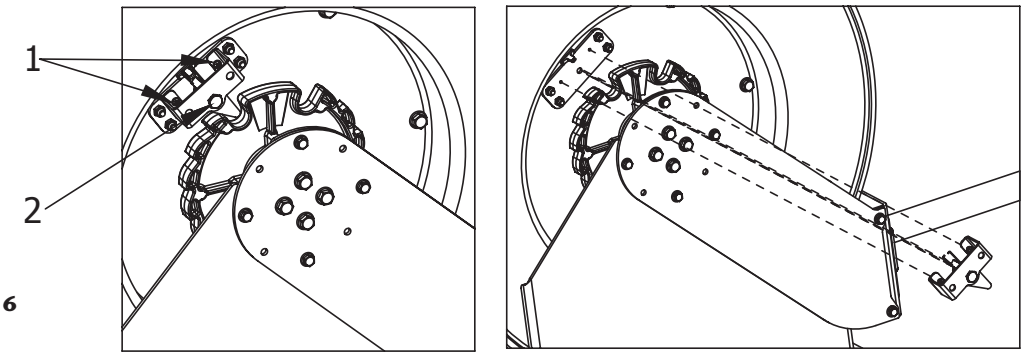

Fig. 6

SUSTITUCIÓN DE LA RÓTULA

1. Desconecte las mangueras en la acometida (1) y en la rótula (2) (fig. 7). En la rótula utilice dos llaves (fig. 4) para evitar dañar el eje.

2. Afloje el prisionero de la tuerca (3) y desenrosque dicha tuerca.

SAMOA Industrial, S.A. · Pol. Ind. Porceyo, I-14 · Camino del Fontán, 831 · 33392 - Gijón - Spain · Tel.: +34 985 381 488 · www.samoaindustrial.com

MANTENIMIENTO

3. Desenrosque los tornillos (4) y retire el brazo (5).
4. Retire el cuerpo de rótula y sustitúyala por una nueva o bien sustituya las juntas asegurándose de que estén en la posición correcta (fig. 8).
5. Engrase el interior de la rótula e insértela cuidadosamente de nuevo en el eje hasta que haga tope con el rodamiento del disco.
6. Vuelva a colocar el resto de elementos en orden inverso.

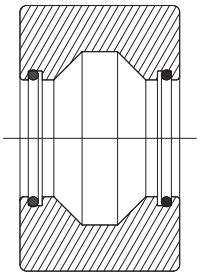

(Sección de la rótula)

Fig. 8

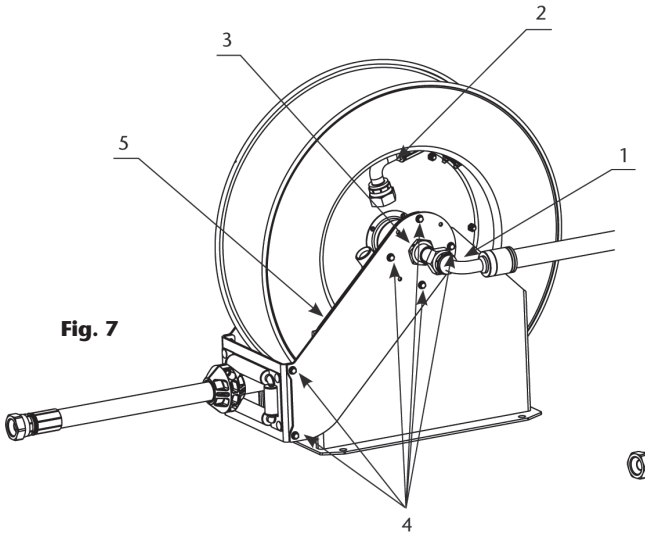

Fig. 7

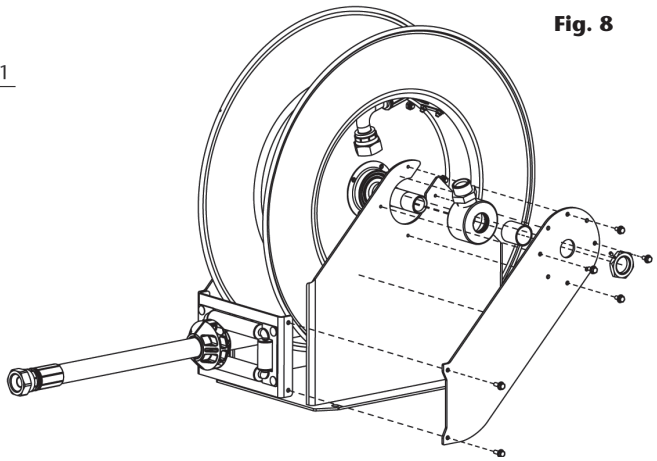

ANOMALÍAS Y SUS SOLUCIONES

SÍNTOMA	POSIBLES CAUSAS	SOLUCIÓN
El enrollador no recoge	El muelle ha perdido tensión o se ha roto	De tensión al resorte o reemplácelo
La manguera pierde fluido	Manguera con poro o rota	Cambie la manguera
La rótula pierde fluido	Rótula deteriorada	Cambie la rótula
La manguera no sale todo lo que debería	Demasiada tensión en el resorte	Quite tensión al resorte
El enrollador no trinca	Trinquete deteriorado	Cambie el trinquete
	Trinquete fuera de su lugar	Coloque el trinquete adecuadamente
	Muelle trinquete deteriorado	Sustituya el muelle del trinquete

2018_05_16-14:00

DIMENSIONES Y LISTA DE RECAMBIOS

DIBUJO DE RECAMBIOS EN LA PÁGINA 20 Y22

SAMOA Industrial, S.A. · Pol. Ind. Porceyo, I-14 · Camino del Fontán, 831 · 33392 - Gijón - Spain · Tel.: +34 985 381 488 · www.samoaindustrial.com

DESCRIPTION

Enrouleur ouvert de construction très robuste pour applications nécessitant un grand volume ou une grande capacité de flexible, en fonction du ressort :

La version du ressort installée apparaît sur l'étiquette située sur le disque.

FLUIDES	CAPACITÉ MAXIMALE DU FLEXIBLE		
Air, eau, huile ou gazole	1"	15 m	50´
	3/4"	20-25 m	65-75´
	1/2"	30 m	100´

INSTALLATION-MODE D'EMPLOI

L'enrouleur peut être monté sur le mur, le plafond ou au sol. Pour que le flexible soit toujours guidé idéalement, les bras de guidage peuvent être montés en 6 positions différentes (fig. 1).

TRES IMPORTANT: Ne pas essayer de changer la position des bras de guidage sans avoir placé l'enrouleur sur une surface horizontale (sol, établi, etc).

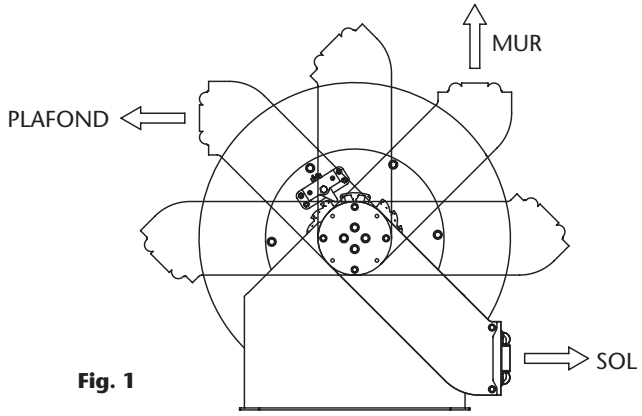

Fig. 1

Pour positionner les bras de guidage du flexible il est nécessaire de desserrer et de retirer les vis (1) (fig. 2) des deux bras. A cette étape, le tambour et le bras de guidage sont désolidarisés du cadre. Placer ensuite les bras à la position désirée et refixez-les avec les mêmes vis.

Pour régler la butée de blocage du flexible, dérouler celui-ci jusqu'à atteindre la position de verrouillage du cliquet la plus proche de la longueur désirée. Desserrez la butée, glissez la dans la position souhaitée et serrez les vis (fig. 3).

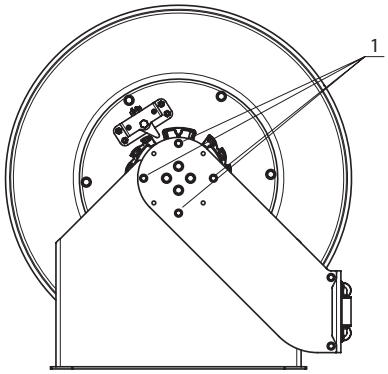

Fig. 2

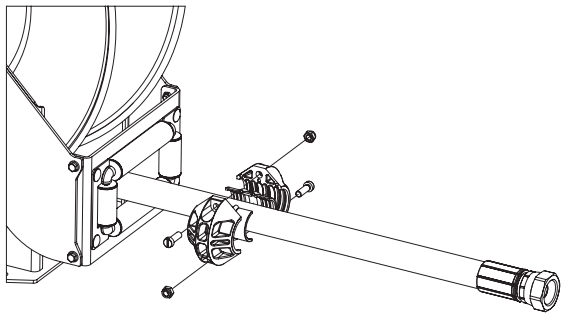

Fig. 3

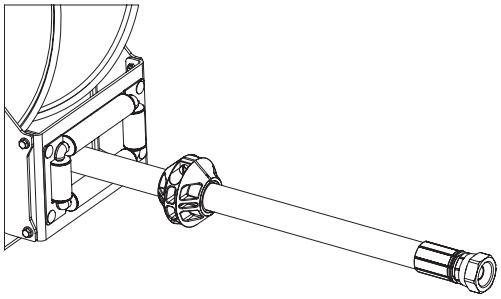

ENTRETIEN

ATTENTION: Il est primordial de fermer la vanne la plus proche de l'enrouleur et d'ouvrir celle de sortie afin de relâcher la pression contenue dans le flexible avant de procéder à tout type d'opération d'entretien. Le ressort peut être potentiellement dangereux dans la mesure où il est soumis à de fortes tensions et peut causer des blessures si ce dernier se relâche. Par conséquent, nous conseillons vivement de ne jamais toucher le ressort qui se trouve à l'intérieur de l'enrouleur.

2018_05_16-14:00

REMPLACEMENT DU FLEXIBLE

NOTE : Lors de l'installation du tuyau, serrez le boulon en U graduellement jusqu'à ce que le tuyau se déforme très légèrement. Évitez de trop serrer le boulon en U car cela endommagerait le tuyau.

1. Assurez-vous que l'enrouleur soit fermement fixé. Dérouler entièrement le flexible et laissez-le tambour bloqué par le cliquet.
Faites attention à ne pas relâcher le cliquet et que l'enrouleur commence à tourner librement.

2. Retirez les boulons en U en desserrant leurs écrous (1) et débranchez le flexible de la rotule pivotante (2) en utilisant deux clés (fig. 4).

3. Retirez le flexible du tambour ainsi que la butée d'arrêt pour l'utiliser avec le nouveau flexible.

4. Raccordez le nouveau flexible à la rotule pivotante en utilisant deux clés. Placer les boulons en U pour maintenir le flexible fermement sur le tambour et tirez le flexible pour libérer le cliquet (fig. 4).

5. Laisser le flexible s'enrouler lentement dans le tambour sur toute sa longueur en s'assurant que le ressort ne soit plus sous tension à la fin de l'enroulement (de manière que le tambour n'essaye plus de tourner).

SAMOA Industrial, S.A. · Pol. Ind. Porceyo, I-14 · Camino del Fontán, 831 · 33392 - Gijón - Spain · Tel.: +34 985 381 488 · www.samoaindustrial.com

ENTRETIEN

6. Pour appliquer la pré-tension du ressort, tourner le tambour le nombre de tours indiqués dans le tableau ci-dessous en fonction de la puissance du ressort et de la longueur du flexible (fig. 5):

Longueur de flexible	Ressort Grand Volume	Ressort Haute Capacité
15 m	+7 tours	
20 - 25 m	+5 tours	
30 m	+1 tours	

Ne pas appliquer plus de tension qu'indiqué dans le tableau, faute de quoi le ressort peut être endommagé.

7. Passez l'extrémité du tuyau à travers le guide de sortie à galets et dérouler celui-ci jusqu'à atteindre la position de verrouillage du cliquet la plus proche de la longueur désirée. Fixer la butée de blocage du flexible.

8. Dérouler et enrouler complètement le flexible pour vérifier que le ressort est tendu correctement.

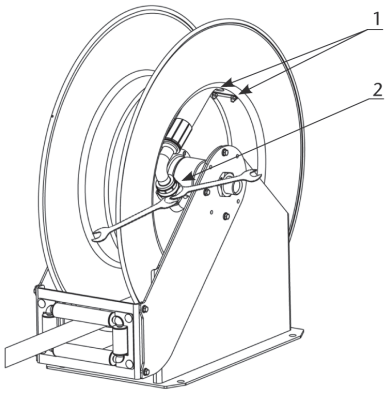

Fig. 4

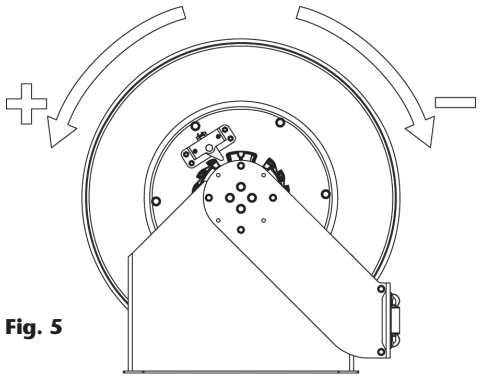

Fig. 5

AJUSTAGE DE LA TENSION DU RESSORT

Pour augmenter ou diminuer la tension du ressort, procéder de la façon suivante:

1. Dérouler le tuyau pour atteindre la première position de verrouillage du cliquet.

2. Retirer la butée et tirez le flexible afin de libérer le cliquet.

3. Laissez le flexible s'enrouler complètement dans le tambour en le retenant suffisamment pour que l'enrouleur ne tourne pas librement.

REMARQUE: Attention à ce que le flexible ne vous échappe pas et que l'enrouleur ne tourne pas librement.

4. Faites tourner l'enrouleur pour augmenter ou diminuer la tension du ressort (fig. 5).

5. Passez de nouveau l'extrémité du tuyau à travers le guide de sortie à galets et fixer la butée de blocage du flexible à la longueur désirée.

6. Assurez-vous que le tuyau se déroule et s'enroule intégralement et correctement. Si ce n'est pas le cas répétez les étapes précédentes jusqu'à ce que l'enrouleur fonctionne correctement.

REMPLACEMENT DU CLIQUET

1. Avec le flexible complètement enroulé sur l'enrouleur et la butée de blocage du flexible touchant la sortie à galets, enlevez les vis (1) (fig. 6).

2. Dévissez la tige du cliquet (2), et retirer le mécanisme.

3. Nettoyez les composants du cliquet, remplacer les pièces si nécessaire et remonter dans l'ordre inverse.

4. Assurez-vous que le cliquet fonctionne correctement.

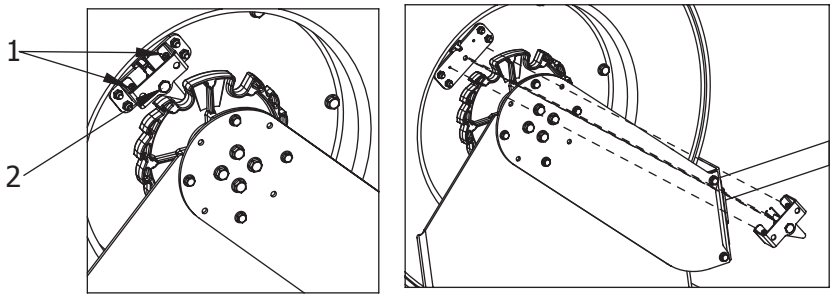

Fig. 6

2018_05_16-14:00

REMPLACEMENT DE LA ROTULE

1. Déconnecter le flexible dans de l'axe central (1) et de la rotule (2) (fig. 7). Utiliser deux clés pour la rotule (fig. 4) pour éviter d'endommager l'axe.

2. Desserrer l'écrou prisonnier (3) et le retirer.

3. Dévissez les vis (4) et retirer le bras (5).

4. Retirer la rotule et la remplacer par une nouvelle ou remplacer les joints en s'assurant qu'ils sont en position correcte (fig. 8).

SAMOA Industrial, S.A. · Pol. Ind. Porceyo, I-14 · Camino del Fontán, 831 · 33392 - Gijón - Spain · Tel.: +34 985 381 488 · www.samoaindustrial.com

ENTRETIEN

5. Graisser l'intérieur de la rotule et insérez-la soigneusement dans l'axe jusqu'à ce qu'elle vienne en butée sur le disque du tambour.

6. Replacer le reste des pièces dans l'ordre inverse.

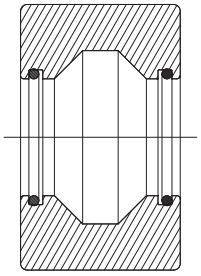

(Section de la rotule)

Fig. 8

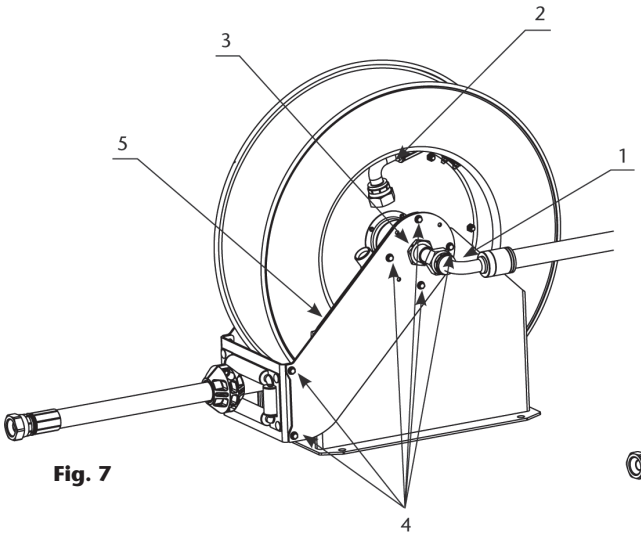

Fig. 7

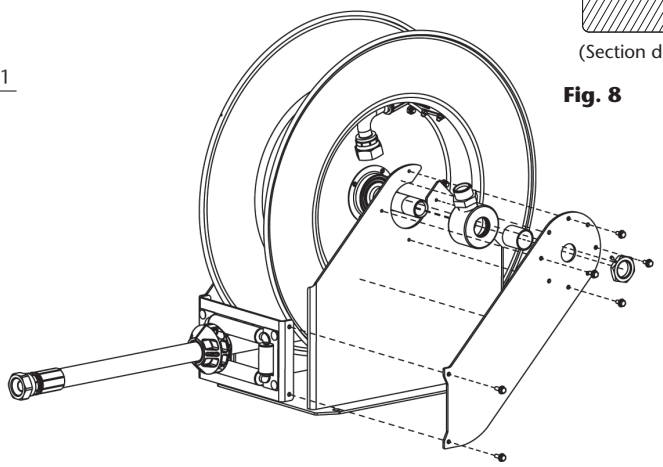

ANOMALIES ET SOLUTIONS

SYMPTÔMES	CAUSES POSSIBLES	SOLUTION
Rembobinage du flexible incomplet	Le ressort à perdu de la tension ou s'est rompu	Augmenter la tension du ressort ou le remplacer
Fuite sur le flexible	Flexible poreux ou cassé	Remplacer le flexible
Fuite de la rotule	La rotule est détériorée	Remplacer la rotule
Le flexible ne se déroule pas complètement	Trop de tension sur le ressort	Diminuer la tension
L'enrouleur ne se bloque pas	Le cliquet est détérioré	Changer le cliquet
	Le cliquet s'est désaxé	Replacer le cliquet correctement
	Le ressort du cliquet est abimé	Remplacer le ressort du cliquet

2018_05_16-14:00

DIMENSIONS ET PIÈCES DE RECHANGE

DESSIN DE PIECES DE RECHANGE, PAGE 20 ET 22

SAMOA Industrial, S.A. · Pol. Ind. Porceyo, I-14 · Camino del Fontán, 831 · 33392 - Gijón - Spain · Tel.: +34 985 381 488 · www.samoaindustrial.com

BESCHREIBUNG

Automatik-Schlauchaufroller, offen, schwere Qualität, je nach Feder geeignet für den Einsatz bei großen Fördermengen bzw. langen Förderstrecken:

Der jeweils eingebaute Trommelfedertyp ist auf dem Etikett an der Trommel angegeben.

MEDIUM	MAXIMALE SCHLAUCHLEISTUNG		
Luft, Wasser, Öl oder Diesel	1"	15 m	50´
	3/4"	20-25 m	65-75´
	1/2"	30 m	100´

MONTAGE-INBETRIEBNAHME

Der Schlauchaufroller wird direkt an die Decke, den Boden oder die Wand montiert. Damit der Schlauch in jedem Fall in optimalem Winkel ein- und ausgezogen werden kann, können die Führungsarme in 6 verschiedenen Positionen montiert werden (Abb. 1):

SEHR WICHTIG: Die Position der Führungsarme darf nur verändert werden, wenn sich der Automatik-Schlauchaufroller auf einer ebenen Oberfläche befindet (Boden, Werkbank, etc.).

Um die Führungsarme in die gewünschte Stellung zu bringen, müssen die Schrauben (1) (Abb. 2) an beiden Armen gelöst und entfernt werden, so dass die Trommel zusammen mit den Führungsarmen vom Rahmen getrennt ist. Daraufhin können die Arme in die gewünschte Stellung gebracht und mit denselben Schrauben wieder befestigt werden.

Um den Schlauchstopper einzustellen, ziehen Sie den Schlauch bis zur Arretierung aus, die der gewünschten Länge am nächsten ist. Lösen Sie den Schlauchstopper, bringen Sie ihn in die gewünschte Position und ziehen Sie die Schrauben wieder an (Abb. 3).

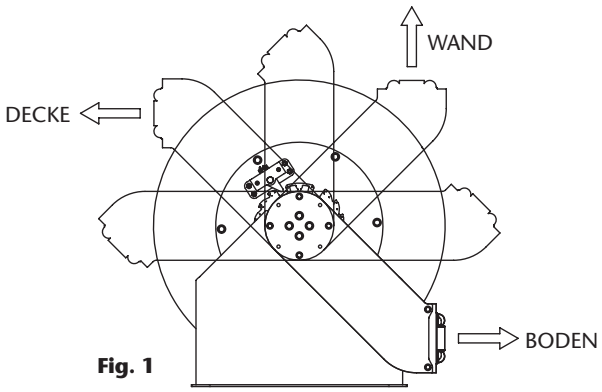

Fig. 1

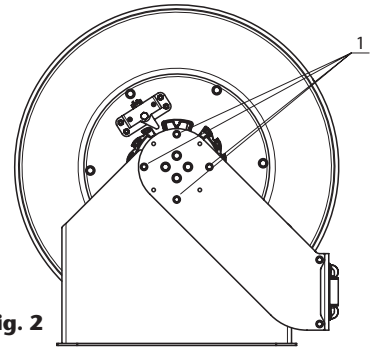

Fig. 2

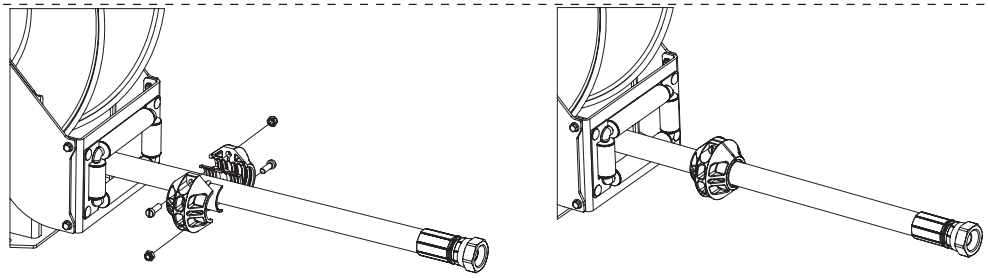
Fig. 3

WARTUNG

ACHTUNG: Vor Beginn jeglicher Arbeiten am Gerät die Zufuhr abschalten und das Auslaufventil öffnen, um den Flüssigkeitsdruck abzubauen. Der Feder steht immer unter Spannung. Zur Verringerung des Risikos von schweren Verletzungen:
- versuchen Sie nicht die Feder zu entfernen.
- versuchen Sie nicht die Feder zu ersetzen oder zu reparieren.

2018_05_16-14:00

AUSTAUSCH DES SCHLAUCHES

ACHTUNG: Ziehen Sie bei der Montage des Schlauches den U-Bolzen so fest an, bis der Schlauch sich leicht verformt. Zu festes Anziehen des U-Bolzen kann zu einer Beschädigung des Schlauches führen!

1. Versichern Sie sich, dass der Automatik-Schlauchaufroller sicher aufliegt. Ziehen Sie den Schlauch komplett aus und arretieren Sie die Schlauchtrommel.

HINWEIS: Achten Sie darauf, dass sich die Sperrklinke nicht löst und der Automatik-Schlauchaufroller beginnt, sich ungehindert zu drehen.

2. Entfernen Sie den Bolzen, indem sie die Muttern (1), mit denen er befestigt ist, lösen, und trennen Sie den Schlauch mittels zweier Schlüssel vom Drehgelenk (2) (Abb. 4).

3. Ziehen Sie den Schlauch aus der Schlauchtrommel heraus und montieren Sie den Schlauchstopper ab, um ihn für den neuen Schlauch wieder zu verwenden.

4. Verbinden Sie den neuen Schlauch mittels zweier Schlüssel mit dem Drehgelenk. Bringen Sie den Bolzen so an, dass der Schlauch fest mit der Trommel verbunden ist, und ziehen Sie am Schlauch, um ihn auszurasten.

SAMOA Industrial, S.A. · Pol. Ind. Porceyo, I-14 · Camino del Fontán, 831 · 33392 - Gijón - Spain · Tel.: +34 985 381 488 · www.samoaindustrial.com

WARTUNG

5. Lassen Sie den Schlauch langsam einziehen und versichern Sie sich, dass er in seiner ganzen Länge eingezogen wird und die Trommelfeder entspannt ist (so dass die Schlauchtrommel aufhört, sich drehen zu wollen).

6. Spannen Sie die Schlauchfeder vor, indem Sie abhängig vom Trommelfedertyp und der Schlauchlänge die angegebene Anzahl von Drehungen an der Schlauchtrommel ausführen (Abb. 5):

SCHLAUCHLÄNGE	TROMMELFEDER FÜR HOHE FÖRDERLEISTUNG	TROMMELFEDER FÜR LANGE SCHLAUCHLÄNGEN
15 m	+7 Drehungen	
20 - 25 m	+5 Drehungen	
30 m	+1 Drehungen	

Es darf keine höhere Spannung als die angegebene aufgebaut werden, da sonst die Trommelfeder beschädigt werden kann.

7. Führen Sie das Schlauchende durch die Schlauch- führungsrollen, bis die gewünschte Schlauchlänge außerhalb des Schlauchaufrollers erreicht ist, arretieren Sie die Trommel in der nächstgelegenen Position und bringen Sie den Schlauchstopper an.

8. Ziehen Sie den Schlauch komplett aus und wieder ein, um zu prüfen, ob die Trommelfeder korrekt gespannt ist.

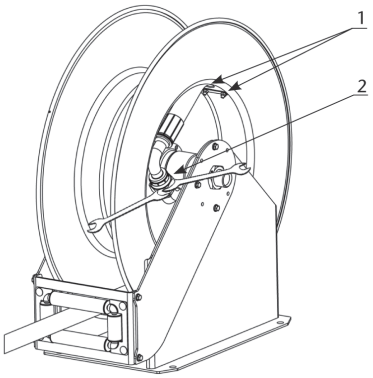

Fig. 4

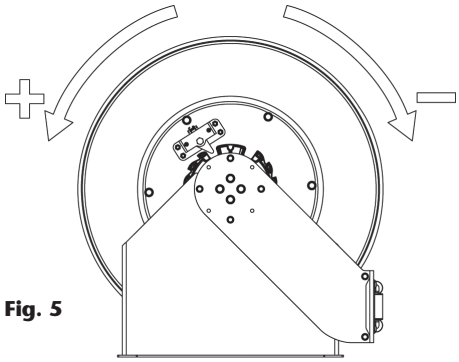

Fig. 5

REGULIERUNG DER FEDERSPANNUNG

Möchten Sie die Federspannung erhöhen oder reduzieren, gehen Sie Folgendermaßen vor:

1. Ziehen Sie den Schlauch so weit aus, bis Sie zur ersten Arretierung gelangen.

2. Entfernen Sie den Schlauchstopper und ziehen Sie am Schlauch, um die Arretierung zu lösen.

3. Ziehen Sie den kompletten Schlauch kontrolliert ein, so dass sich die Schlauchtrommel nicht ungehindert dreht.

HINWEIS: Achten Sie darauf, dass sich die Schlauchtrommel nicht ungehindert dreht.

4. Drehen Sie die Schlauchtrommel, um die Federspannung zu erhöhen oder zu reduzieren (Abb. 5).

5. Führen Sie das Schlauchende wieder durch die Schlauchführungsrollen und bringen Sie den Schlauchstopper an der gewünschten Stelle an.

6. Stellen Sie sicher, dass sich der Schlauch komplett ein- und ausziehen lässt. Wenn dies nicht der Fall ist, wiederholen Sie die Schritte, bis dies geht.

AUSTAUSCH DER SPERRKLINKE

1. Lösen Sie die Schrauben (1) bei eingezogenem Schlauch, wobei der Schlauchstopper auf den Schlauchführungsrollen aufsitzt (Abb. 6).

2. Lösen Sie das Sperrklinkenlager (2) und ziehen Sie das komplette Bauteil ab.

3. Reinigen Sie die Komponenten der Sperrklinke oder tauschen Sie sie, wenn nötig, aus. Danach montieren Sie alle Komponenten in umgekehrter Reihenfolge.

4. Stellen Sie sicher, dass die Sperrklinke einwandfrei funktioniert.

2018_05_16-14:00

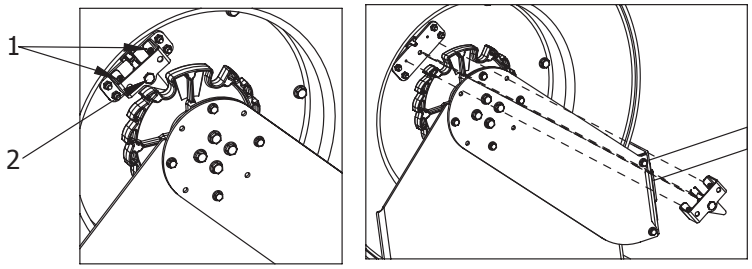

Fig. 6

AUSTAUSCH DES DREHGELENKS

1. Lösen Sie die Schlauchverbindungen am Schlaucheingang (1) und am Drehgelenk (2) (Abb. 7). Benutzen Sie zwei Schlüssel beim Drehgelenk, damit die Achse nicht beschädigt wird.

2. Lösen Sie die Stellschraube an der Mutter (3) und schrauben Sie die Mutter ab.

SAMOA Industrial, S.A. · Pol. Ind. Porceyo, I-14 · Camino del Fontán, 831 · 33392 - Gijón - Spain · Tel.: +34 985 381 488 · www.samoaindustrial.com

WARTUNG

3. Entfernen Sie die Schrauben (4) und den Arm (5).

4. Ziehen Sie das Drehgelenk ab und ersetzen Sie es durch ein neues oder tauschen Sie die Dichtungen aus. Stellen Sie dabei sicher, dass diese an der richtigen Stelle angebracht werden (Abb. 8).

5. Schmieren Sie das Innere des Drehgelenks ab und führen Sie es vorsichtig wieder in die Achse ein, bis es an das Trommellager stößt.

6. Bringen Sie die restlichen Komponenten in umgekehrter Reihenfolge wieder an.

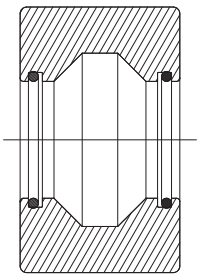

(Drehgelenk)

Fig. 8

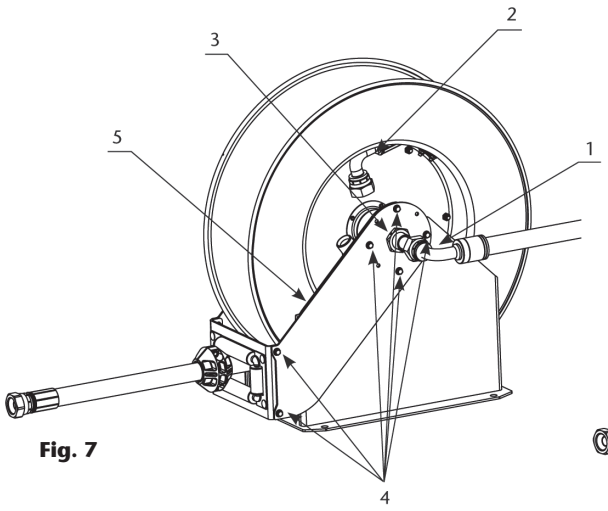

Fig. 7

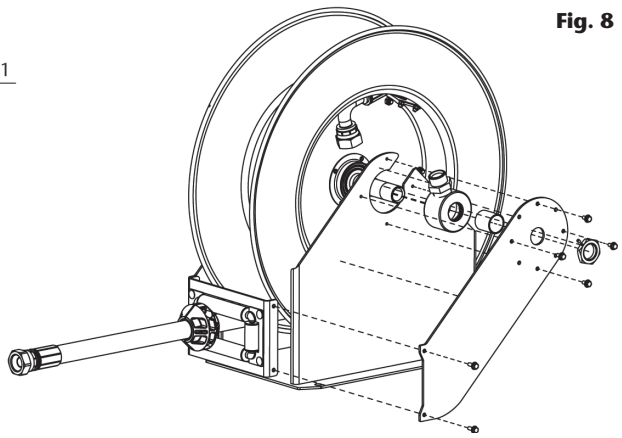

FEHLERSUCHE

PROBLEMBESCHREIBUNG	MÖGLICHE GRÜNDE	LÖSUNG
Der Schlauchaufroller zieht den Schlauch nicht ein	Die Trommelfeder hat ihre Spannung verloren oder ist defekt	Die Trommelfeder nachspannen oder austauschen
Der Schlauch ist undicht	Poröser oder defekter Schlauch	Schlauch austauschen
Das Drehgelenk ist undicht	Drehgelenk beschädigt	Drehgelenk austauschen
Der Schlauch lässt sich nicht wie gewünscht ausziehen	Trommelfeder zu sehr gespannt	Trommelfeder entspannen
Der Schlauchaufroller lässt sich nicht arretieren	Sperrklinke beschädigt	Sperrklinke austauschen
	Sperrklinke ausgehängt	Sperrklinke korrekt anbringen
	Sperrklinkenfeder beschädigt	Sperrklinkenfeder austauschen

2018_05_16-14:00

ABMESSUNGEN UND TEILELISTE

ERSATZTEIL, SEITE 20 UND 22

SAMOA Industrial, S.A. · Pol. Ind. Porceyo, I-14 · Camino del Fontán, 831 · 33392 - Gijón - Spain · Tel.: +34 985 381 488 · www.samoaindustrial.com

DESCRIÇÃO

Carretel aberto com retração automática para mangueira, com construção muito robusta para grandes vazões de abastecimento ou aplicações com mangueiras de alta capacidade:

FLUIDOS	MÁXIMAS CAPACIDADES DE MANGUEIRA		
Água, óleo diesel e lubrificante e ar	1"	15 m	50´
	3/4"	20-25 m	65-75´
	1/2"	30 m	100´

INSTALAÇÃO

O carretel pode ser montado em parede, teto ou solo. Para conseguir que a mangueira seja estendida sempre de maneira correta, as braços guia de mangueira podem ser montados em 6 posições diferentes (fig. 1).

IMPORTANTE: não tente trocar a posição dos braços guia da mangueira sem ter o carretel preso sobre uma superfície horizontal (solo ou bancada de trabalho).

Para posicionar os braços guia, é necessário afrouxar e retirar os parafusos (1) (fig. 2), de ambos os braços. Neste momento a roda e os braços guia estarão soltos da base neste momento. Então trocar os braços para posição desejada e voltar a fixar os braços com os mesmos parafusos.

Para posicionar a abraçadeira de parada da mangueira, desenrolar a mangueira até chegar na posição de bloqueio do trinquete mais próxima da distancia desejada. Afrouxar os parafusos da abraçadeira de parada, colocar a abraçadeira na posição desejada e apertar novamente os parafusos da abraçadeira (fig. 3).

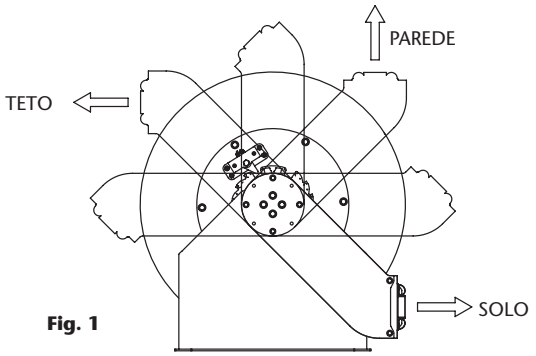

Fig. 1

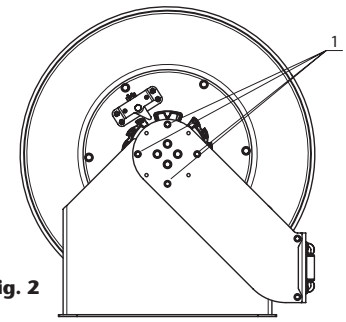

Fig. 2

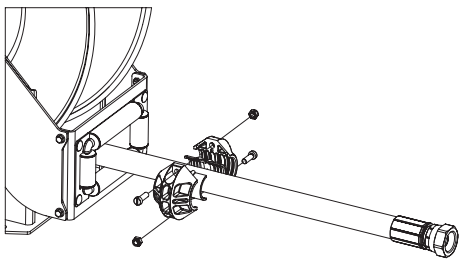

Fig. 3

MANUTENÇÃO

ATENÇÃO: Este equipamento é para uso profissional. Acompanhar sempre a trama da mangueira. Não ultrapassar a pressão de trabalho. Usar fluídos compatíveis com os materiais usados na construção do carretel, em contato com o fluido. Eliminar a pressão interior do fluido durante a manutenção. A mola está sempre em baixa tensão. Para reduzir o risco de danos:
- não remover a mola.
- não tentar trocar nem manusear a mola.

O uso com fluidos não indicados podem causar graves danos.

SUBSTITUIÇÃO DA MANGUEIRA

NOTA: Durante a instalação da mangueira, apertar o fixador somente até ter uma pequena deformação na mangueira. Evitar apertar muito o fixador que pode danificar a mangueira.

1. Certificar que o carretel está seguramente preso. Desenrolar totalmente a mangueira e deixar a roda travada pelo trinquete.

NOTA: Ter cuidado para que o trinquete não solte e o carretel comece a girar livremente.

2. Retirar o fixador, afrouxando as porcas (1) e desconectar a mangueira do giratório (2), usando duas chaves (figura 4).

3. Extrair a mangueira da roda e desmontar a abraçadeira de parada da mangueira, afrouxando os parafusos, para usa-la na mangueira nova.

4. Conectar a nova mangueira no giratório, usando duas chaves, colocar o fixador, prendendo a mangueira na roda firmemente, puxar para soltar o trinquete.

2018_05_16-14:00

SAMOA Industrial, S.A. · Pol. Ind. Porceyo, I-14 · Camino del Fontán, 831 · 33392 - Gijón - Spain · Tel.: +34 985 381 488 · www.samoaindustrial.com

MANTENIMIENTO

5. Deixar a mangueira enrolar lentamente até que todo comprimento esteja dentro da roda. Certificar que toda a mangueira esteja enrola e a esteja mola sem nenhuma tensão (deixando a roda neutra, para que ela não possa girar mais).
6. Aplicar a pré-tensão na mola, girando a roda no numero de voltas, indicados na tabela abaixo, indicada para cada comprimento de mangueira (fig. 5).:

LONGITUD DE MANGUERA	RESORTE HIGH VOLUME	RESORTE HIGH CAPACITY
15 m	+7 vueltas	
20 - 25 m	+5 vueltas	
30 m	+1 vueltas	

Não aplicar mais tensão na mola do que a indicada acima. O não cumprimento desta orientação pode danificar a mola.

7. Passar a extremidade da mangueira através da saída do guia dos rodilhos no comprimento desejado, deixar a roda travada na posição mais próxima de bloqueio e colocar a abraçadeira de parada.
8. Desenrolar e enrolar a mangueira totalmente para garantir que a mola está tensionada corretamente.

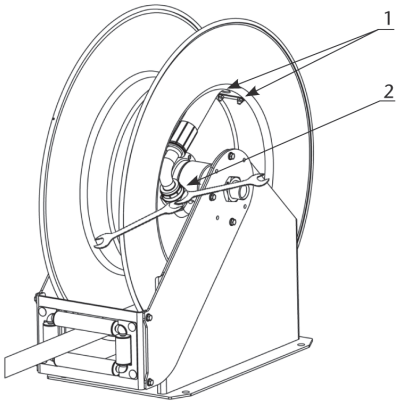

Fig. 4

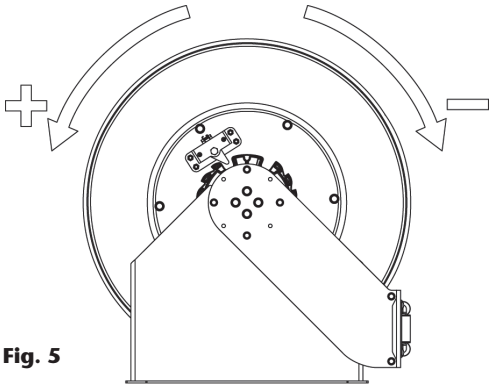

Fig. 5

AJUSTE DA TENSÃO DA MOLA

Se desejar aumentar ou diminuir a tensão da mola, proceda da seguinte forma:
1. Desenrolar a mangueira até chegar na primeira posição de bloqueio do trinquete.
2. Retirar a abraçadeira de parada e tirar a mangueira para soltar o trinquete.
3. Permitir que a mangueira enrole totalmente na roda, tensionar o suficiente para que a roda gire livremente
NOTA : Ter cuidado para que roda não comece a girar sozinha.
4. Fazer a roda girar para aumentar ou diminuir a tensão da mola.
5. Voltar a passar a extremidade da mangueira através da saída dos rodilhos e colocar a abraçadeira de parada na posição desejada.
6. Assegurar que a mangueira desenrola e que enrola completamente. Se isto não ocorrer, repetir os procedimentos acima até que a mangueira enrolar e desenrolar completamente.

SUBSTITUIÇÃO DO TRINQUETE

1. Com a mangueira enrolada e a abraçadeira de parada apoiada nos rodilhos da saída, desrosquear os parafusos (1) (figura 6).
2. Desrosquear o eixo do triquete (2), e retirar o conjunto do trinquete.
3. Limpar os componentes do trinquete ou substitui-los se necessário, voltar a montar na ordem contraria dos passos acima.
4. Assegurar que o trinquete funciona corretamente, ou seja faz os bloqueios da mangueira ao movimentar a mangueira.

2018_05_16-14:00

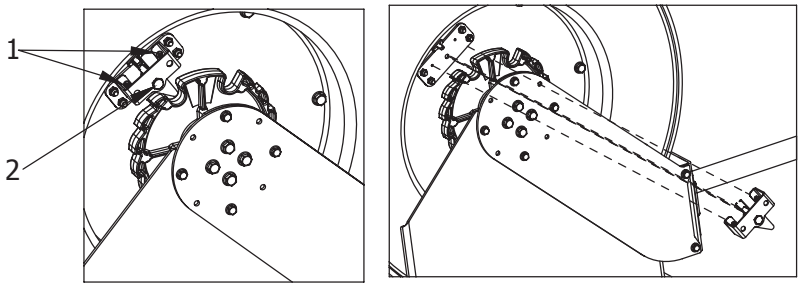

Fig. 6

SUBSTITUIÇÃO DO GIRATÓRIO

1. Desconectar a mangueira (1) presa ao giratório (2) (figura 7), utilizando duas chaves (figura 4) para que não danificar o eixo.
2. Afrouxar a porca de aperto (3) e desrosquear esta porca.

SAMOA Industrial, S.A. · Pol. Ind. Porceyo, I-14 · Camino del Fontán, 831 · 33392 - Gijón - Spain · Tel.: +34 985 381 488 · www.samoaindustrial.com

MANUTENÇÃO

3. Desrosquear os parafusos (4) e retirar o braço da roda do carretel (5).
4. Retirar o corpo do giratório e substituir por um giratório. Ou se for o caso substituir somente as vedações, colocando-as na posição correta. (fig. 8).
5. Lubrificar o interior do giratório e inserir de novo o giratório no eixo até que alcance o rolamento da roda.
6. Colocar os demais elementos, na ordem contraria dos passos descritos acima.

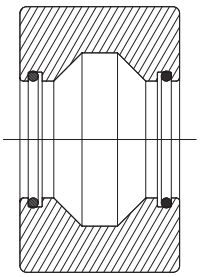

(seção do giratorio)

Fig. 8

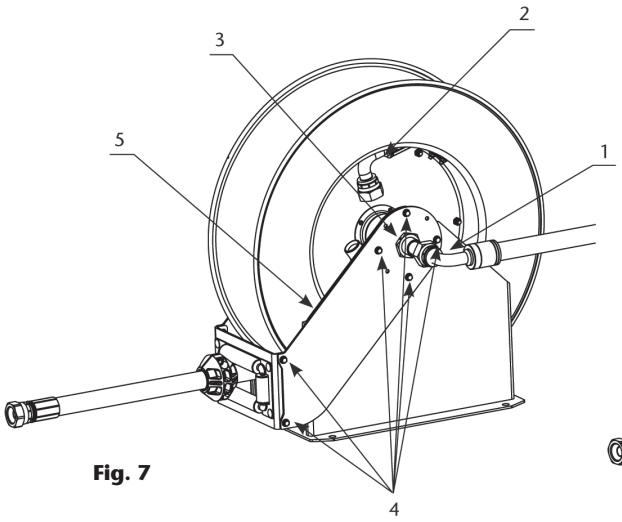

Fig. 7

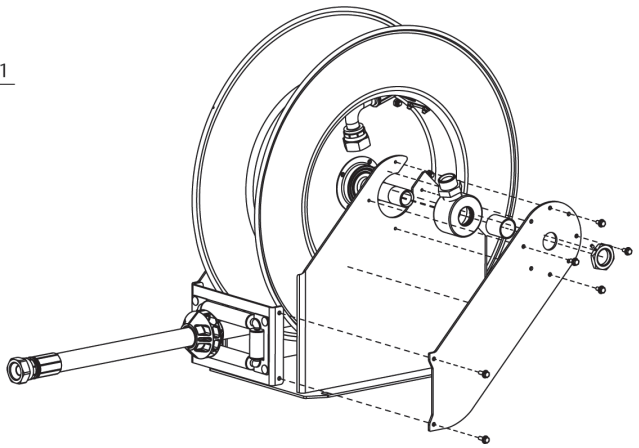

PROBLEMAS E SOLUÇÕES

PROBLEMA	CAUSAS POSSÍVEIS	SOLUÇÃO
A mola do carretel não se movimenta	A mola perdeu tensão ou se soltou	Dar tensão a mola ou recoloca-la no lugar correto
Há vazamento pela mangueira	Mangueira está furada ou danificada	Substituir a mangueira
Há perda de fluido pelo giratório	Giratório danificado	Substituir o giratório
A mangueira não desenrola totalmente	A mola está com muita tensão	Diminuir a tensão da mola
O carretel não trava	Trinquete danificado	Substituir o conjunto do trinquete
	Trinquete está fora do lugar	Ajustar o trinquete no lugar adequado
	Mola do trinquete está danificada	Substituir o conjunto do trinquete

2018_05_16-14:00

DIMENSÕES E PEÇAS DE REPOSIÇÃO

PEÇAS DE REPOSIÇÃO, PÁGINA 20 E 22

SAMOA Industrial, S.A. · Pol. Ind. Porceyo, I-14 · Camino del Fontán, 831 · 33392 - Gijón - Spain · Tel.: +34 985 381 488 · www.samoaindustrial.com

ОПИСАНИЕ

Катушка, обладающая прочной конструкцией, для обеспечения большой пропускной способности и применения с высокопроизводительными шлангами в зависимости от установленной исполнительной пружины:
Версия установленной исполнительной пружины указана на этикетке, расположенной на бобине.

Среды	Максимальная производительность шланга		
Воздух, вода, смазочные материалы или дизельное топливо	1”	15 m	50´
	3/4”	20-25 m	65-75´
	1/2”	30 m	100´

УСТАНОВКА – ЭКСПЛУАТАЦИЯ

Катушка может монтироваться на стены, потолок или пол. Для обеспечения постоянного оптимального удлинения шланга держатели могут устанавливаться в 6 различных положениях (рис. 1).
ОЧЕНЬ ВАЖНО: Не следует пытаться изменить положение держателей, не установив катушку на горизонтальную опорную поверхность (пол, верстак и пр.).
Для расположения данных держателей следует ослабить и снять винты (1) (рис. 2) на обоих держателях. При этом бобина и держатель отсоединяются от рамы катушки. Затем необходимо расположить держатели в необходимом положении и зафиксировать их винтами.
Для позиционирования стопора шланга следует извлечь шланг в ближайшее положение блокировки храпового механизма, соответствующее требуемой длине. Ослабить стопор, расположить его в необходимое положение и затянуть винты (Рис. 3).

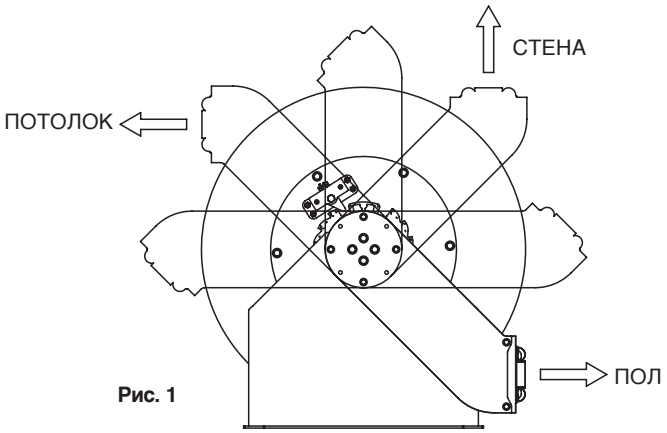

Рис. 1

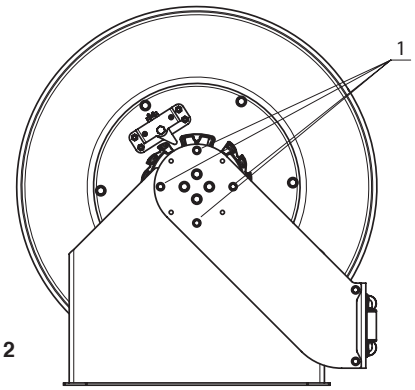

Рис. 2

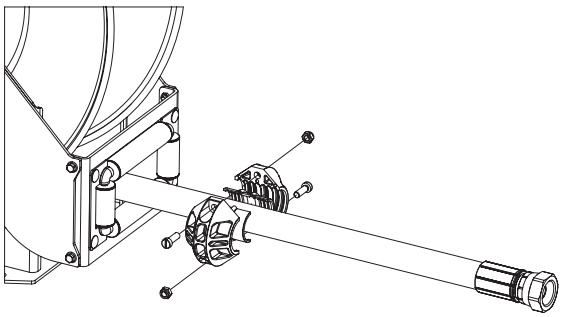
Рис. 3

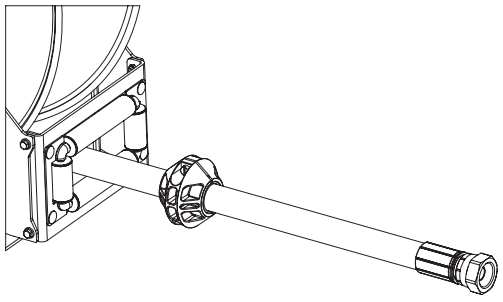

ТЕХНИЧЕСКОЕ ОБСЛУЖИВАНИЕ

ПРЕДУПРЕЖДЕНИЕ: Перед выполнением какого-либо вида технического обслуживания следует закрыть ближайший к катушке отсечной клапан и открыть раздаточный клапан для сброса давления в шланге. Пружина катушки находится под высоким давлением и может вызывать серьезные травмы при высвобождении. Таким образом, не следует пытаться осуществлять обслуживание пружины внутри катушки.

ЗАМЕНА ШЛАНГА

ПРИМЕЧАНИЕ: Во время установки шланга затягивать U-образный болт, пока шланг не будет слегка деформирован. Не перетягивать U-образный болт, так как это может привести к его повреждению.

1. Убедиться в надежности фиксации катушки. Полностью вытянуть шланг и заблокировать бобину храповым механизмом
ПРИМЕЧАНИЕ: остерегаться ослабления бобины и ее свободного вращения.
2. Снять U-образный болт, ослабив гайки (1), отсоединить шланг от шарнира (2) с помощью двух ключей (рис. 4).
3. Снять шланг с бобины и демонтировать стопор шланга для использования с новым шлангом.
4. Повернуть бобину для увеличения и уменьшения натяжения исполнительной пружины (рис. 5).

2018_05_16-14:00

SAMOA Industrial, S.A. · Pol. Ind. Porceyo, I-14 · Camino del Fontán, 831 · 33392 - Gijón - Spain · Tel.: +34 985 381 488 · www.samoaindustrial.com

РЕГУЛИРОВКА НАГРУЗКИ ПРУЖИНЫ

5. Повторно пропустить конец шланга через выходное отверстие ролика и установить стопор в необходимое положение.

6. Убедиться в том, что шланг полностью наматывается и разматывается надлежащим образом. В противном случае повторить предыдущие шаги до правильного срабатывания.

Длина шланга	Исполнительная пружина максимального объема	High Capacity power spring
15 м	+7 оборотов	
20 - 25 м	+5 оборотов	
30 м	+1 оборотов	

Не применять натяжение больше указанного, так как исполнительная пружина может быть повреждена.

7. Выпустить конец шланга через выходное отверстие ролика для получения необходимой длины, зафиксировать бобину с помощью храпового механизма в ближайшем положении и установить стопор шланга.

8. Полностью размотать и вновь замотать шланг для обеспечения надлежащего натяжения исполнительной пружины.

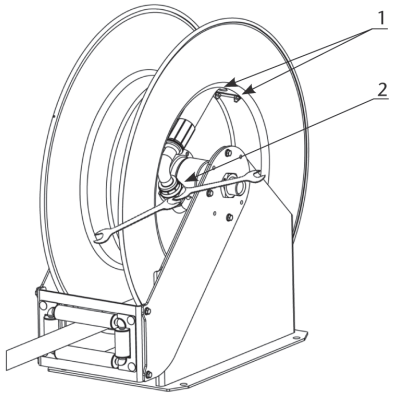

Рис. 4

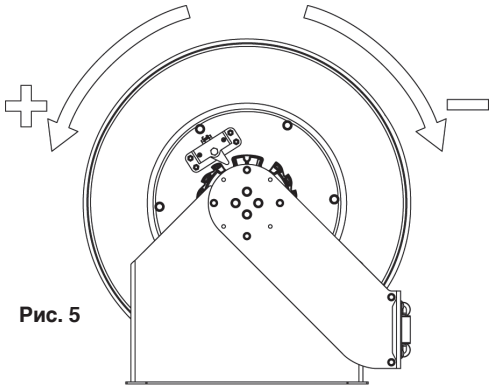

Рис. 5

РЕГУЛИРОВКА НАГРУЗКИ ПРУЖИНЫ

Если возникла необходимость увеличения и уменьшения натяжения исполнительной пружины:

1. Вытянуть шланг в первое положение блокировки храпового механизма.

2. Снять стопор шланга и вытянуть шланг для разблокировки храпового механизма.

3. Позволить шлангу полностью намотаться на бобину, применяя противодействующее усилие во избежание свободного вращения бобины.

ПРИМЕЧАНИЕ: остерегаться ослабления бобины и ее свободного вращения.

4. Повернуть бобину для увеличения и уменьшения натяжения исполнительной пружины (рис. 5).

5. Повторно пропустить конец шланга через выходное отверстие ролика и установить стопор в необходимое положение.

6. Убедиться в том, что шланг полностью наматывается и разматывается надлежащим образом. В противном случае повторить предыдущие шаги до правильного срабатывания.

ЗАМЕНА ЗАЩЕЛКИ

1. При полностью размотанном шланге на бобине и соприкосновении стопора с роликами снять винты (1) (рис. 6).

2. Открутить вал храпового механизма (2) и снять храповой механизм в сборе.

3. Очистить детали или заменить их при необходимости. Осуществить их сборку в обратном порядке.

4. Убедиться в надлежащей работе храпового механизма в сборе.

2018_05_16-14:00

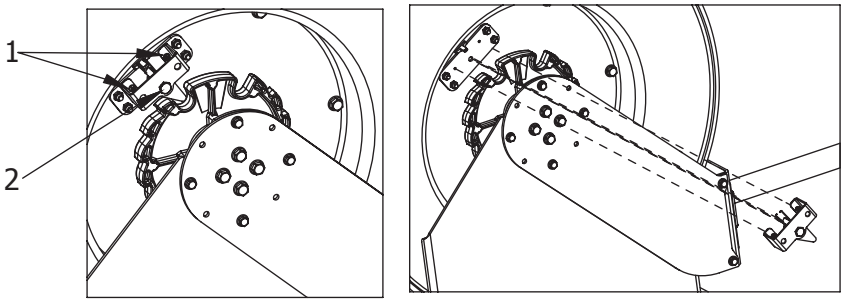

Рис. 6

ЗАМЕНА ШАРНИРА

1. Отсоединить шланги от входного вала (1) и шарнирного соединения (2) (рис. 7). На шарнирном соединении использовать два гаечных ключа (рис. 4), чтобы не повредить вал.

2. Ослабить и снять гайки установочных винтов (3).

SAMOA Industrial, S.A. · Pol. Ind. Porceyo, I-14 · Camino del Fontán, 831 · 33392 - Gijón - Spain · Tel.: +34 985 381 488 · www.samoaindustrial.com

РЕГУЛИРОВКА НАГРУЗКИ ПРУЖИНЫ

3. Снять винты (4) и держатель (5).

4. Снять шарнир и заменить его на новый либо выполнить замену уплотнений. Убедиться в том, что уплотнения установлены правильно (рис. 8).

5. Выполнить смазку внутренней части шарнира и аккуратно установить его обратно на вал, пока он не будет соприкасаться с подшипником бобины.

6. Установить на место остальные детали в обратном порядке.

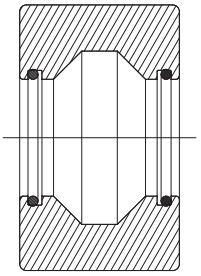

(Сечение шарнира)

Рис. 8

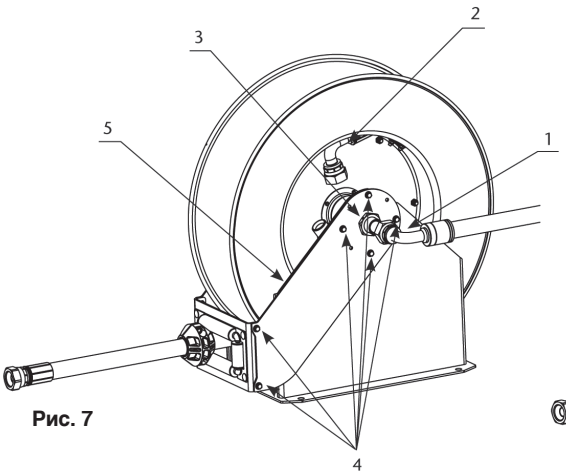

Рис. 7

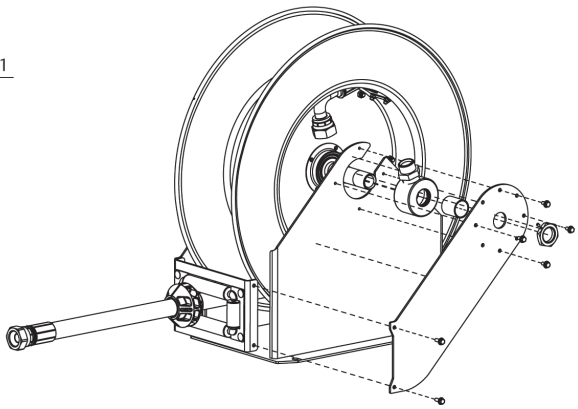

ДИАГНОСТИКА НЕИСПРАВНОСТЕЙ

Симптом	Возможные причины	Решение
Шланг не наматывается	Недостаточное натяжение пружины	Увеличить натяжение пружины
Наличие течи шланга	Наличие отверстий или повреждений в шланге	Выполнить замену шланга
Утечка через шарнир	Повреждение уплотнительных колец	Выполнить замену уплотнительных колец
Шланг не вытягивается на нужную длину	Чрезмерное натяжение пружины	Уменьшить натяжение пружины
Шланг не фиксируется	Повреждение храпового механизма	Выполнить замену храпового механизма
	Отсутствие храпового механизма	Выполнить установку храпового механизма
	Повреждение пружины храпового механизма	Выполнить замену пружины храпового механизма

2018_05_16-14:00

РАЗМЕРЫ, ПЕРЕЧЕНЬ ДЕТАЛЕЙ

СТРАНИЦА 20, 22

SAMOA Industrial, S.A. · Pol. Ind. Porceyo, I-14 · Camino del Fontán, 831 · 33392 - Gijón - Spain · Tel.: +34 985 381 488 · www.samoaindustrial.com

DIMENSIONS / DIMENSIONES / DIMENSIONS / DIMENSIONES / ABMESSUNGEN / РАЗМЕРЫ

HOSE REELS

15 m
50’

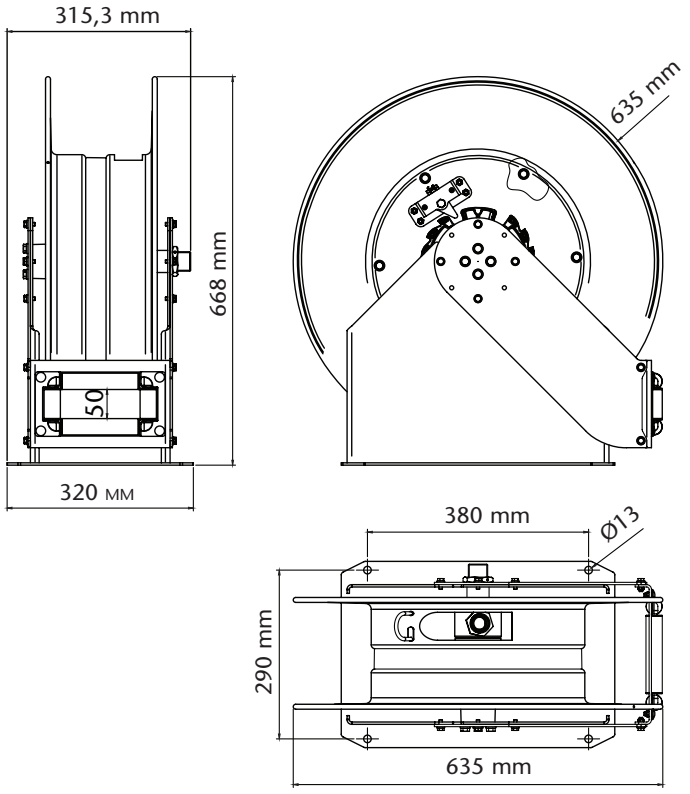

HOSE REELS

>15 m
>50’

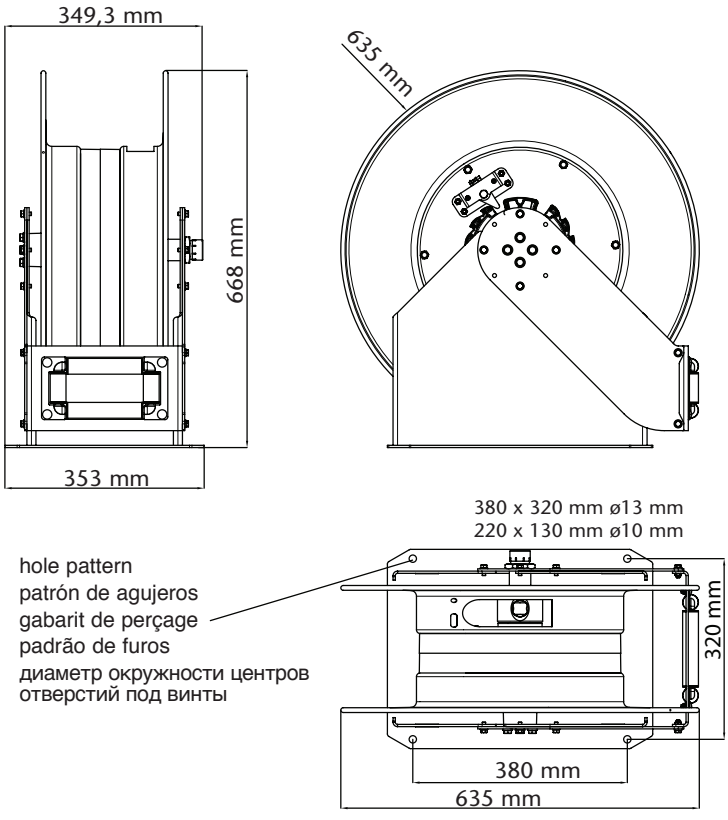

2018_05_16-14:00

SAMOA Industrial, S.A. · Pol. Ind. Porceyo, I-14 · Camino del Fontán, 831 · 33392 - Gijón - Spain · Tel.: +34 985 381 488 · www.samoaindustrial.com

PARTS LIST / LISTA DE RECAMBIOS / PIÈCES DE RECHANGE

COMMON TO ALL MODELS / COMUNES A TODOS LOS MODELOS / COMMUNES A TOUS LES MODELES				
Part No. / Cód. / Ref.	**Incl. pos.**	**Description**	**Descripción**	**Description**
528021	3 (x2) 1,2,4,5,6,7 (x1)	Latch parts	Conjunto trinquete	Composants à cliquet
528022	9 (x2)	Swivel seals	Juntas de rótula	Joints de rotule
750817	11 (x1)	Inlet shaft	Eje de entrada fluido	Axe d'entrée

1" and 50' HOSE REELS / ENROLLADORES DE MANGUERA 1" y 15 m / ENROULEURS CARROSSÉS 1" et 15 m				
Part No. / Cód. / Ref.	**Incl. pos.**	**Description**	**Descripción**	**Description**
528020	16, 23 (x4) 17 (x1) 18, 19, 20, 21, 22 (x2)	Roller outlet assembly	Salida de manguera	Assemblage de sortie à rouleaux
850317	10 (x1)	Power spring	Resorte	Ressort
750803	8 (x1) 9 (x2)	Swivel joint	Conjunto rótula	Joints de rotule
528001	12, 13, 15 (x2)	Hose stopper	Tope manguera	Butée

3/4" and 65-75´ HOSE REELS / ENROLLADORES DE MANGUERA 3/4" y 20-25 m / ENROULEURS CARROSSÉS 3/4" et 20-25 m				
Part No. / Cód. / Ref.	**Incl. pos.**	**Description**	**Descripción**	**Description**
528023	16, 23 (x4) 17 (x1) 18, 19, 20, 21, 22 (x2)	Roller outlet assembly	Salida de manguera	Assemblage de sortie à rouleaux
850316	10 (x2)	Double power spring	Resorte doble	Double ressort
528010	8 (x1) 9 (x2)	Swivel joint	Conjunto rótula	Rotule
528003	12, 13, 14, 15 (x2)	Hose stopper	Tope manguera	Butée

1/2" and 100' HOSE REELS / ENROLLADORES DE MANGUERA 1/2" y 30 m / ENROULEURS CARROSSÉS 1/2" et 30 m				
Part No. / Cód. / Ref.	**Incl. pos.**	**Description**	**Descripción**	**Description**
528023	16, 23 (x4) 17 (x1) 18, 19, 20, 21, 22 (x2)	Roller outlet assembly	Salida de manguera	Assemblage de sortie à rouleaux
850316	10 (x2)	Double power spring	Resorte doble	Double ressort
528010	8 (x1) 9 (x2)	Swivel joint	Conjunto rótula	Rotule
528002	12, 13, 14, 15 (x2)	Hose stopper	Tope manguera	Butée

2018_05_16-14:00

SAMOA Industrial, S.A. · Pol. Ind. Porceyo, I-14 · Camino del Fontán, 831 · 33392 - Gijón - Spain · Tel.: +34 985 381 488 · www.samoaindustrial.com

TEILELISTE / PEÇAS DE REPOSIÇÃO / ПЕРЕЧЕНЬ ДЕТАЛЕЙ

BASISTEILE / COMUM A TODAS AS VERSÕES / ОБЩЕЕ ДЛЯ ВСЕХ МОДЕЛЕЙ				
Art. Nr. / Cód. / Артикул	Incl. Pos.	**Beschreibung**	**Descrição**	**Описание**
528021	3 (x2) 1,2,4,5,6,7 (x1)	Komponenten der Sperrklinkesatz	Componentes do trinquete	Детали защелки
528022	9 (x2)	Dichtung Drehgelenk	Conjunto do giratório	Уплотнения шарнира
750817	11 (x1)	Eingangswelle	Eixo de entrada	Входной вал

1" und 15 m AUTOMATIK-SCHLAUCHAUFROLLER / Carretel 1" e 15 m / КАТУШКИ СО ШЛАНГОМ 1" 15 м				
Part Nº. / Cód. / Ref.	Incl. Pos.	Description	Descripción	**Описание**
528020	16, 23 (x4) 17 (x1) 18, 19, 20, 21, 22 (x2)	Führungsrollensatz	Conjunto de saída dos rodilhos	Выходной ролик в сборе
850317	10 (x1)	Feder	Mola	Исполнительная пружина
750803	8 (x1) 9 (x2)	Drehgelenk	Giratório	Шарнирное соединение
528001	12, 13, 15 (x2)	Schlauchstopper	Abraçadeira de parada	Стопор шланга

3/4" und 20-25 m AUTOMATIK-SCHLAUCHAUFROLLER / Carretel 3/4" e 20-25 m / КАТУШКИ СО ШЛАНГОМ 3/4" 20-25 м				
Part Nº. / Cód. / Ref.	Incl. Pos.	Description	Descripción	**Описание**
528023	16, 23 (x4) 17 (x1) 18, 19, 20, 21, 22 (x2)	Führungsrollensatz	Conjunto de saída dos rodilhos	Выходной ролик в сборе
850316	10 (x2)	Doppelfeder	Mola doble	Исполнительная пружина
528010	8 (x1) 9 (x2)	Drehgelenk	Giratório	Шарнирное соединение
528003	12, 13, 14, 15 (x2)	Schlauchstopper	Abraçadeira de parada	Стопор шланга

1/2" und 30 m AUTOMATIK-SCHLAUCHAUFROLLER / Carretel 1/2" e 30 m / КАТУШКИ СО ШЛАНГОМ 1/2" 30 м				
Part Nº. / Cód. / Ref.	Incl. Pos.	Description	Descripción	**Описание**
528023	16, 23 (x4) 17 (x1) 18, 19, 20, 21, 22 (x2)	Führungsrollensatz	Conjunto de saída dos rodilhos	Выходной ролик в сборе
850316	10 (x2)	Doppelfeder	Mola doble	Исполнительная пружина
528010	8 (x1) 9 (x2)	Drehgelenk	Giratório	Шарнирное соединение
528002	12, 13, 14, 15 (x2)	Schlauchstopper	Abraçadeira de parada	Стопор шланга

2018_05_16-14:00

SAMOA Industrial, S.A. · Pol. Ind. Porceyo, I-14 · Camino del Fontán, 831 · 33392 - Gijón - Spain · Tel.: +34 985 381 488 · www.samoaindustrial.com

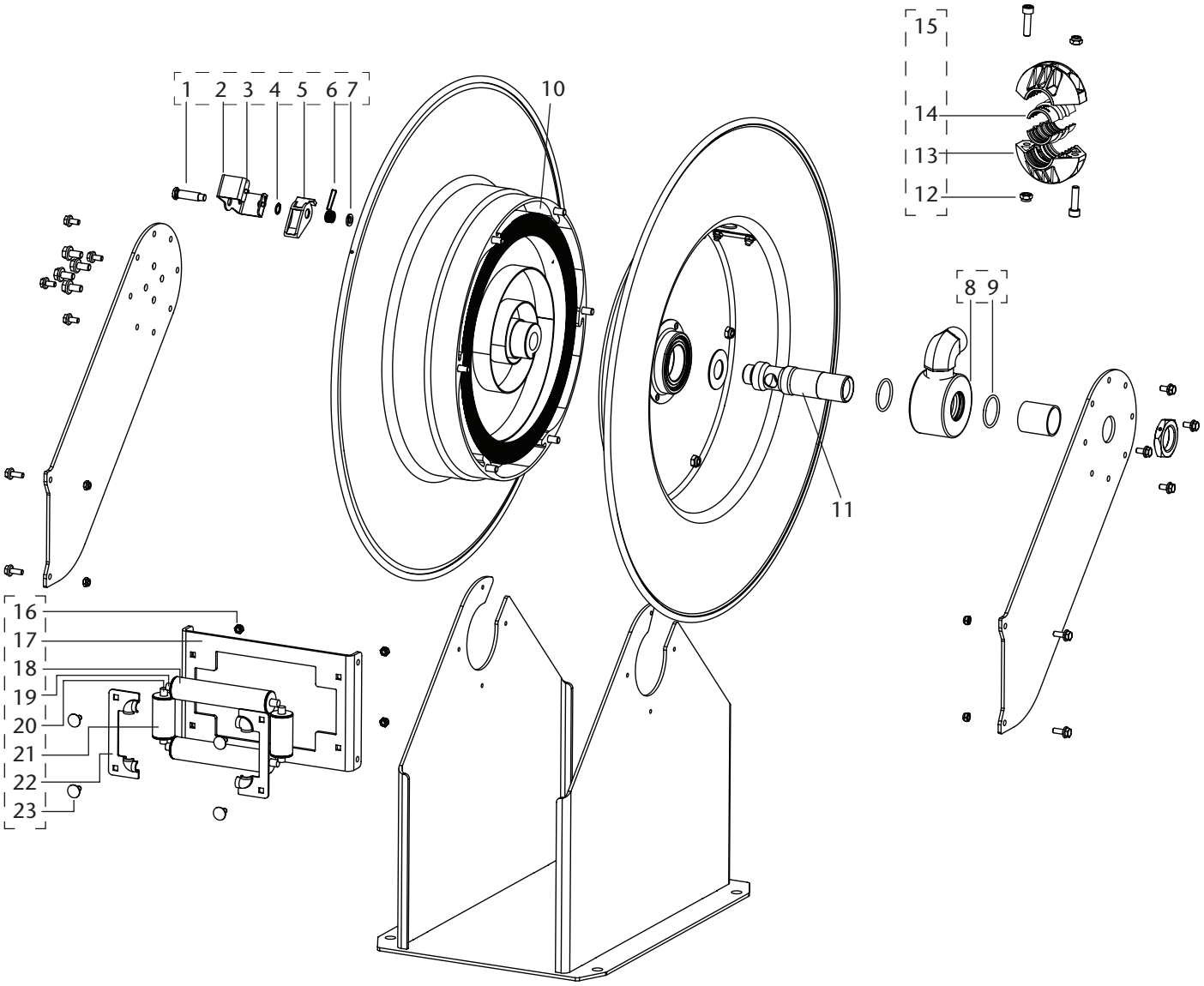

2018_05_16-14:00

SAMOA Industrial, S.A. · Pol. Ind. Porceyo, I-14 · Camino del Fontán, 831 · 33392 - Gijón - Spain · Tel.: +34 985 381 488 · www.samoaindustrial.com

EC CONFORMITY DECLARATION / DECLARATION CE DE CONFORMIDAD / DÉCLARATION CE DE CONFORMITÉ / EG-KONFORMITÄTSERKLÄRUNG / DECLARAÇÃO DE CONFORMIDADE

EN

SAMOA INDUSTRIAL, S.A., Pol. Ind. Porceyo, I-14 · Camino del Fontán, 831 · 33392 - Gijón - Spain, declares that this product conforms with the EU Directive:

2006/42/EC

FR

SAMOA INDUSTRIAL, S.A., Pol. Ind. Porceyo, I-14 · Camino del Fontán, 831 · 33392 - Gijón - Espagne, déclare que ce produit est conforme au Directive de l"Union Européenne:

2006/42/CE

PT

SAMOA INDUSTRIAL, S.A., Pol. Ind. Porceyo, I-14 · Camino del Fontán, 831 · 33392 - Gijón - Espanha, declara que os produtos 9041,9041-M e 9042 cumprem as diretrizes da União Europeia):

2006/42/EG

ES

SAMOA INDUSTRIAL, S.A., Pol. Ind. Porceyo, I-14 · Camino del Fontán, 831 · 33392 - Gijón - España, declara que este producto cumple con la Directiva de la Unión Europea:

2006/42/CE

DE

SAMOA INDUSTRIAL, S.A., Pol. Ind. Porceyo, I-14 · Camino del Fontán, 831 · 33392 - Gijón - Spanien, bestätigt hiermit, dass dieses Produkt der EG-Richtlinie(n):

2006/42/EG

entspricht.

For SAMOA INDUSTRIAL, S.A.
Por SAMOA INDUSTRIAL, S.A.
Pour SAMOA INDUSTRIAL, S.A.
Für SAMOA INDUSTRIAL, S.A.
Por SAMOA INDUSTRIAL, S.A.
От лица компании SAMOA INDUSTRIAL, S.A.



Pedro E. Prallong Álvarez
Production Director
Director de Producción
Directeur de Production
Produktionsleiter
Diretor de Produção
Директор по производству

2018_05_16-14:00

RU

Сертификат соответствия:
№ ТС RU C-ES.АБ58.В.01841, срок действия с 28.07.2017 по 27.07.2020, выдан органом по сертификации продукции «М-ФОНД» ООО «Агентство по экспертизе и испытаниям продукции»; Адрес 125167, Россия, г. Москва, ул. Викторенко, дом 16, стр. 1. Телефон: +74951501658, e-mail: info@mfond.org. Аттестат аккредитации №RA.RU.11АБ58 от 07.04.2016 года.

Дата производства указана на маркировке изделия

Транспортировка
Изделие должно транспортироваться в заводской упаковке для защиты от повреждений и влаги.

Хранение
Изделие должно храниться запакованным, в хорошо проветриваемом и сухом помещении.

Утилизация
Выполняйте национальные правила утилизации и переработки отслужившего оборудования, упаковки и принадлежностей.